HeBlad BV
Diamantweg 22
NL - 5527 LC Hapert
T. +31 497 - 36 08 08
info@bordtennisborde.dk
www.bordtennisborde.dk



Fodvolleyballbord Grøn

Produktkode: VV.GR

DKK 27.600,00 ekskl. moms
(DKK 34.500,00 Inkl. moms)

Et meget solidt sports/spillebord med let afrundet bordplade med samme mål som et bordtennisbord (274 x 152 cm). Helt igennem af beton, støbt ud i ét. Et bord, man kan finde masser af spillevarianter til med en fodbold. Dette bordtennisbord sørger garanteret for spillefornøjelse. Vores fodvolleyballbord tåler alle vejrforhold, ligesom resten af HeBlads produkter. Et pragteksemplar til f.eks. skolegårde, parker, legepladser ved idrætsklubber m.m.
Fodvolleyballbordet er udført i Antracit-Beton (helt igennem antracitfarvet beton), Rå Beton, Blå.

23 november 2026 - Priser kan ændres

Our products are delivered from our factory in the Netherlands.

HeBlad BV
Diamantweg 22
NL - 5527 LC Hapert
T. +31 497 - 36 08 08
info@bordtennisborde.dk
www.bordtennisborde.dk

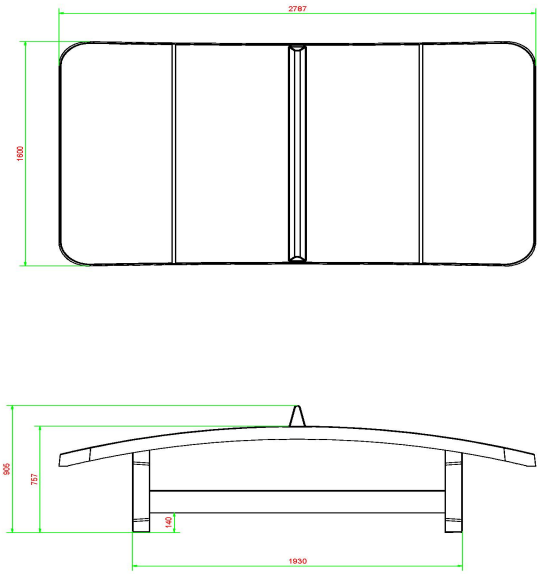

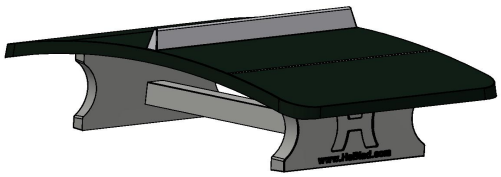

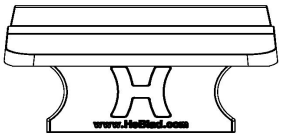

HeBlad
www.HeBlad.com
VV.GR

±1385 KG

Specifikationer Fodvolleyballbord Grøn

Produktkode	VV.GR	Spillefladens højde	76 cm
Farve	Grøn - RAL 6009	Nethøjde	14,75 cm
Spillepladens mål (L x B)	274 x 152 cm	Vægt	1385 kg
Mål spillepladens underside	278 x 156 cm	Understellets mål	183 cm (center-til-center)
Spillefladens tykkelse	8,4 cm		

Relaterede produkter


VV.BL


VV.NT


PP.AR.AB


PP.BL


PP.R.GR

Our products are delivered from our factory in the Netherlands.