HeBlad BV
Diamantweg 22
NL - 5527 LC Hapert
T. +31 497 - 36 08 08
info@bordtennisborde.dk
www.bordtennisborde.dk

Produktmappe

Klik på et produkt for yderligere oplysninger

Bordtennisborde

- PP.GR Bordtennisbord Grøn
- PP.AR.GR Afrundet Bordtennisbord Grøn
- PP.R.GR Rundt Bordtennisbord Grøn
- PP.BL Bordtennisbord blå
- PP.AR.BL Afrundet Bordtennisbord Blå
- PP.R.BL Rundt Bordtennisbord Blå
- PP.A Bordtennisbord Antracit
- PP.AR.A Afrundet Bordtennisbord Antracit
- PP.R.A Rundt Bordtennisbord Antracit
- PP.AB Bordtennisbord Antracit-Beton
- PP.AR.AB Afrundet Bordtennisbord Antracit-Beton
- PP.R.AB Rundt Bordtennisbord Antracit-Beton
- PP.NT Bordtennisbord Rå Beton
- PP.AR.NT Afrundet Bordtennisbord Rå Beton
- PP.R.NT Rundt Bordtennisbord Rå Beton
- PP.AR.LOW.GR Bordtennisbord lavt, afrundet grøn
- PP.AR.LOW.BL Bordtennisbord lavt, afrundet blå
- PP.AR.LOW.A Bordtennisbord lavt, afrundet antracit
- OP.PP Beton bundplade til bordtennisbord
- OP.PP.AB Beton bundplade til bordtennisbord Antracit-Beton

Fodvolleyballbord

- VV.GR Fodvolleyballbord Grøn
- VV.BL Fodvolleyballbord blå
- VV.A Fodvolleyballbord antracit
- VV.NT Fodvolleyballbord rå beton
- VV.AB Fodvolleyballbord Antracit-Beton

Bordfodboldspil

- HB.FB.A Bordfodboldspil

Beton Spilleborde

- BB.CH Skakbænk Rå Beton
- GT.CH.2 Beton Skakbord Rå Beton til 2 personer
- GT.CH.4 Beton Skakbord Rå Beton til 4 personer
- BB.CH.AB Skakbænk Antracit Beton
- GT.CH.AB2 Beton Skakbord Antracit-Beton 2 personers
- GT.CH.AB4 Beton Skakbord Antracit Beton, 4-personers

Our products are delivered from our factory in the Netherlands.

HeBlad BV
Diamantweg 22
NL - 5527 LC Hapert
T. +31 497 - 36 08 08
info@bordtennisborde.dk
www.bordtennisborde.dk

- BB.BG Backgammon bænk Naturbeton
- GT.BG.2 Beton Backgammon bord naturlig 2 personer
- GT.BG.4 Beton Backgammon bord naturlig 4 personer
- BB.BG.AB Backgammon bænk antracit-beton
- GT.BG.AB2 Beton Backgammon bord antracit-beton 2 personer
- GT.BG.AB4 Beton Backgammon bord antracit-beton 4 personer
- BB.CK Dambænk Rå Beton
- GT.CK.2 Beton Dambord Rå Beton 2 personers
- GT.CK.4 Beton Dambord Rå Beton 4 personers
- BB.CK.AB Dambænk Antracit-Beton
- GT.CK.AB2 Beton Dambord Antracit Beton, 2-personers
- GT.CK.AB4 Beton Dambord Antracit Beton 4 personers
- GT.LD.4 Ludo Spillebord rå beton
- GT.LD.AB4 Ludo Spillebord antracit beton
- PS.ST.GT.132 Standard Multi Gaming bord (1-3-2)
- PS.ST.GT.134 Standard Multi Gaming bord (1-3-4)
- GT.CH.Pieces Skakbrikker
- PS.STAB.GT.132 Standard Multi Gaming bord (1-3-2) antracit-Beton
- PS.STAB.GT.134 Standard Multi Gaming bord (1-3-4) Antracite-Beton
- GT.CK.Pieces Dambrikker
- PS.DL.GT.132 Luksus Multi Gaming bord (1-3-2)
- PS.DL.GT.134 Luksus Multi Gaming bord (1-3-4)
- GT.BG.pieces Backgammon sten og terninger
- PS.DLAB.GT.132 Luksus Multi Gaming bord (1-3-2) antracit-Beton
- PS.DLAB.GT.134 Luksus Multi Gaming bord (1-3-4) Antracit-Beton
- PS.DL.GT.111 Luksus Multi Gaming bord (1-1-1)

Bordbænke

- PS.ST Standard Bordbænk
- PS.ST.AB Standard Bordbænk Antracit-Beton
- PS.ST.A Standard Bordbænk i Antracit
- PS.DL Luksus Bordbænk
- PS.DL.AB Luksus Bordbænk Antracit-Beton
- PS.DL.A Luksus Bordbænk i Antracit
- PS.ST.OV Standard Oval Bordbænk
- PS.STAB.OV Standard Oval Bordbænk Antracit-Beton
- PS.STA.OV Standard Oval Bordbænk i Antracit
- PS.DL.OV Luksus Oval Bordbænk
- PS.DLAB.OV Luksus Oval Bordbænk Antracit-Beton
- PS.DLA.OV Luksus Oval Bordbænk i Antracit
- PS.DL.RT Luksus Bordbænk Kørestolvenlig
- PS.DLAB.RT Luksus Bordbænk Kørestolvenlig Antracit-Beton

Our products are delivered from our factory in the Netherlands.

HeBlad BV
Diamantweg 22
NL - 5527 LC Hapert
T. +31 497 - 36 08 08
info@bordtennisborde.dk
www.bordtennisborde.dk

- PS.DLA.RT Luksus Bordbænk Kørestolvenlig i Antracit
- PS.ST.RT Standard Bordbænk Kørestolvenlig
- PS.STAB.RT Standard Bordbænk Kørestolvenlig Antracit-Beton
- PS.STA.RT Standard Bordbænk Kørestolvenlig Antracit
- PS.ST.XL Standard Bordbænk XL
- PS.STAB.XL Standard Bordbænk XL Antraciet-Beton
- PS.STA.XL Standard Bordbænk Antracit XL
- OP.PS Bundplade til bordbænk
- OP.PS.AB Bundplade til Bordbænk i Antracit
- HB.ST Ståbord Rå Beton
- HB.ST.AB Ståbord Rå Antracit-Beton
- HB.ST.A HeBlad Ståbord Rå Antracit

Bænke

- BB.ST.OV Betonbænk Rå Beton Oval
- BB.STAB.OV Betonbænk Standard Oval i Antracit-Beton
- BB.STA.OV Betonbænk Standard Oval i antracit
- BB.DL.OV Luksus, Oval Betonbænk
- BB.DLAB.OV Luksus Oval Betonbænk Antracit Beton
- BB.DLA.OV Luksus Oval Betonbænk Antracit
- BB.ST Betonbænk Standard
- BB.ST.AB Betonbænk Antracit-Beton
- BB.ST.A Betonbænk Antracit
- BB.DL Luksus Betonbænk
- BB.DL.AB Luksus Betonbænk Antracit-Beton
- BB.DL.A Luksus Betonbænk Antracit
- BB.DL.ML Luksus Betonbænk med Ryglæn
- BB.DLAB.ML Luksus Betonbænk Antracit-Beton med ryglæn
- BB.DLA.ML Luksus Betonbænk Antracit med ryglæn
- BB.DL.OP Betonbænk DL med Bundplade
- BB.DLAB.OP Luksus Betonbænk Antracit Beton med bundplade
- BB.DLA.OP Betonbænk med bundplade i Antracit
- BB.DL.OP.ZL Luksus Betonbænk med Bundplade uden Ryglæn
- BB.DLAB.OP.ZL Luksus Betonbænk Antracit Beton med bundplade uden ryglæn
- BB.DLA.OP.ZL Betonbænk med Bundplade Antracit uden Ryglæn
- BB.CH Skakbænk Rå Beton
- BB.CK Dambænk Rå Beton
- BB.CH.AB Skakbænk Antracit Beton
- BB.CK.AB Dambænk Antracit-Beton
- BB.PB.DUO Beton Parkbænk Duo
- BB.PB.OP Park Bænk med Bundplade
- OP.BB Bundplade Betonbænk

Our products are delivered from our factory in the Netherlands.

HeBlad BV
Diamantweg 22
NL - 5527 LC Hapert
T. +31 497 - 36 08 08
info@bordtennisborde.dk
www.bordtennisborde.dk

- BB.PBAB.DUO Beton Parkbænk Duo Antracit-Beton
- BB.PBAB.OP Parkbænk med Bundplade Antracit-Beton
- OP.BB.AB Bundplade til Betonbænk Antracit Beton

Øvrige

- B.S1 Plastic bordtennisbat, 4 stk
- B.DS.SP Startpakke Bat & Bolde
- B.Z6 Bordtennisbolde 6 stk
- B.S1.pastel Bordtennisbat Pastel sæt med 4 stk
- B.DS10 Kasse med 10 sæt bordtennisbat
- B.DS100 Bordtennisbolde kasse 100 stk.
- GT.CH.Pieces Skakbrikker
- GT.LD.Pieces Sæt brikker med terning
- GT.BG.pieces Backgammon sten og terninger
- GT.CK.Pieces Dambrikker
- HB.FB.6White Sæt med 6 bordfodbolde standard hvid
- HB.FB.eye Øjenbeskytter
- HB.FB.bumper Gummistop
- HB.FB.25White Pose med 25 bordfodboldbolde standard hvid
- HB.FB.Eye.set8 Øjenværn, sæt med 8 stk
- HB.FB.Bumperset Sæt med gummistop fodboldbord
- HB.FB.Handle Håndtag til bordfodboldspil
- HB.FB.Rod Fodboldstang
- HB.FB.Rodset Rustfri stål spillestænger til fodboldspil, sæt med 8 stk.
- HB.FB.DOLL Fodboldfigur stykket
- HB.FBP.Set Sæt med fodboldfigurer
- HB.FBSC.set Sæt fodboldfigurer og scoretavle
- HB.FB.Inbus25 Unbrakonøgle 2,5 mm
- HB.FB.Inbus40 Unbrakonøgle 4 mm
- HB.VS

Our products are delivered from our factory in the Netherlands.

HeBlad BV
Diamantweg 22
NL - 5527 LC Hapert
T. +31 497 - 36 08 08
info@bordtennisborde.dk
www.bordtennisborde.dk

Bordtennisbord Grøn

Produktkode: PP.GR

DKK 16.800,00 Ekskl. moms
(DKK 21.000,00 Inkl. moms)

Dette betonbord er fremstillet i ét stykke og forsynet med både over- og underarmering.
Bordpladen er overfladebehandlet med en speciel 2-komponentlak i farven mørkegrøn (RAL 6009) med hvid opstregning. Spillefladen deles i to ved hjælp af et net i beton.

Bordet er superstærkt, vedligeholdelsesfrit og modstandsdygtigt over for vandalisme. Det gør bordet velegnet til offentlige områder, skoler, campinger, legepladser m.v. Prisen på bordtennisbordet er inkl. opstilling på stedet, under forudsætning af at der er nogen der hjælper til.

Our products are delivered from our factory in the Netherlands.

11 oktober 2024 - Priser kan ændres

HeBlad BV
Diamantweg 22
NL - 5527 LC Hapert
T. +31 497 - 36 08 08
info@bordtennisborde.dk
www.bordtennisborde.dk

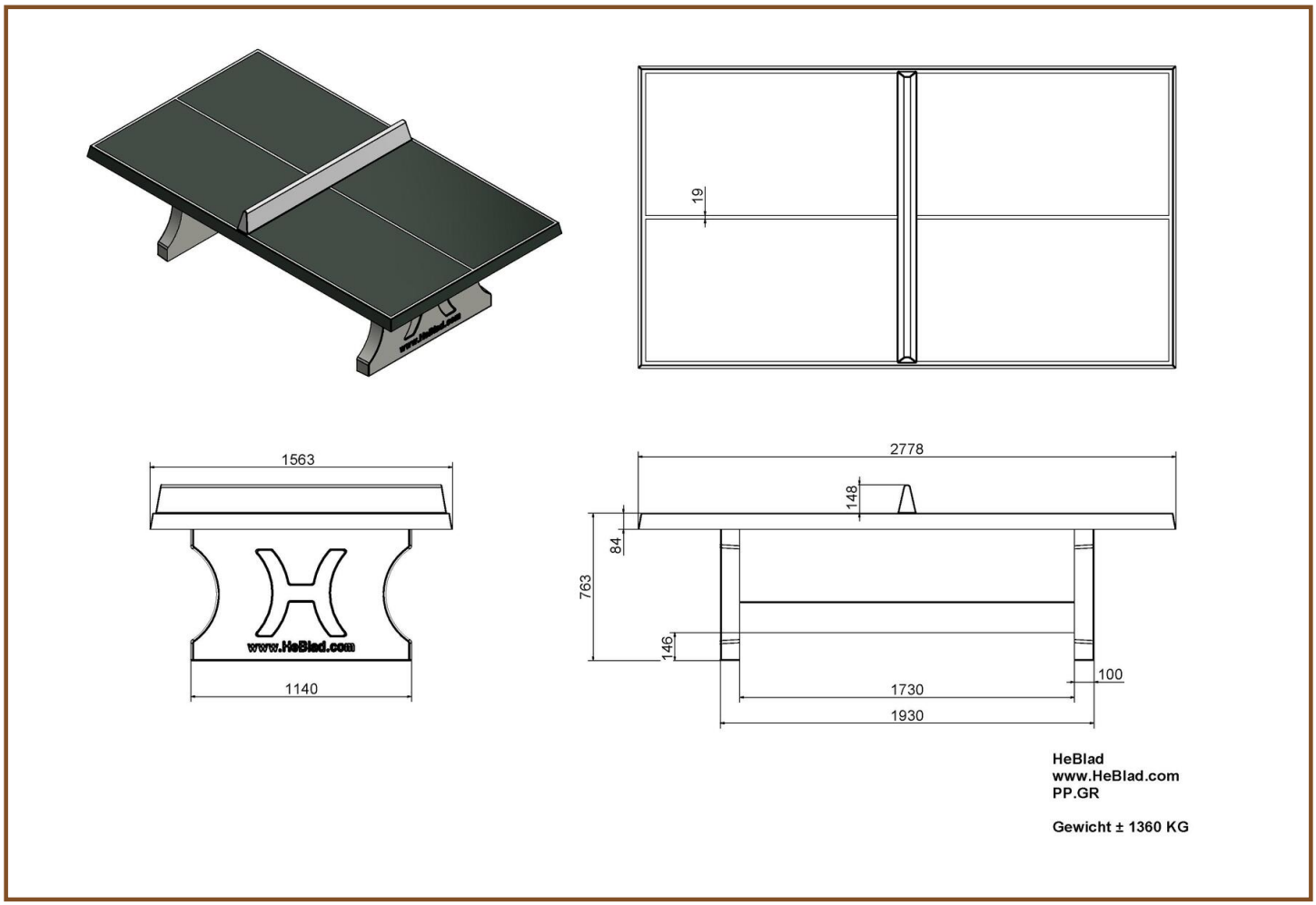

Specifikationer Bordtennisbord Grøn

Produktkode	PP.GR	Spillefladens højde	76 cm
Farve	Groen - RAL 6009	Nethøjde	14,75 cm
Spillepladens mål (L x B)	274 x 152 cm	Vægt	1360 kg
Mål spillepladens underside	278 x 156 cm	Understellets mål	183 cm (center-til-center)
Spillefladens tykkelse	8,4 cm		

Relaterede produkter

PP.AR.BL

PP.R.NT

B.S1

OP.PP

B.DS.SP

Our products are delivered from our factory in the Netherlands.

HeBlad BV
Diamantweg 22
NL - 5527 LC Hapert
T. +31 497 - 36 08 08
info@bordtennisborde.dk
www.bordtennisborde.dk

Afrundet Bordtennisbord Grøn

Produktkode: PP.AR.GR

DKK 17.600,00 Ekskl. moms
(DKK 22.000,00 Inkl. moms)

Grønt bordtennisbord i beton med afrundede hjørner

Dette bordtennisbord har afrundede hjørner, og derfor er chancen for ulykker en del mindre. Børnene kan spille rundt om bordet uden at de behøver at være bange for at slå sig.
Den grønne 2-komponentlak med den hvide opstregning og nettet giver bordet et frisk udseende. Dette legeredskab er forsynet med både over- og underarmering, som gør at det er super robust. Dertil kommer at vores borde ikke kan afmonteres. Bordpladen, nettet og understellet udgør en helhed. Der er altså ikke anvendt skruer eller andre redskaber!

Our products are delivered from our factory in the Netherlands.

11 oktober 2024 - Priser kan ændres

HeBlad BV
Diamantweg 22
NL - 5527 LC Hapert
T. +31 497 - 36 08 08
info@bordtennisborde.dk
www.bordtennisborde.dk

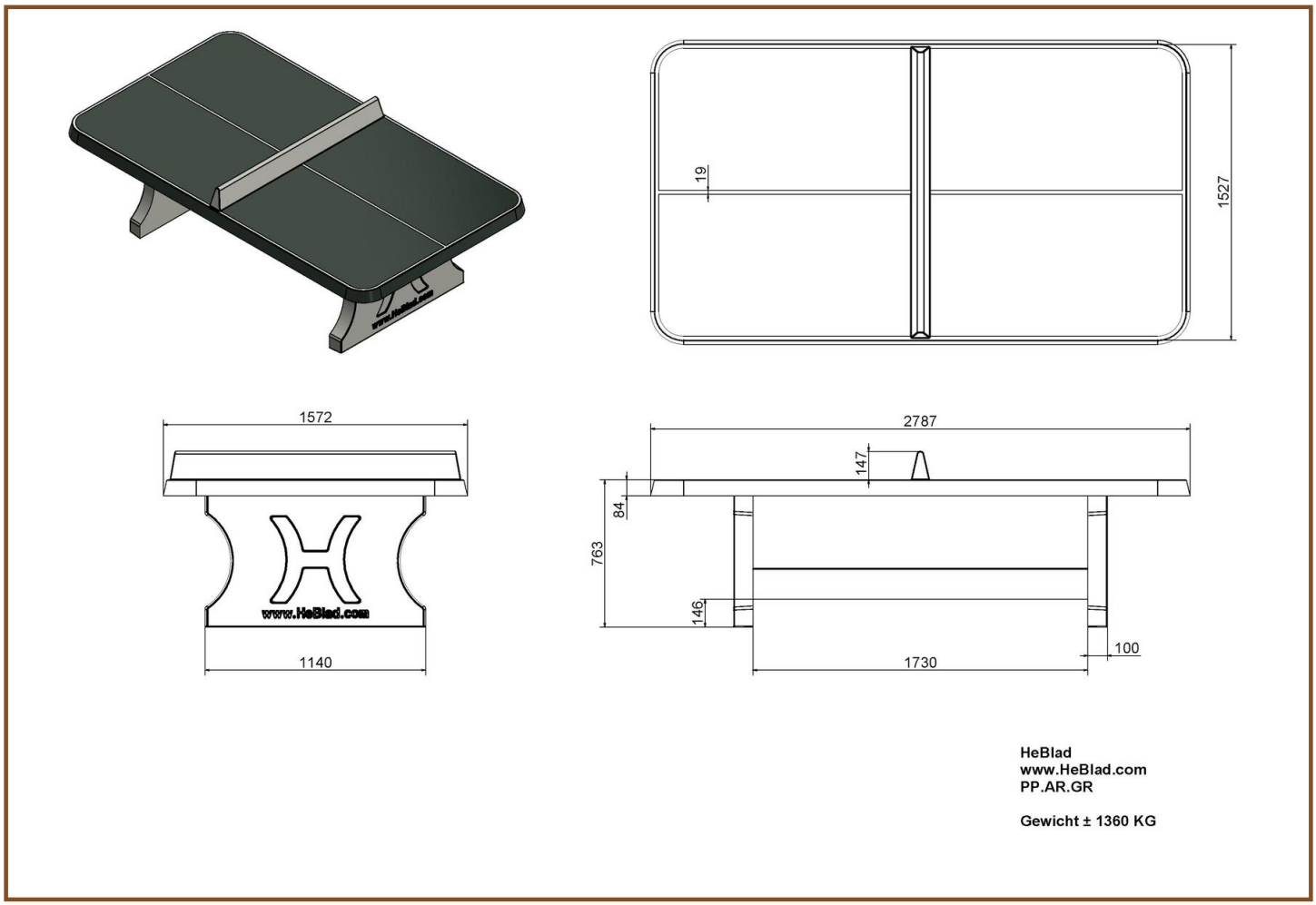

Specifikationer Afrundet Bordtennisbord Grøn

Produktkode	PP.AR.GR	Spillefladens højde	76 cm
Farve	Grün – RAL 6009	Nethøjde	14,75 cm
Spillepladens mål (L x B)	274 x 152 cm	Vægt	1360 kg
Mål spillepladens underside	279 x 157 cm	Understellets mål	183 cm (center-til-center)
Spillefladens tykkelse	8,4 cm		

Relaterede produkter

PP.BL

PP.R.NT

B.DS10

OP.PP

B.DS.SP

Our products are delivered from our factory in the Netherlands.

HeBlad BV
Diamantweg 22
NL - 5527 LC Hapert
T. +31 497 - 36 08 08
info@bordtennisborde.dk
www.bordtennisborde.dk

Rundt Bordtennisbord Grøn

Produktkode: PP.R.GR

DKK 22.000,00 Ekskl. moms
(DKK 27.500,00 Inkl. moms)

Bordtennisbord med rund, grøn spilleflade

Gør plads på legepladsen, for dette ekstra store runde bordtennisbord vil skabe en hel del opmærksomhed pga dets flotte udforming. Med en diameter på 260 centimeter er bordet over halvanden gang så stor som et firkantet bord. Perfekt til sport og spil til op til 8 spillere. Bordet giver forskellige spillemuligheder med dets store overflade.
Bordet er behandlet med en grøn 2-komponentlak. Midterlinien og 'nettet' er hvidlakerede. Bordet tåler al slags vejr og er modstandsdygtigt over for vandalisme.

Our products are delivered from our factory in the Netherlands.

11 oktober 2024 - Priser kan ændres

HeBlad BV
Diamantweg 22
NL - 5527 LC Hapert
T. +31 497 - 36 08 08
info@bordtennisborde.dk
www.bordtennisborde.dk

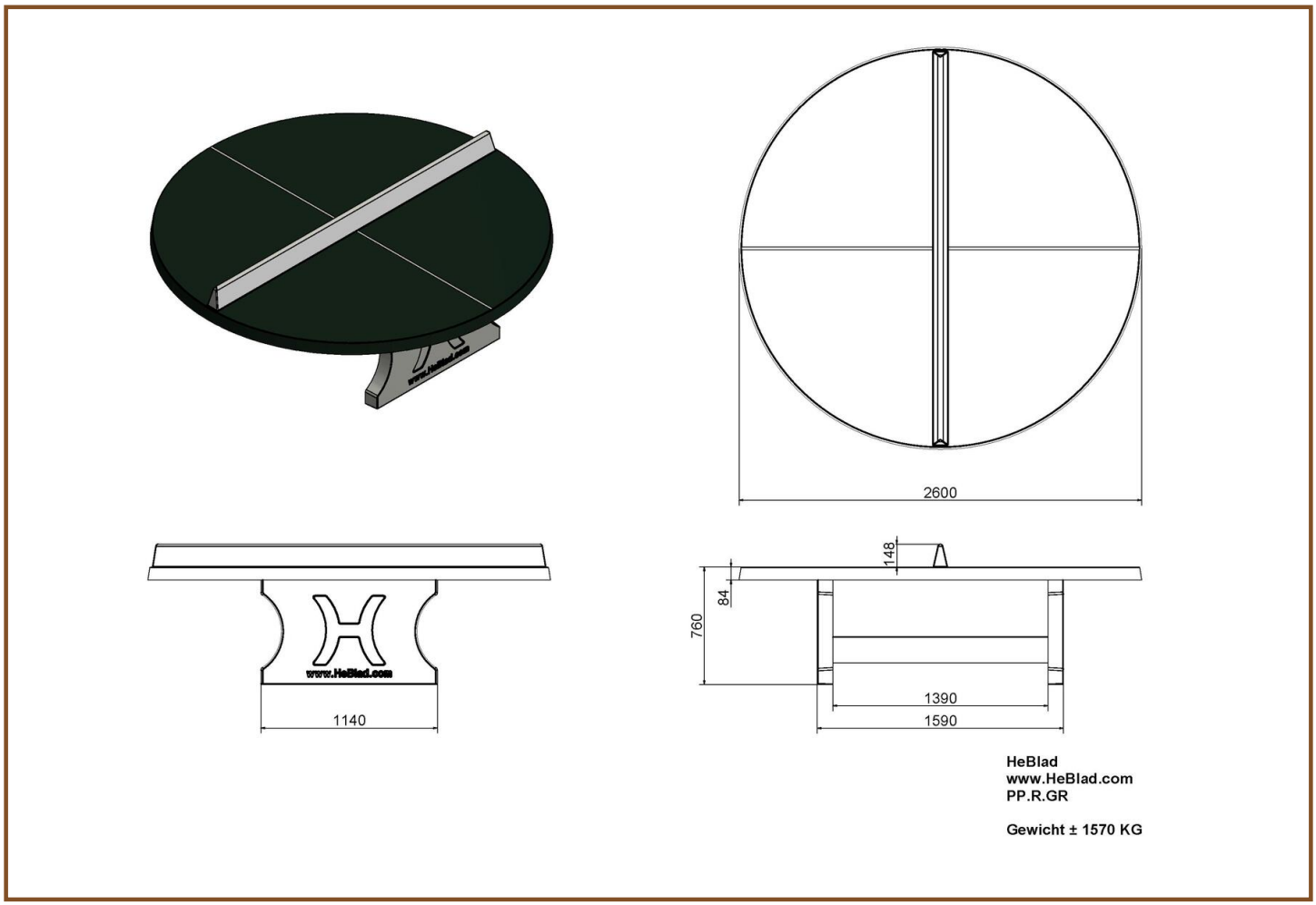

Specifikationer Rundt Bordtennisbord Grøn

Produktkode	PP.R.GR	Spillefladens højde	76 cm
Farve	Grün – RAL 6009	Nethøjde	14,75 cm
Spillepladens mål (L x B)	ø 260 cm	Vægt	1570 kg
Mål spillepladens underside	ø 264 cm	Understellets mål	149 cm (center-til-center)
Spillefladens tykkelse	8,4 cm		

Relaterede produkter

PP.AR.BL

PP.NT

B.DS.SP

OP.PP

B.S1

Our products are delivered from our factory in the Netherlands.

HeBlad BV
Diamantweg 22
NL - 5527 LC Hapert
T. +31 497 - 36 08 08
info@bordtennisborde.dk
www.bordtennisborde.dk

Bordtennisbord blå

Produktkode: PP.BL

DKK 16.800,00 Ekskl. moms
(DKK 21.000,00 Inkl. moms)

Dette betonbord er fremstillet i ét stykke og forsynet med både over- og underarmering.
Bordpladen er overfladebehandlet med en speciel 2-komponentlak i farven blå (RAL 5005) med hvid
opstregning. Spillefladen deles i to ved hjælp af et net i beton.

Bordet er superstærkt, vedligeholdelsesfrit og modstandsdygtigt over for vandalisme. Det gør bordet velegnet til offentlige områder, skoler, campinger, legepladser m.v. Prisen på bordtennisbordet er inkl. opstilling på stedet, under forudsætning af at der er nogen der hjælper til.

Our products are delivered from our factory in the Netherlands.

11 oktober 2024 - Priser kan ændres

HeBlad BV
Diamantweg 22
NL - 5527 LC Hapert
T. +31 497 - 36 08 08
info@bordtennisborde.dk
www.bordtennisborde.dk

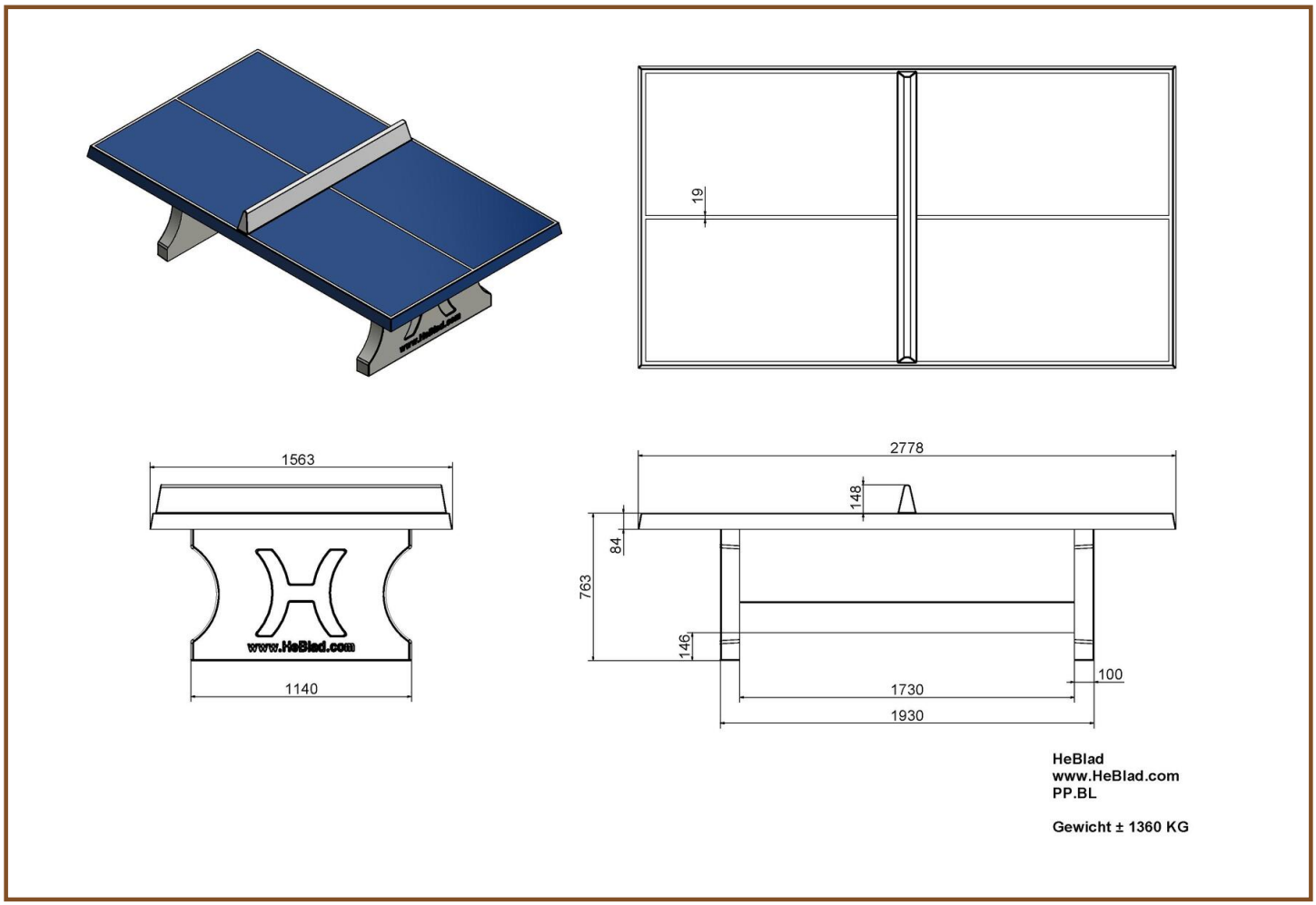

Specifikationer Bordtennisbord blå

Produktkode	PP.BL	Spillefladens højde	76 cm
Farve	Blau – RAL 5005	Nethøjde	14,75 cm
Spillepladens mål (L x B)	274 x 152 cm	Vægt	1360 kg
Mål spillepladens underside	278 x 156 cm	Understellets mål	183 cm (center-til-center)
Spillefladens tykkelse	8,4 cm		

Relaterede produkter

PP.AR.GR

PP.R.NT

OP.PP

B.DS10

Our products are delivered from our factory in the Netherlands.

HeBlad BV
Diamantweg 22
NL - 5527 LC Hapert
T. +31 497 - 36 08 08
info@bordtennisborde.dk
www.bordtennisborde.dk

Afrundet Bordtennisbord Blå

Produktkode: PP.AR.BL

DKK 17.600,00 Ekskl. moms
(DKK 22.000,00 Inkl. moms)

Sikkerhed er højeste prioritet hos HeBlad! Dette bordtennisbord har runde hjørner for at øge sikkerheden på legepladsen. Spillefladens skrappe blå farve og udformingen virker indbydende over for mennesker af alle aldre.
Dette produkt er, ligesom alle de andre bordtennisborde fra HeBlad, fremstillet ud i ét stykke. Over- og underarmeringen samt 2-komponentlakken er garant for den højeste kvalitet. Bordet tåler al slags vejr og er modstandsdygtigt over for vandalisme.

Our products are delivered from our factory in the Netherlands.

11 oktober 2024 - Priser kan ændres

HeBlad BV
Diamantweg 22
NL - 5527 LC Hapert
T. +31 497 - 36 08 08
info@bordtennisborde.dk
www.bordtennisborde.dk

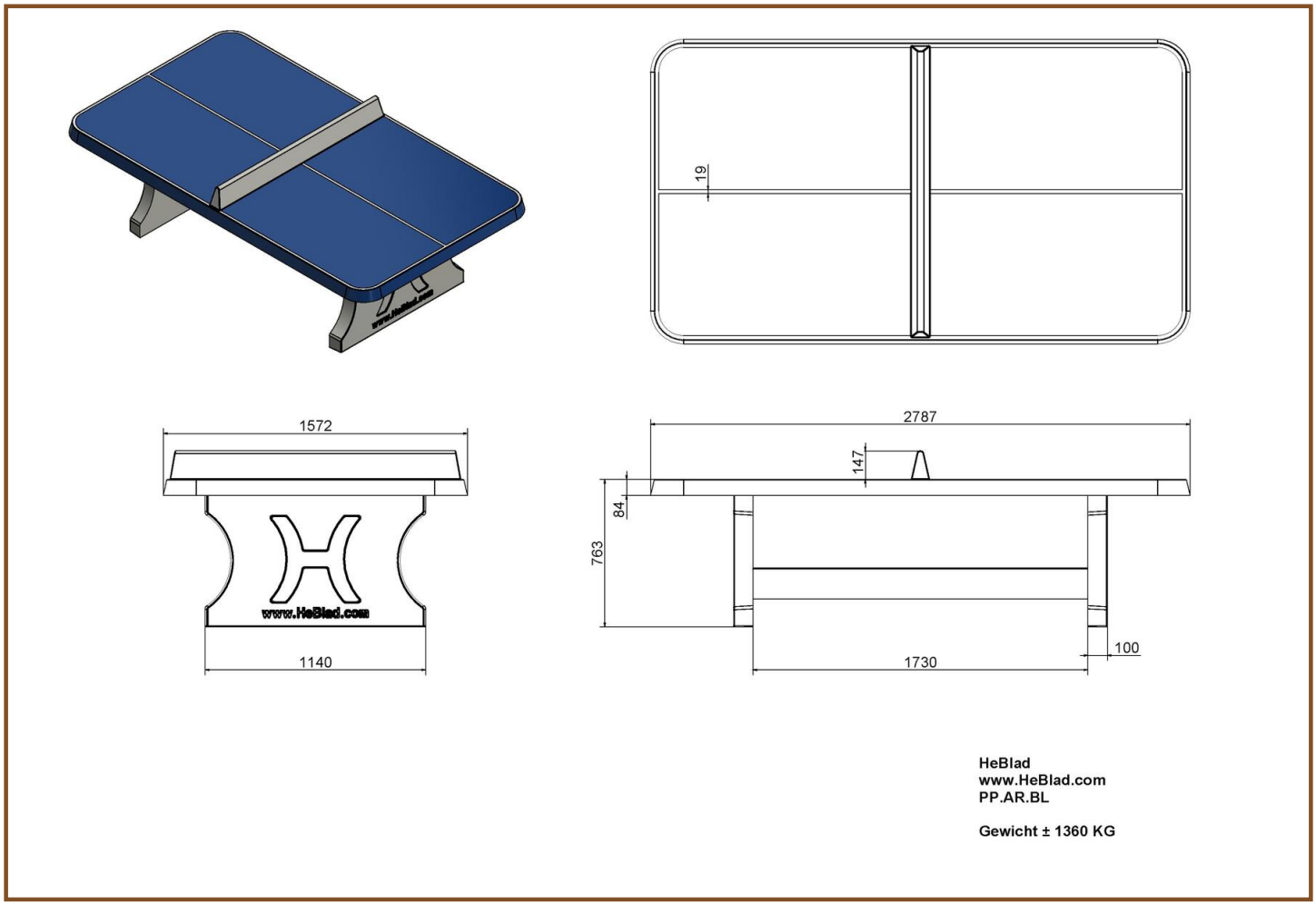

Specifikationer Afrundet Bordtennisbord Blå

Produktkode	PP.AR.BL	Spillefladens højde	76 cm
Farve	Blau – RAL 5005	Nethøjde	14,75 cm
Spillepladens mål (L x B)	274 x 152 cm	Vægt	1360 kg
Mål spillepladens underside	279 x 157 cm	Understellets mål	183 cm (center-til-center)
Spillefladens tykkelse	8,4 cm		

Relaterede produkter

PP.NT

PP.R.GR

B.S1

OP.PP

B.DS.SP

Our products are delivered from our factory in the Netherlands.

HeBlad BV
Diamantweg 22
NL - 5527 LC Hapert
T. +31 497 - 36 08 08
info@bordtennisborde.dk
www.bordtennisborde.dk

Rundt Bordtennisbord Blå

Produktkode: PP.R.BL

DKK 22.000,00 Ekskl. moms
(DKK 27.500,00 Inkl. moms)

Bordtennisbord med rund, blå spilleflade

Det ekstra store runde bordtennisbord åbner for et univers af nye spil, som mange kan deltage i samtidig. Der er altid noget at opleve rundt om dette bord. Den runde bordplade med en diameter på 260 cm har et enkelt hvidt net (intet kryds) og en hvid midterlinie. Bordet er fremstillet i ét stykke og forsynet med både over- og underarmering. Overfladen er derefter lakeret med en blå 2-komponentlak.

Our products are delivered from our factory in the Netherlands.

11 oktober 2024 - Priser kan ændres

HeBlad BV
Diamantweg 22
NL - 5527 LC Hapert
T. +31 497 - 36 08 08
info@bordtennisborde.dk
www.bordtennisborde.dk

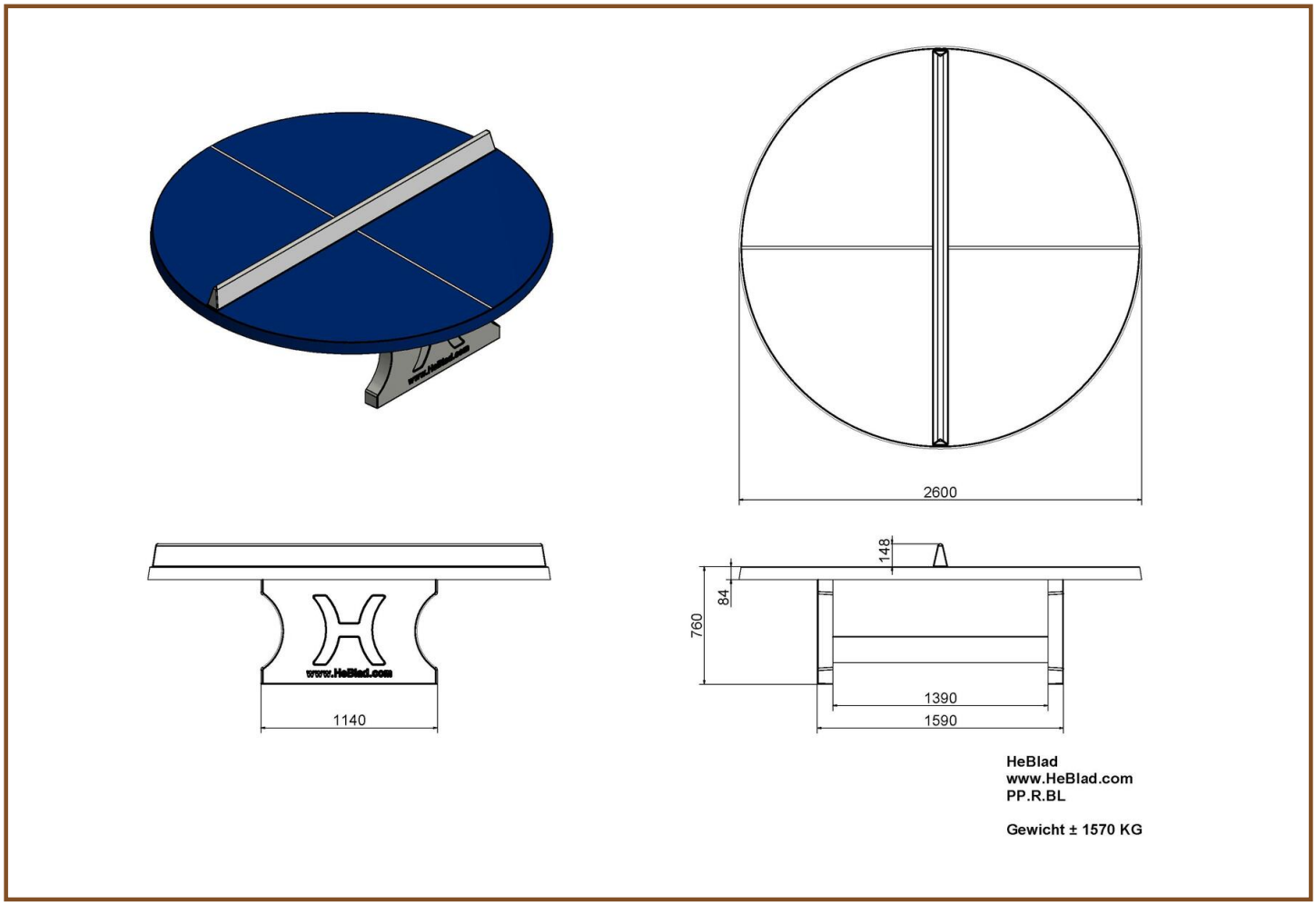

Specifikationer Rundt Bordtennisbord Blå

Produktkode	PP.R.BL	Spillefladens højde	76 cm
Farve	Blau – RAL 5005	Nethøjde	14,75 cm
Spillepladens mål (L x B)	ø 260 cm	Vægt	1570 kg
Mål spillepladens underside	ø 264 cm	Understellets mål	149 cm (center-til-center)
Spillefladens tykkelse	8,4 cm		

Relaterede produkter

PP.AR.GR

PP.NT

B.DS10

OP.PP

Our products are delivered from our factory in the Netherlands.

HeBlad BV
Diamantweg 22
NL - 5527 LC Hapert
T. +31 497 - 36 08 08
info@bordtennisborde.dk
www.bordtennisborde.dk

Bordtennisbord Antracit

Produktkode: PP.A

DKK 16.800,00 Ekskl. moms
(DKK 21.000,00 Inkl. moms)

Dette betonbord er fremstillet i ét stykke og forsynet med både over- og underarmering.
Bordpladen er overfladebehandlet med en speciel 2-komponentlak i farven antracit (RAL 7016) med hvid opstregning. Spillefladen deles i to ved hjælp af et net i beton.

Bordet er superstærkt, vedligeholdelsesfrit og modstandsdygtigt over for vandalisme. Det gør bordet velegnet til offentlige områder, skoler, campinger, legepladser m.v. Prisen på bordtennisbordet er inkl. opstilling på stedet, under forudsætning af at der er nogen der hjælper til.

Our products are delivered from our factory in the Netherlands.

11 oktober 2024 - Priser kan ændres

HeBlad BV
Diamantweg 22
NL - 5527 LC Hapert
T. +31 497 - 36 08 08
info@bordtennisborde.dk
www.bordtennisborde.dk

Specifikationer Bordtennisbord Antracit

Produktkode	PP.A	Spillefladens højde	76 cm
Farve	Anthrazit – RAL 7016	Nethøjde	14,75 cm
Spillepladens mål (L x B)	274 x 152 cm	Vægt	1360 kg
Mål spillepladens underside	278 x 156 cm	Understellets mål	183 cm (center-til-center)
Spillefladens tykkelse	8,4 cm		

Relaterede produkter

PP.GR

PP.AB

HB.FB.A

B.DS.SP

B.DS10

Our products are delivered from our factory in the Netherlands.

HeBlad BV
Diamantweg 22
NL - 5527 LC Hapert
T. +31 497 - 36 08 08
info@bordtennisborde.dk
www.bordtennisborde.dk

Afrundet Bordtennisbord Antracit

Produktkode: PP.AR.A

DKK 17.600,00 Ekskl. moms
(DKK 22.000,00 Inkl. moms)

Indenkort mere information om dette produkt

Our products are delivered from our factory in the Netherlands.

11 oktober 2024 - Priser kan ændres

HeBlad BV
Diamantweg 22
NL - 5527 LC Hapert
T. +31 497 - 36 08 08
info@bordtennisborde.dk
www.bordtennisborde.dk

Specifikationer Afrundet Bordtennisbord Antracit

Produktkode	PP.AR.A	Spillefladens højde	76 cm
Farve	Anthrazit – RAL 7016	Nethøjde	14,75 cm
Spillepladens mål (L x B)	274 x 152 cm	Vægt	1360 kg
Mål spillepladens underside	279 x 157 cm	Understellets mål	183 cm (center-til-center)
Spillefladens tykkelse	8,4 cm		

Relaterede produkter

PP.AR.BL

HB.FB.A

BB.DL.A

B.S1

B.DS.SP

Our products are delivered from our factory in the Netherlands.

HeBlad BV
Diamantweg 22
NL - 5527 LC Hapert
T. +31 497 - 36 08 08
info@bordtennisborde.dk
www.bordtennisborde.dk

Rundt Bordtennisbord Antracit

Produktkode: PP.R.A

DKK 22.000,00 Ekskl. moms
(DKK 27.500,00 Inkl. moms)

Indenkort mere information om dette produkt

Our products are delivered from our factory in the Netherlands.

11 oktober 2024 - Priser kan ændres

HeBlad BV
Diamantweg 22
NL - 5527 LC Hapert
T. +31 497 - 36 08 08
info@bordtennisborde.dk
www.bordtennisborde.dk

Specifikationer Rundt Bordtennisbord Antracit

Produktkode	PP.R.A	Spillefladens højde	76 cm
Farve	Anthrazit – RAL 7016	Nethøjde	14,75 cm
Spillepladens mål (L x B)	ø 260 cm	Vægt	1570 kg
Mål spillepladens underside	ø 264 cm	Understellets mål	149 cm (center-til-center)
Spillefladens tykkelse	8,4 cm		

Relaterede produkter

PP.R.BL

PP.R.GR

B.DS10

PS.ST.GT.132

B.DS.SP

Our products are delivered from our factory in the Netherlands.

HeBlad BV
Diamantweg 22
NL - 5527 LC Hapert
T. +31 497 - 36 08 08
info@bordtennisborde.dk
www.bordtennisborde.dk

Bordtennisbord Antracit-Beton

Produktkode: PP.AB

DKK 17.600,00 Ekskl. moms
(DKK 22.000,00 Inkl. moms)

Til dem, der ønsker et bordtennisbord i en neutral farve, fås der en udføring i antracit-beton.
Bordet er helt igennem fremstillet af antracitfarvet beton.
Lige så robust som alle HeBlads andre borde, som også er støbt i ét stykke.
Et superflot eksemplar til en skolegård, camping eller idrætsklub m.m.
Dette bordtennisbord sørger helt garanteret for årevis af spillefornøjelse.

Se de andre udføringer af dette firkantede bordtennisbord Rå Beton, Grøn eller Blå her.

** Ved køb af et HeBlad bordtennisbord medleveres der et gratis sæt bat.

Our products are delivered from our factory in the Netherlands.

11 oktober 2024 - Priser kan ændres

HeBlad BV
Diamantweg 22
NL - 5527 LC Hapert
T. +31 497 - 36 08 08
info@bordtennisborde.dk
www.bordtennisborde.dk

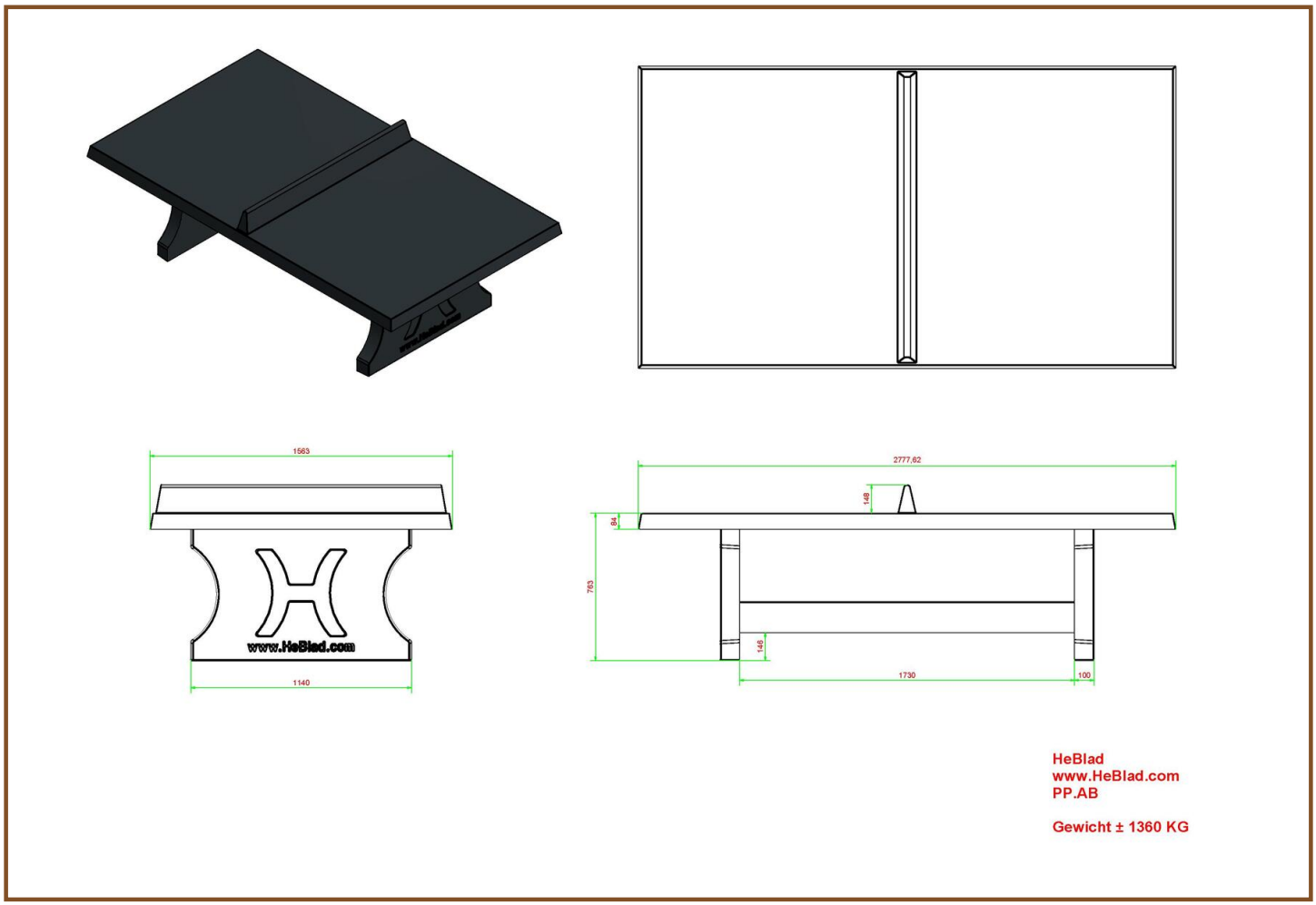

Specifikationer Bordtennisbord Antracit-Beton

Produktkode	PP.AB	Spillefladens højde	76 cm
Farve	Anthracite concrete	Nethøjde	14,75 cm
Spillepladens mål (L x B)	274 x 152 cm	Vægt	1360 kg
Mål spillepladens underside	278 x 156 cm	Understellets mål	183 cm (center-til-center)
Spillefladens tykkelse	8,4 cm		

Relaterede produkter

PP.AR.AB

PP.GR

PP.R.BL

OP.PS.AB

B.DS.SP

Our products are delivered from our factory in the Netherlands.

HeBlad BV
Diamantweg 22
NL - 5527 LC Hapert
T. +31 497 - 36 08 08
info@bordtennisborde.dk
www.bordtennisborde.dk

Afrundet Bordtennisbord Antracit-Beton

Produktkode: PP.AR.AB

DKK 18.400,00 Ekskl. moms
(DKK 23.000,00 Inkl. moms)

Et bordtennisbord med afrundede hjørner i en pragtfuld antracit farve. Det er mindre markant end det blå eller grønne,
Denne farve fremstår meget mere elegant.
Bordet er helt igennem fremstillet af antracitfarvet beton, små skader ses ikke, idet indersiden har samme farve som ydersiden.
Bordtennisbordet er støbt i ét stykke beton ligesom vores andre borde, og tåler alle vejrforhold.

Se de andre udføringer af dette bordtennisbord med afrundede hjørner Grøn, Blå eller Rå Beton her.

** Ved køb af et HeBlad bordtennisbord medleveres der et gratis sæt bat.

Our products are delivered from our factory in the Netherlands.

11 oktober 2024 - Priser kan ændres

HeBlad BV
Diamantweg 22
NL - 5527 LC Hapert
T. +31 497 - 36 08 08
info@bordtennisborde.dk
www.bordtennisborde.dk

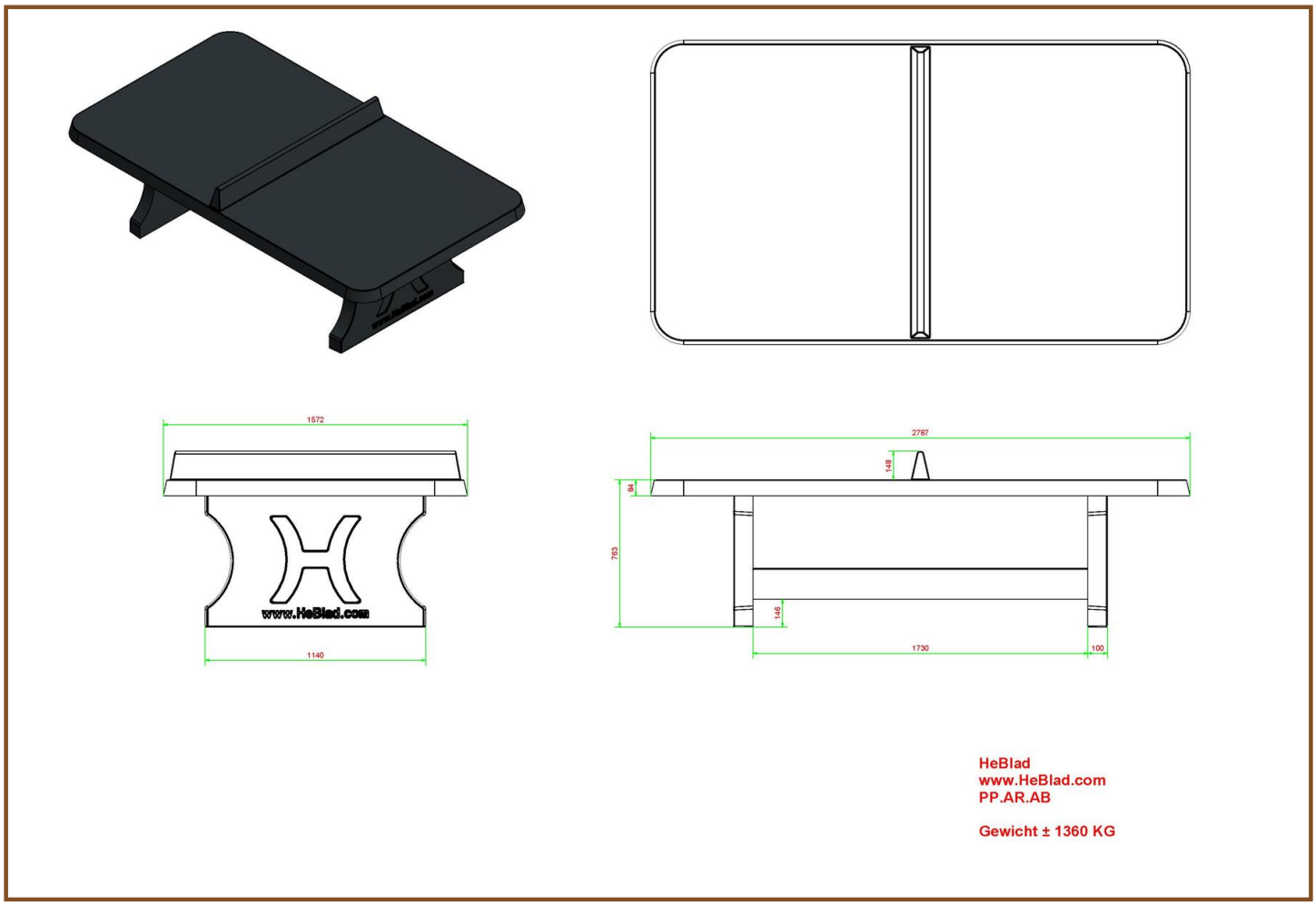

Specifikationer Afrundet Bordtennisbord Antracit-Beton

Produktkode	PP.AR.AB	Spillefladens højde	76 cm
Farve	Anthracite concrete	Nethøjde	14,75 cm
Spillepladens mål (L x B)	274 x 152 cm	Vægt	1360 kg
Mål spillepladens underside	279 x 157 cm	Understellets mål	183 cm (center-til-center)
Spillefladens tykkelse	8,4 cm		

Relaterede produkter

PP.R.AB

PP.AR.BL

OP.PP.AB

B.DS.SP

VV.NT

Our products are delivered from our factory in the Netherlands.

HeBlad BV
Diamantweg 22
NL - 5527 LC Hapert
T. +31 497 - 36 08 08
info@bordtennisborde.dk
www.bordtennisborde.dk

Rundt Bordtennisbord Antracit-Beton

Produktkode: PP.R.AB

DKK 23.600,00 Ekskl. moms
(DKK 29.500,00 Inkl. moms)

Det runde bordtennisbord med en diameter på 260 cm i Antracit-Beton udføring.

Det perfekte bord til at spille ved med flere personer samtidig.
Dette runde bordtennisbord er helt igennem fremstillet af antracitfarvet beton.
Antracitfarvens flammende effekt medvirker til, at dette runde bord fremstår meget elegant.
Bordtennisbordet er støbt i ét stykke beton ligesom vores andre borde.
Et pragteksemplar til f.eks. skolegården, en camping eller idrætsklub. Kort sagt, et bundsolidt, robust bord, som du vil have glæde af i årevis.

Se de andre udføringer af dette runde bordtennisbord, Grøn, Blå eller Rå Beton her.

** Ved køb af et HeBlad bordtennisbord medleveres der et gratis sæt bat.

Our products are delivered from our factory in the Netherlands.

11 oktober 2024 - Priser kan ændres

HeBlad BV
Diamantweg 22
NL - 5527 LC Hapert
T. +31 497 - 36 08 08
info@bordtennisborde.dk
www.bordtennisborde.dk

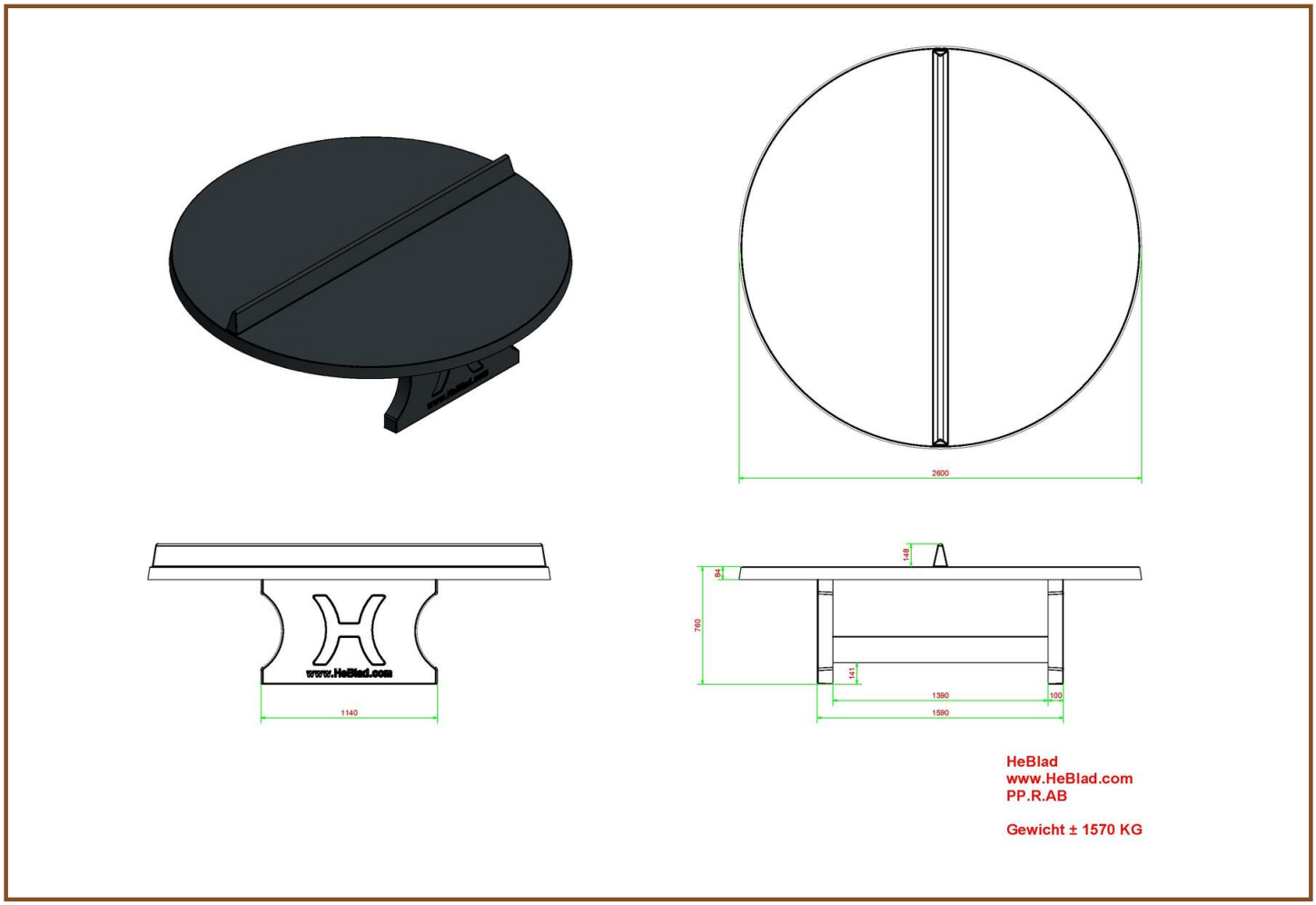

Specifikationer Rundt Bordtennisbord Antracit-Beton

Produktkode	PP.R.AB	Spillefladens højde	76 cm
Farve	Anthracite concrete	Nethøjde	14,75 cm
Spillepladens mål (L x B)	ø 260 cm	Vægt	1570 kg
Mål spillepladens underside	ø 264 cm	Understellets mål	149 cm (center-til-center)
Spillefladens tykkelse	8,4 cm		

Relaterede produkter

VV.AB

PP.AR.GR

PP.BL

PP.R.NT

B.DS.SP

Our products are delivered from our factory in the Netherlands.

HeBlad BV
Diamantweg 22
NL - 5527 LC Hapert
T. +31 497 - 36 08 08
info@bordtennisborde.dk
www.bordtennisborde.dk

Bordtennisbord Rå Beton

Produktkode: PP.NT

DKK 16.400,00 Ekskl. moms
(DKK 20.500,00 Inkl. moms)

Man kan med ret sige, at dette er et bordtennisbord uden dikkedarer! Rå, usprøjtet beton, særdeles velegnet til naturområder, hvor der ikke ønskes pangfarver. Bordet er støbt i ét stykke C45/55 beton i topkvalitet, og forsynet med både over- og underarmering, som gør, at bordet er superrobust. Også uden lakering på spillefladen overlever HeBlad bordtennisborde hver sæson, år efter år.

Our products are delivered from our factory in the Netherlands.

11 oktober 2024 - Priser kan ændres

HeBlad BV
Diamantweg 22
NL - 5527 LC Hapert
T. +31 497 - 36 08 08
info@bordtennisborde.dk
www.bordtennisborde.dk

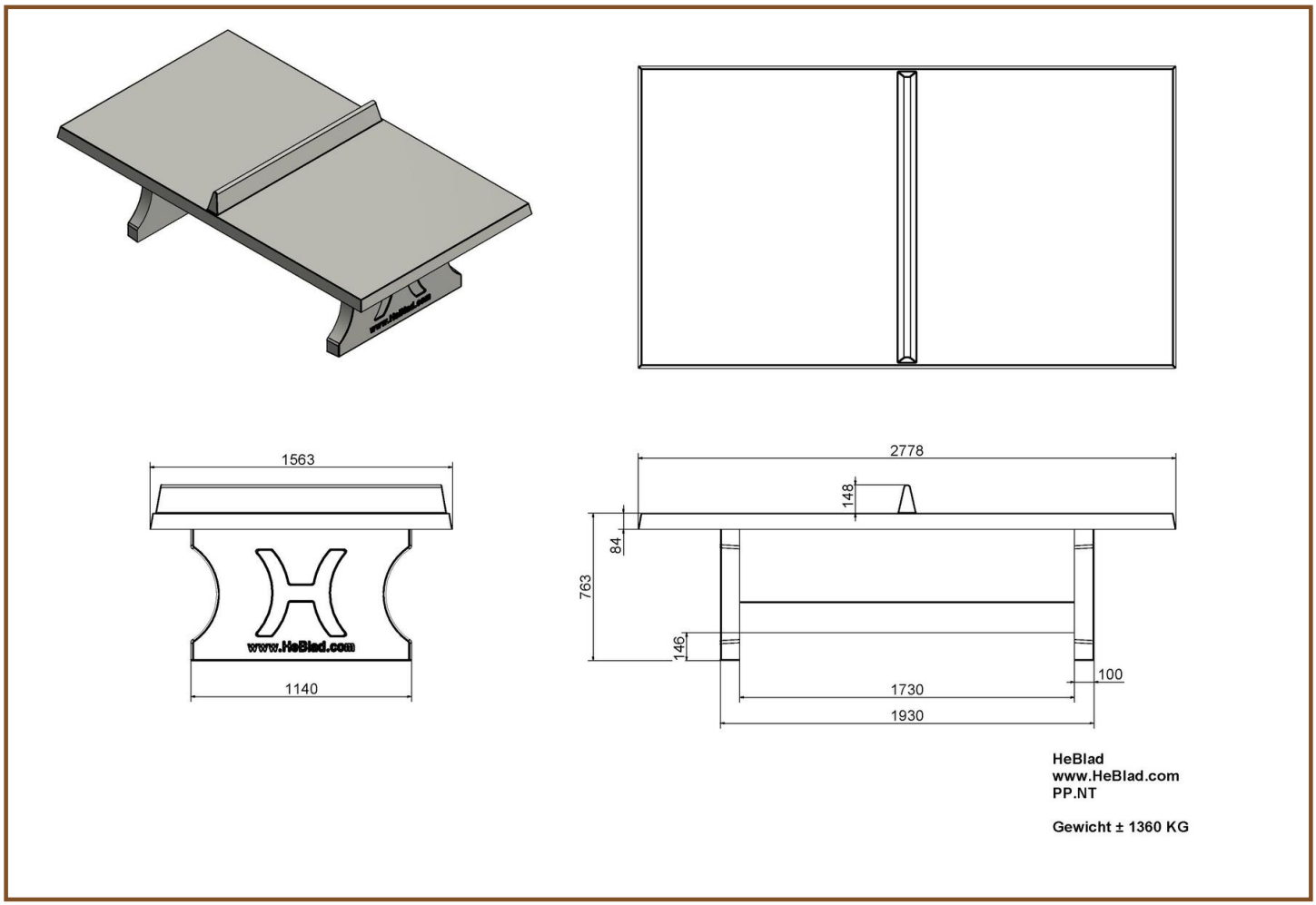

Specifikationer Bordtennisbord Rå Beton

Produktkode	PP.NT	Spillefladens højde	76 cm
Farve	Rå beton	Nethøjde	14,75 cm
Spillepladens mål (L x B)	274 x 152 cm	Vægt	1360 kg
Mål spillepladens underside	278 x 156 cm	Understellets mål	183 cm (center-til-center)
Spillefladens tykkelse	8,4 cm		

Relaterede produkter

PP.AR.GR

PP.R.BL

B.S1

OP.PP

B.DS.SP

Our products are delivered from our factory in the Netherlands.

HeBlad BV
Diamantweg 22
NL - 5527 LC Hapert
T. +31 497 - 36 08 08
info@bordtennisborde.dk
www.bordtennisborde.dk

Afrundet Bordtennisbord Rå Beton

Produktkode: PP.AR.NT

DKK 17.200,00 Ekskl. moms
(DKK 21.500,00 Inkl. moms)

Blåt bordtennisbord i beton med afrundede hjørner

Sikkerhed er højeste prioritet hos HeBlad! Dette bordtennisbord har runde hjørner for at øge sikkerheden på legepladsen. Spillefladens skrappe blå farve og udformingen virker indbydende over for mennesker af alle aldre.
Dette produkt er, ligesom alle de andre bordtennisborde fra HeBlad, fremstillet ud i ét stykke. Over- og underarmeringen samt 2-komponentlakken er garant for den højeste kvalitet. Bordet tåler al slags vejr og er modstandsdygtigt over for vandalisme.

Our products are delivered from our factory in the Netherlands.

11 oktober 2024 - Priser kan ændres

HeBlad BV
Diamantweg 22
NL - 5527 LC Hapert
T. +31 497 - 36 08 08
info@bordtennisborde.dk
www.bordtennisborde.dk

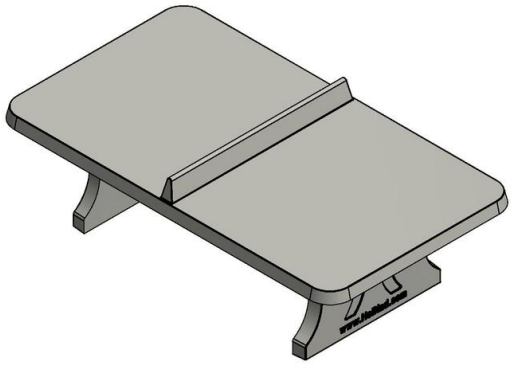

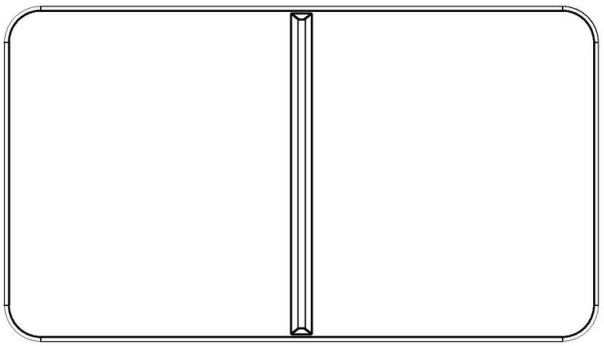

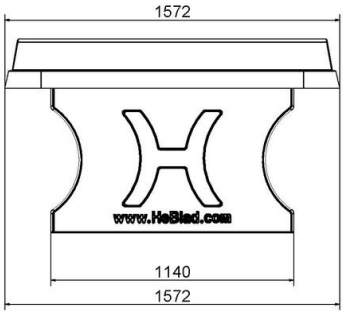

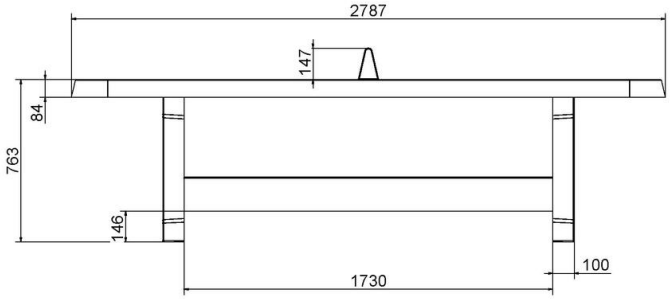

HeBlad
www.HeBlad.com
PP.AR.NT

Gewicht ± 1360 KG

Specifikationer Afrundet Bordtennisbord Rå Beton

Produktkode	PP.AR.NT	Spillefladens højde	76 cm
Farve	Rå beton	Nethøjde	14,75 cm
Spillepladens mål (L x B)	274 x 152 cm	Vægt	1360 kg
Mål spillepladens underside	279 x 157 cm	Understellets mål	183 cm (center-til-center)
Spillefladens tykkelse	8,4 cm		

Relaterede produkter

PP.R.BL

PP.GR

B.DS10

OP.PP

Our products are delivered from our factory in the Netherlands.

HeBlad BV
Diamantweg 22
NL - 5527 LC Hapert
T. +31 497 - 36 08 08
info@bordtennisborde.dk
www.bordtennisborde.dk

Rundt Bordtennisbord Rå Beton

Produktkode: PP.R.NT

DKK 21.600,00 Ekskl. moms
(DKK 27.000,00 Inkl. moms)

Rundt bordtennisbord i rå beton

Det perfekte bord til at spille ved med flere personer samtidig. Vores runde bordtennisbord giver muligheder for forskellige spil. Børn kan være meget opfindsomme i at finde på sjove spil. Bordet kan også anvendes til andre formål, som fx et samlested for unge eller som frokostbord.
En ubearbejdet rund spilleflade med en diameter på 260 cm. Bordet er fremstillet i ét stykke i C45/55 beton af højeste kvalitet med en høj trykstyrke, og er forsynet med dobbelt armering. Det gør, at bordet er super robust og modstandsdygtigt over for vandalisme.

Our products are delivered from our factory in the Netherlands.

11 oktober 2024 - Priser kan ændres

HeBlad BV
Diamantweg 22
NL - 5527 LC Hapert
T. +31 497 - 36 08 08
info@bordtennisborde.dk
www.bordtennisborde.dk

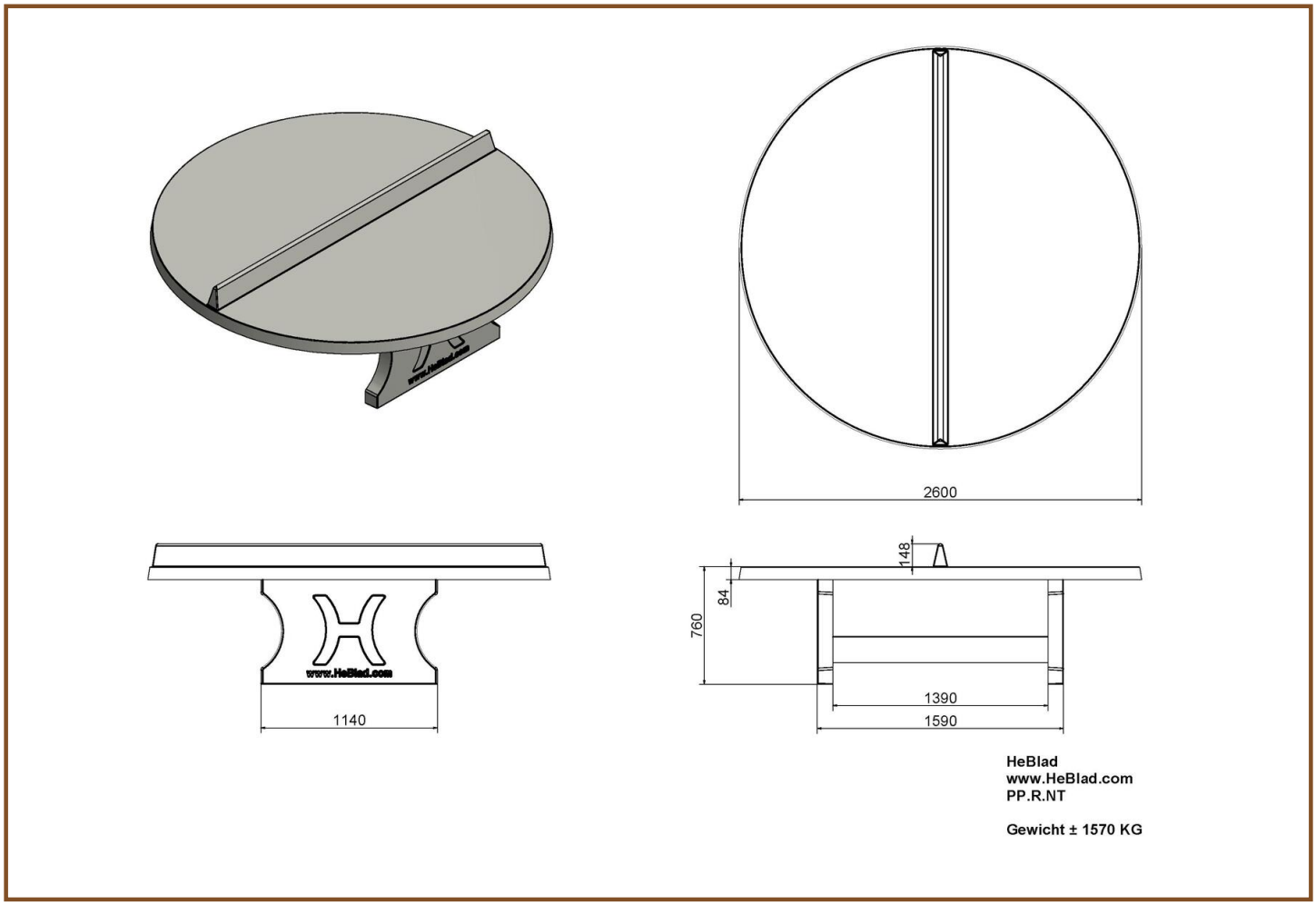

Specifikationer Rundt Bordtennisbord Rå Beton

Produktkode	PP.R.NT	Spillefladens højde	76 cm
Farve	Rå beton	Nethøjde	14,75 cm
Spillepladens mål (L x B)	ø 260 cm	Vægt	1570 kg
Mål spillepladens underside	ø 264 cm	Understellets mål	149 cm (center-til-center)
Spillefladens tykkelse	8,4 cm		

Relaterede produkter

PP.AR.GR

PP.BL

B.DS10

OP.PP

B.S1

Our products are delivered from our factory in the Netherlands.

HeBlad BV
Diamantweg 22
NL - 5527 LC Hapert
T. +31 497 - 36 08 08
info@bordtennisborde.dk
www.bordtennisborde.dk

Bordtennisbord lavt, afrundet grøn

Produktkode: PP.AR.LOW.GR

DKK 17.600,00 Ekskl. moms
(DKK 22.000,00 Inkl. moms)

Our products are delivered from our factory in the Netherlands.

11 oktober 2024 - Priser kan ændres

HeBlad BV
Diamantweg 22
NL - 5527 LC Hapert
T. +31 497 - 36 08 08
info@bordtennisborde.dk
www.bordtennisborde.dk

Specifikationer Bordtennisbord lavt, afrundet grøn

Produktkode	PP.AR.LOW.GR	Spillefladens højde	50 cm
Farve	Grün – RAL 6009	Nethøjde	14,75 cm
Spillepladens mål (L x B)	274 x 152 cm	Vægt	1380 kg
Mål spillepladens underside	279 x 157 cm	Understellets mål	183 cm (center-til-center)
Spillefladens tykkelse	8,4 cm		

Relaterede produkter

PP.AR.LOW.A

PP.AR.LOW.BL

B.S1.pastel

GT.LD.4

PP.AR.GR

Our products are delivered from our factory in the Netherlands.

HeBlad BV
Diamantweg 22
NL - 5527 LC Hapert
T. +31 497 - 36 08 08
info@bordtennisborde.dk
www.bordtennisborde.dk

Bordtennisbord lavt, afrundet blå

Produktkode: PP.AR.LOW.BL

DKK 17.600,00 Ekskl. moms
(DKK 22.000,00 Inkl. moms)

Our products are delivered from our factory in the Netherlands.

11 oktober 2024 - Priser kan ændres

HeBlad BV
Diamantweg 22
NL - 5527 LC Hapert
T. +31 497 - 36 08 08
info@bordtennisborde.dk
www.bordtennisborde.dk

Specifikationer Bordtennisbord lavt, afrundet blå

Produktkode	PP.AR.LOW.BL	Spillefladens højde	50 cm
Farve	Blau – RAL 5005	Nethøjde	14,75 cm
Spillepladens mål (L x B)	274 x 152 cm	Vægt	1380 kg
Mål spillepladens underside	279 x 157 cm	Understellets mål	183 cm (center-til-center)
Spillefladens tykkelse	8,4 cm		

Relaterede produkter

PP.AR.LOW.A

B.S1.pastel

GT.LD.AB4

OP.PP

Our products are delivered from our factory in the Netherlands.

HeBlad BV
Diamantweg 22
NL - 5527 LC Hapert
T. +31 497 - 36 08 08
info@bordtennisborde.dk
www.bordtennisborde.dk

Bordtennisbord lavt, afrundet antracit

Produktkode: PP.AR.LOW.A

DKK 17.600,00 Ekskl. moms
(DKK 22.000,00 Inkl. moms)

Our products are delivered from our factory in the Netherlands.

11 oktober 2024 - Priser kan ændres

HeBlad BV
Diamantweg 22
NL - 5527 LC Hapert
T. +31 497 - 36 08 08
info@bordtennisborde.dk
www.bordtennisborde.dk

Specifikationer Bordtennisbord lavt, afrundet antracit

Produktkode	PP.AR.LOW.A	Spillefladens højde	50 cm
Farve	Anthrazit – RAL 7016	Nethøjde	14,75 cm
Spillepladens mål (L x B)	274 x 152 cm	Vægt	1380 kg
Mål spillepladens underside	279 x 157 cm	Understellets mål	183 cm (center-til-center)
Spillefladens tykkelse	8,4 cm		

Our products are delivered from our factory in the Netherlands.

HeBlad BV
Diamantweg 22
NL - 5527 LC Hapert
T. +31 497 - 36 08 08
info@bordtennisborde.dk
www.bordtennisborde.dk

Beton bundplade til bordtennisbord

Produktkode: OP.PP

DKK 10.000,00 Ekskl. moms
(DKK 12.500,00 Inkl. moms)

En hyppig hørt klage er, at græsset under bordtennisbordene er svært at klippe. Dette problem løses straks med en bundplade. Betonbundpladen har en størrelse på 179 x 299 cm og er 10 cm tyk. På denne måde er pladsen under bordet frit for græs og er let at holde rent.

Denne bundplade er velegnet til rektangulære og afrundede bordtennisborde. Også tilgængelig med græsfliser rundt (OP.PP.TG).

Our products are delivered from our factory in the Netherlands.

11 oktober 2024 - Priser kan ændres

HeBlad BV
Diamantweg 22
NL - 5527 LC Hapert
T. +31 497 - 36 08 08
info@bordtennisborde.dk
www.bordtennisborde.dk

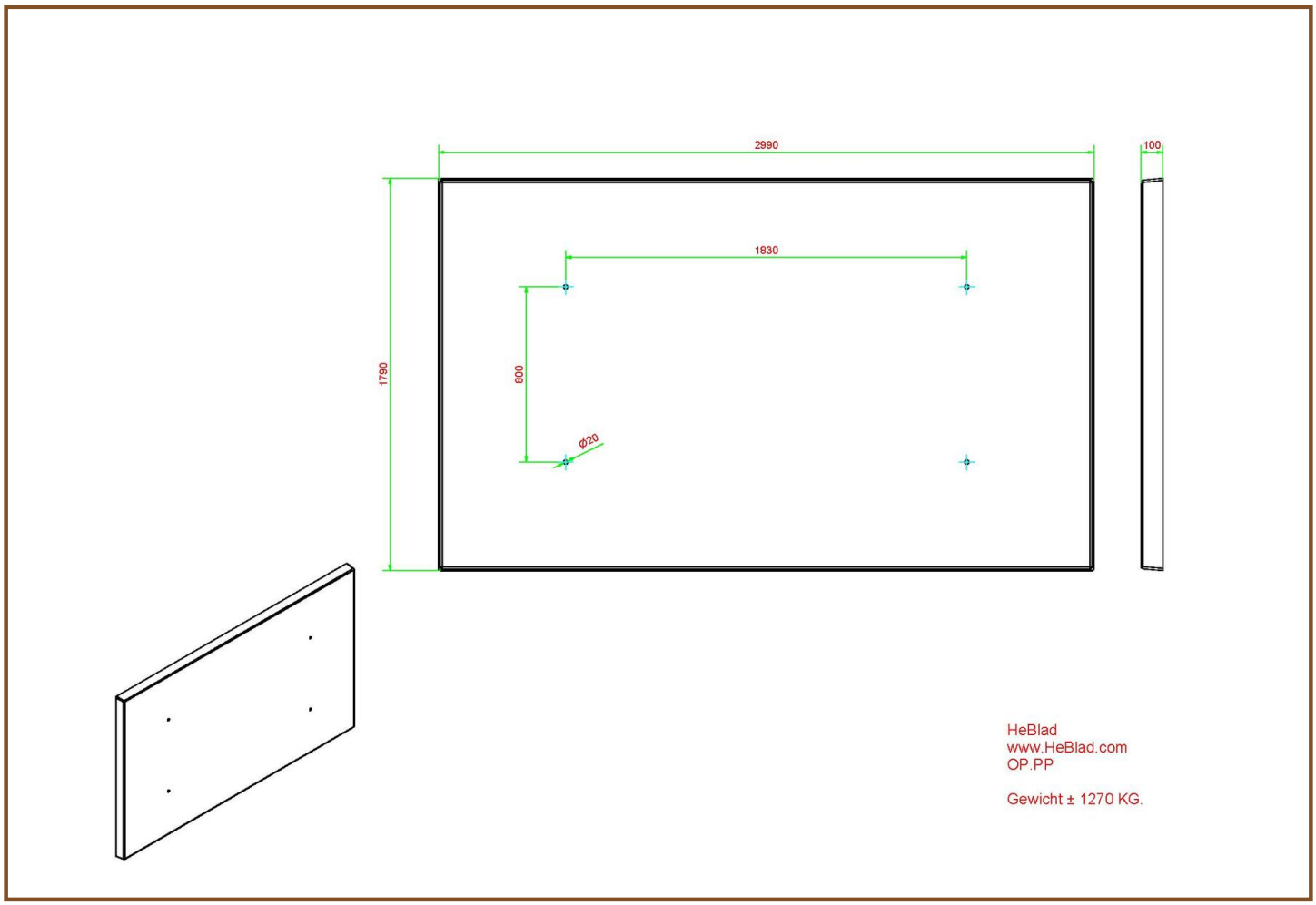

Specifikationer Beton bundplade til bordtennisbord

Produktkode	OP.PP	Bundpladens overfladebehandling	Smooth concrete
Farve	Rå beton	Løfteanordning	139 x 87 x 99 cm
Mål (L x B x H)	299 x 179 x 10 cm	Monteringsforberedelse	Huller til M16 bolte
Vægt	1270 kg		

Relaterede produkter

PP.AR.BL

PP.AR.GR

PP.BL

PP.GR

Our products are delivered from our factory in the Netherlands.

HeBlad BV
Diamantweg 22
NL - 5527 LC Hapert
T. +31 497 - 36 08 08
info@bordtennisborde.dk
www.bordtennisborde.dk

Beton bundplade til bordtennisbord Antracit-Beton

Produktkode: OP.PP.AB

DKK 10.800,00 Ekskl. moms
(DKK 13.500,00 Inkl. moms)

En hyppig hørt klage er, at græsset under bordtennisbordene er svært at klippe. Dette problem løses straks med en bundplade. Betonbundpladen har en størrelse på 179 x 299 cm og er 10 cm tyk. På denne måde er pladsen under bordet frit for græs og er let at holde rent.

Denne bundplade er velegnet til rektangulære og afrundede bordtennisborde. Også tilgængelig med græsfliser rundt (OP.PP.TG).

Our products are delivered from our factory in the Netherlands.

11 oktober 2024 - Priser kan ændres

HeBlad BV
Diamantweg 22
NL - 5527 LC Hapert
T. +31 497 - 36 08 08
info@bordtennisborde.dk
www.bordtennisborde.dk

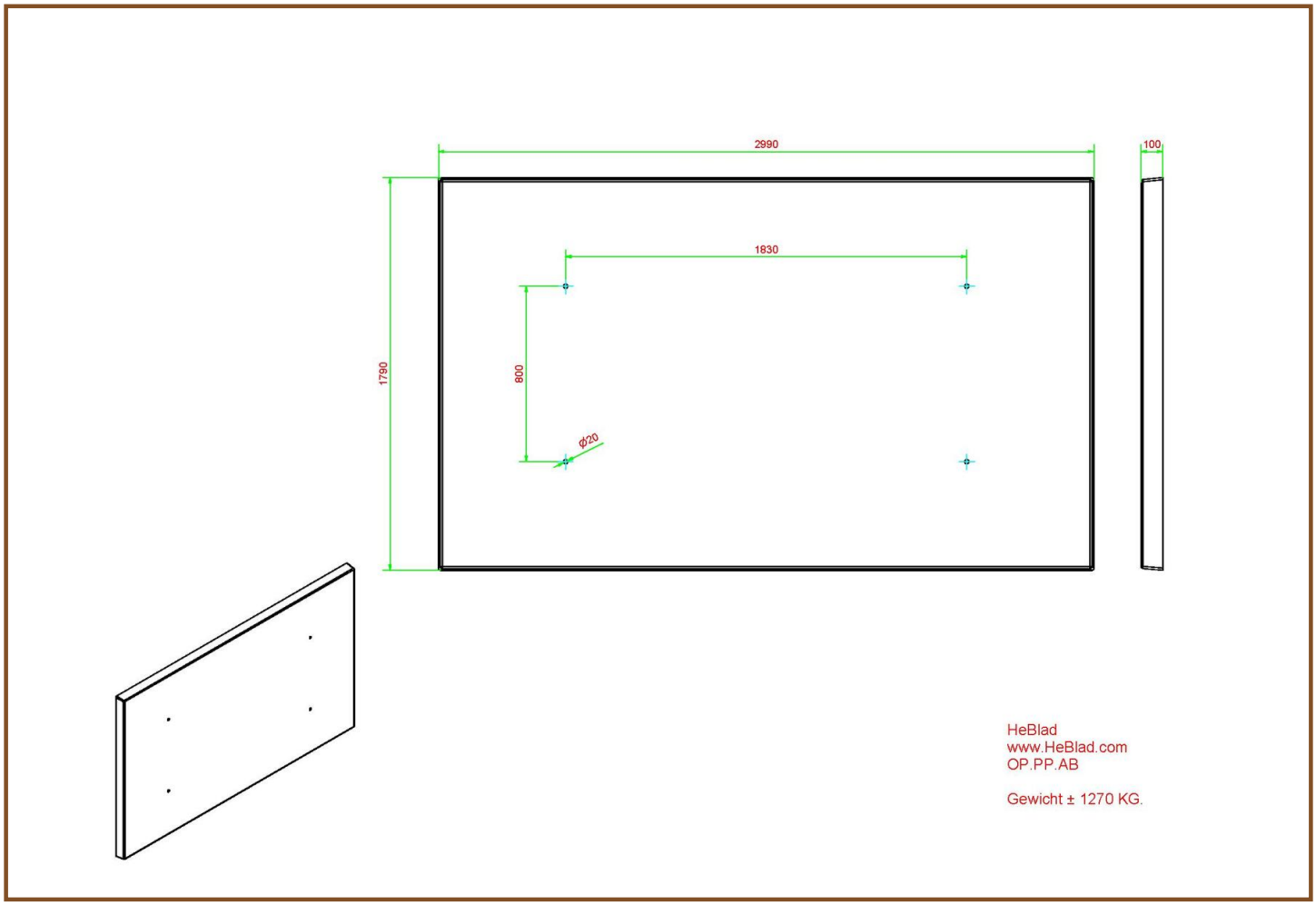

Specifikationer Beton bundplade til bordtennisbord Antracit-Beton

Produktkode	OP.PP.AB	Bundpladens overfladebehandling	Smooth concrete
Farve	Anthracite concrete	Løfteanordning	139 x 87 x 99 cm
Mål (L x B x H)	299 x 179 x 10 cm	Monteringsforberedelse	Huller til M16 bolte
Vægt	1270 kg		

Relaterede produkter

OP.PP

OP.PS.AB

PP.AR.BL

PP.GR

Our products are delivered from our factory in the Netherlands.

HeBlad BV
Diamantweg 22
NL - 5527 LC Hapert
T. +31 497 - 36 08 08
info@bordtennisborde.dk
www.bordtennisborde.dk

Fodvolleyballbord Grøn

Produktkode: VV.GR

DKK 25.600,00 Ekskl. moms
(DKK 32.000,00 Inkl. moms)

Et meget solidt sports/spillebord med let afrundet bordplade med samme mål som et bordtennisbord (274 x 152 cm)
Helt igennem af beton, støbt ud i ét.
Et bord, man kan finde masser af spillevarianter til med en fodbold. Dette bordtennisbord sørger garanteret for spillefornøjelse.
Vores fodvolleyballbord tåler alle vejrforhold, ligesom resten af HeBlads produkter.
Et pragteksemplar til f.eks. skolegårde, parker, legepladser ved idrætsklubber m.m.
Fodvolleyballbordet er udført i Antracit-Beton(helt igennem antracitfarvet beton), Rå Beton, Blå,

Our products are delivered from our factory in the Netherlands.

11 oktober 2024 - Priser kan ændres

HeBlad BV
Diamantweg 22
NL - 5527 LC Hapert
T. +31 497 - 36 08 08
info@bordtennisborde.dk
www.bordtennisborde.dk

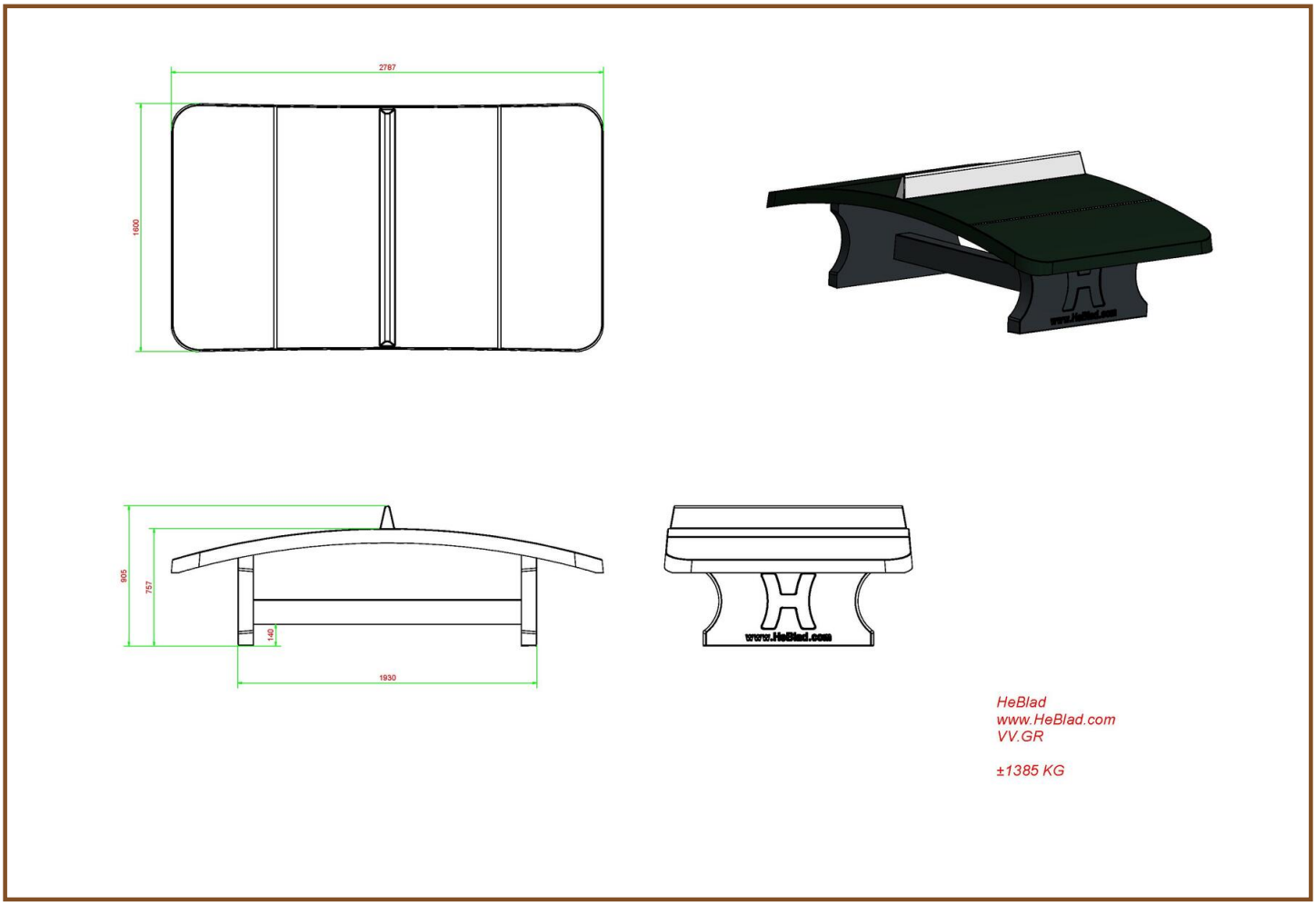

Specifikationer Fodvolleyballbord Grøn

Produktkode	VV.GR	Spillefladens højde	76 cm
Farve	Grün – RAL 6009	Nethøjde	14,75 cm
Spillepladens mål (L x B)	274 x 152 cm	Vægt	1385 kg
Mål spillepladens underside	278 x 156 cm	Understellets mål	183 cm (center-til-center)
Spillefladens tykkelse	8,4 cm		

Relaterede produkter

VV.AB

VV.NT

PP.AR.AB

PP.BL

PP.R.GR

Our products are delivered from our factory in the Netherlands.

HeBlad BV
Diamantweg 22
NL - 5527 LC Hapert
T. +31 497 - 36 08 08
info@bordtennisborde.dk
www.bordtennisborde.dk

Fodvolleyballbord blå

Produktkode: VV.BL

DKK 25.600,00 Ekskl. moms
(DKK 32.000,00 Inkl. moms)

Et meget solidt sports/spillebord med let afrundet bordplade med samme mål som et bordtennisbord (274 x 152 cm)
Helt igennem af beton, støbt ud i ét.
Et bord, man kan finde masser af spillevarianter til med en fodbold. Dette bordtennisbord sørger garanteret for spillefornøjelse.
Vores fodvolleyballbord tåler alle vejrforhold, ligesom resten af HeBlads produkter.
Et pragteksemplar til f.eks. skolegårde, parker, legepladser ved idrætsklubber m.m.
Fodvolleyballbordet er udført i Antracit-Beton(helt igennem antracitfarvet beton), Rå Beton, Grøn.

Our products are delivered from our factory in the Netherlands.

11 oktober 2024 - Priser kan ændres

HeBlad BV
Diamantweg 22
NL - 5527 LC Hapert
T. +31 497 - 36 08 08
info@bordtennisborde.dk
www.bordtennisborde.dk

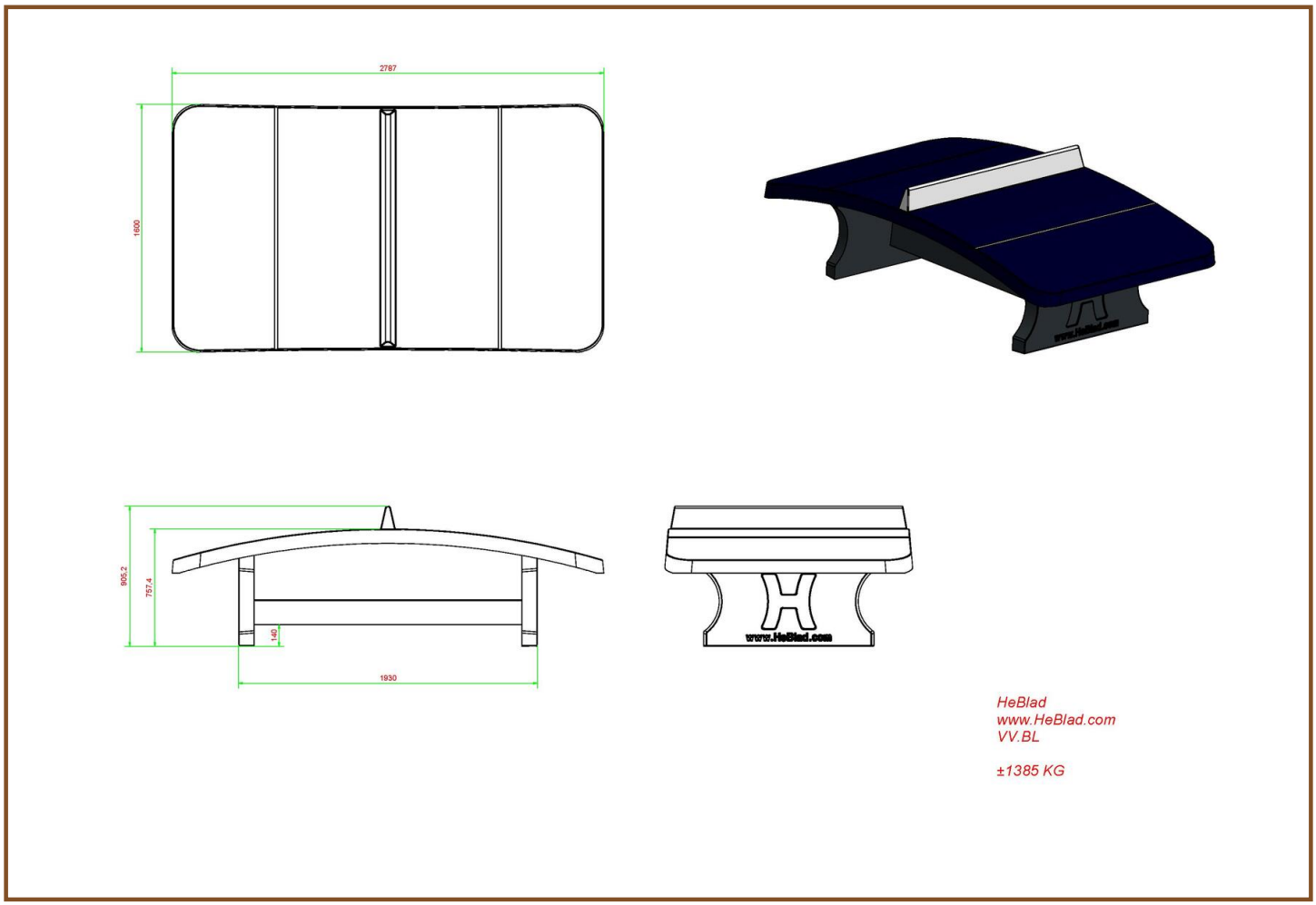

Specifikationer Fodvolleyballbord blå

Produktkode	VV.BL	Spillefladens højde	76 cm
Farve	Blau – RAL 5005	Nethøjde	14,75 cm
Spillepladens mål (L x B)	274 x 152 cm	Vægt	1385 kg
Mål spillepladens underside	278 x 156 cm	Understellets mål	183 cm (center-til-center)
Spillefladens tykkelse	8,4 cm		

Relaterede produkter

VV.AB

VV.GR

PP.AR.GR

PP.AB

PP.R.BL

Our products are delivered from our factory in the Netherlands.

HeBlad BV
Diamantweg 22
NL - 5527 LC Hapert
T. +31 497 - 36 08 08
info@bordtennisborde.dk
www.bordtennisborde.dk

Fodvolleyballbord antracit

Produktkode: VV.A

DKK 25.600,00 Ekskl. moms
(DKK 32.000,00 Inkl. moms)

Our products are delivered from our factory in the Netherlands.

11 oktober 2024 - Priser kan ændres

HeBlad BV
Diamantweg 22
NL - 5527 LC Hapert
T. +31 497 - 36 08 08
info@bordtennisborde.dk
www.bordtennisborde.dk

Specifikationer Fodvolleyballbord antracit

Produktkode	VV.A	Spillefladens højde	76 cm
Farve	Anthrazit – RAL 7016	Nethøjde	14,75 cm
Spillepladens mål (L x B)	274 x 152 cm	Vægt	1385 kg
Mål spillepladens underside	278 x 156 cm	Understellets mål	183 cm (center-til-center)
Spillefladens tykkelse	8,4 cm		

Relaterede produkter

VV.GR

Our products are delivered from our factory in the Netherlands.

HeBlad BV
Diamantweg 22
NL - 5527 LC Hapert
T. +31 497 - 36 08 08
info@bordtennisborde.dk
www.bordtennisborde.dk

Fodvolleyballbord rå beton

Produktkode: VV.NT

DKK 25.200,00 Ekskl. moms
(DKK 31.500,00 Inkl. moms)

Et robust sports-/spillebord med let bøjet bordflade i samme mål som et bordtennisbord (274 x 152 cm). Ligesom vores andre borde er dette bord også støbt i et stykke beton. Her kan man spille forskellige slags spil, men der bliver nok spillet mest med en fodbold.
Fodvolleyballbordet er meget velegnet til at forbedre boldteknik. Slå 2 fluer med et smæk i fodboldklubben: Bemærk hvor stor spillefornøjelsen er i takt med at teknikken forbedres.

Alle borde fra HeBlad, herunder vores fodvolleyballbord, er modstandsdygtige over for påvirkninger udefra. Et ægte blikfang i offentlige rum, skolegårde, parker, legepladser og idrætsklubber m.m. Dette fodvolleyballbord er udført i rå beton, men kan også fås i antracit beton, Grøn, Blå.

Our products are delivered from our factory in the Netherlands.

11 oktober 2024 - Priser kan ændres

HeBlad BV
Diamantweg 22
NL - 5527 LC Hapert
T. +31 497 - 36 08 08
info@bordtennisborde.dk
www.bordtennisborde.dk

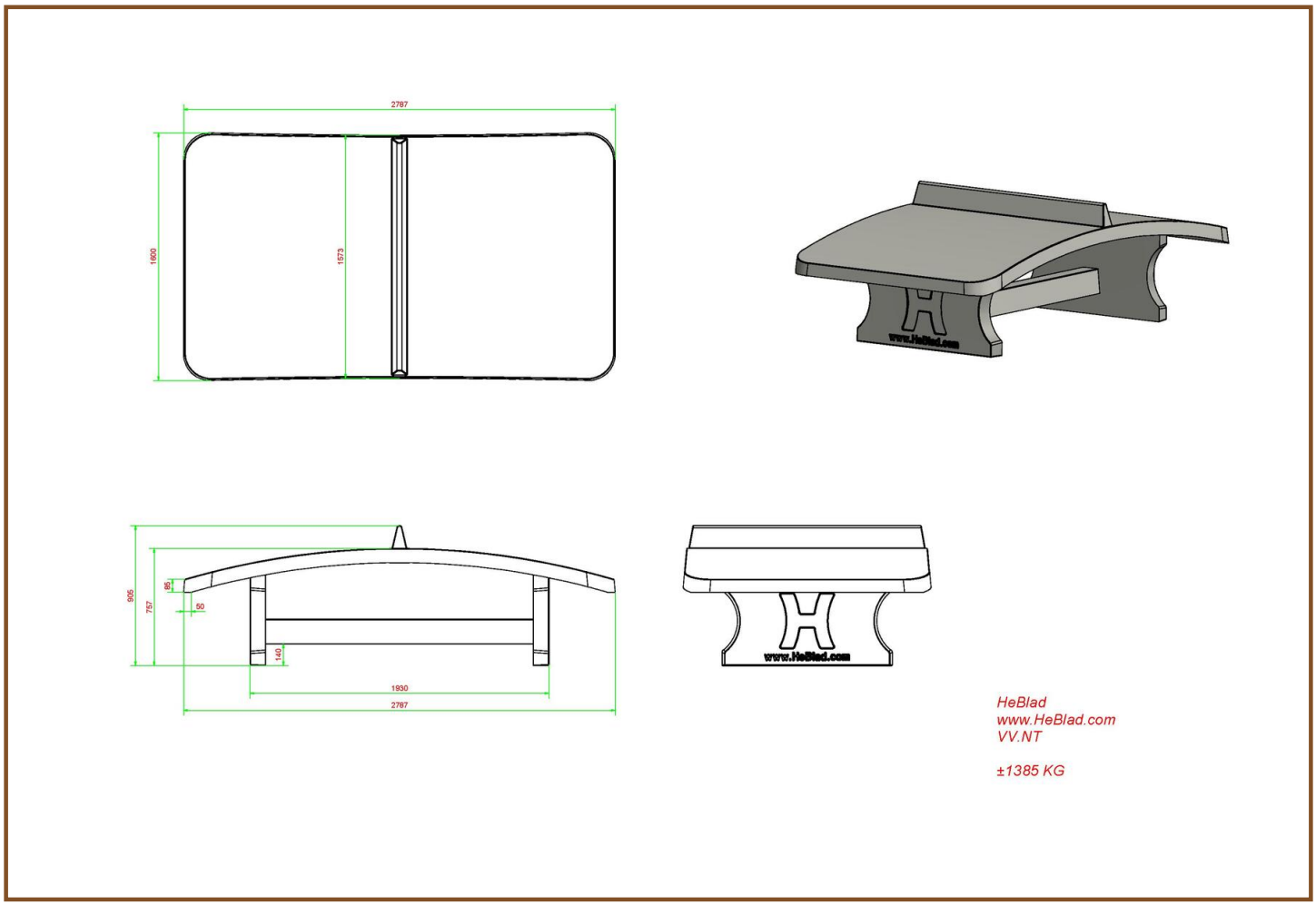

Specifikationer Fodvolleyballbord rå beton

Produktkode	VV.NT	Spillefladens højde	76 cm
Farve	Rå beton	Nethøjde	14,75 cm
Spillepladens mål (L x B)	274 x 152 cm	Vægt	1385 kg
Mål spillepladens underside	278 x 156 cm	Understellets mål	183 cm (center-til-center)
Spillefladens tykkelse	8,4 cm		

Relaterede produkter

VV.AB

PP.GR

PP.AR.BL

BB.CH.AB

PP.R.NT

Our products are delivered from our factory in the Netherlands.

HeBlad BV
Diamantweg 22
NL - 5527 LC Hapert
T. +31 497 - 36 08 08
info@bordtennisborde.dk
www.bordtennisborde.dk

Fodvolleyballbord Antracit-Beton

Produktkode: VV.AB

DKK 26.400,00 Ekskl. moms
(DKK 33.000,00 Inkl. moms)

Et meget solidt sports/spillebord med let afrundet bordplade med samme mål som et bordtennisbord (274 x 152 cm)
Helt igennem af beton, støbt ud i ét.
Et bord, man kan finde masser af spillevarianter til med en fodbold. Dette bordtennisbord sørger garanteret for spillefornøjelse.
Vores fodvolleyballbord tåler alle vejrforhold, ligesom resten af HeBlads produkter.
Et pragteksemplar til f.eks. skolegårde, parker, legepladser ved idrætsklubber m.m.
Fodvolleyballbordet er udført i Antracit-Beton (helt igennem antracitfarvet beton)

Our products are delivered from our factory in the Netherlands.

11 oktober 2024 - Priser kan ændres

HeBlad BV
Diamantweg 22
NL - 5527 LC Hapert
T. +31 497 - 36 08 08
info@bordtennisborde.dk
www.bordtennisborde.dk

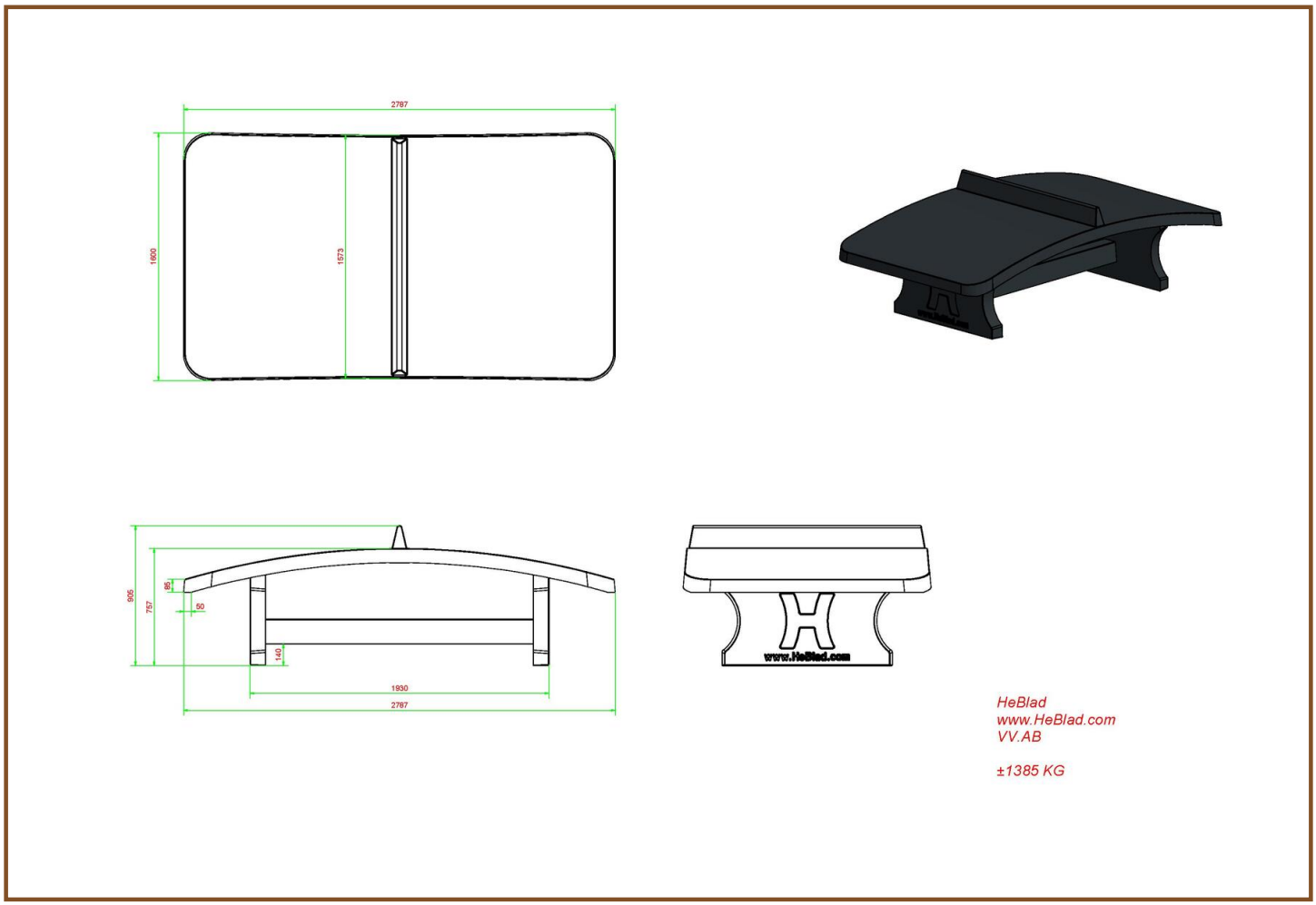

Specifikationer Fodvolleyballbord Antracit-Beton

Produktkode	VV.AB	Spillefladens højde	76 cm
Farve	Anthracite concrete	Nethøjde	14,75 cm
Spillepladens mål (L x B)	274 x 152 cm	Vægt	1385 kg
Mål spillepladens underside	278 x 156 cm	Understellets mål	183 cm (center-til-center)
Spillefladens tykkelse	8,4 cm		

Relaterede produkter

PP.AR.BL

PP.R.NT

PP.GR

BB.CH.AB

PP.AR.AB

Our products are delivered from our factory in the Netherlands.

HeBlad BV
Diamantweg 22
NL - 5527 LC Hapert
T. +31 497 - 36 08 08
info@bordtennisborde.dk
www.bordtennisborde.dk

Bordfodboldspil

Produktkode: HB.FB.A

DKK 22.400,00 Ekskl. moms
(DKK 28.000,00 Inkl. moms)

Dette bordfodboldspil er støbt ud i et stykke beton, ligesom de andre HeBlad bordbænke og bordtennisborde. Det indebærer at understellet og bordpladen ikke kan skilles ad
Der er anvendt rustfrit stål i høj kvalitet til de robuste spillestænger, mål samt skruer. Alle delene tåler at være udsat for salte omgivelser.
Figurerne og scoretavlerne er fremstillet af ubrydelig plastik. Se teksten til filmen på denne side.
Der befinder sig huller under målene, og spillets hjørner skråner lidt nedad så regnvand let kan skylle væk.
Dette antracitfarvet fodboldbord leveres standard med sorte og hvide spillefigurer og samme scoretavler.
Spillet leveres standard med 6 bolde.
Optionelt kan figurerne ogscoretavlerne også fås i 6 andre farver.

Vi har været meget kritiske ved valget af de materialer, der skulle til for at fremstille et bord, der ikke kræver alt for meget vedligeholdelse og er bestandig mod vandalisme. Og med et design, som er kendetegnende for et HeBlad produkt. Vi er overbeviste om at det i alle henseender er lykkedes for os!
Vores fodboldbord er nu allerede blevet anerkendt verden over!
Vi garanterer, at du vil få af glæde af dette robuste fodboldbord i årevis.

Our products are delivered from our factory in the Netherlands.

11 oktober 2024 - Priser kan ændres

HeBlad BV
Diamantweg 22
NL - 5527 LC Hapert
T. +31 497 - 36 08 08
info@bordtennisborde.dk
www.bordtennisborde.dk

Our products are delivered from our factory in the Netherlands.

HeBlad BV
Diamantweg 22
NL - 5527 LC Hapert
T. +31 497 - 36 08 08
info@bordtennisborde.dk
www.bordtennisborde.dk

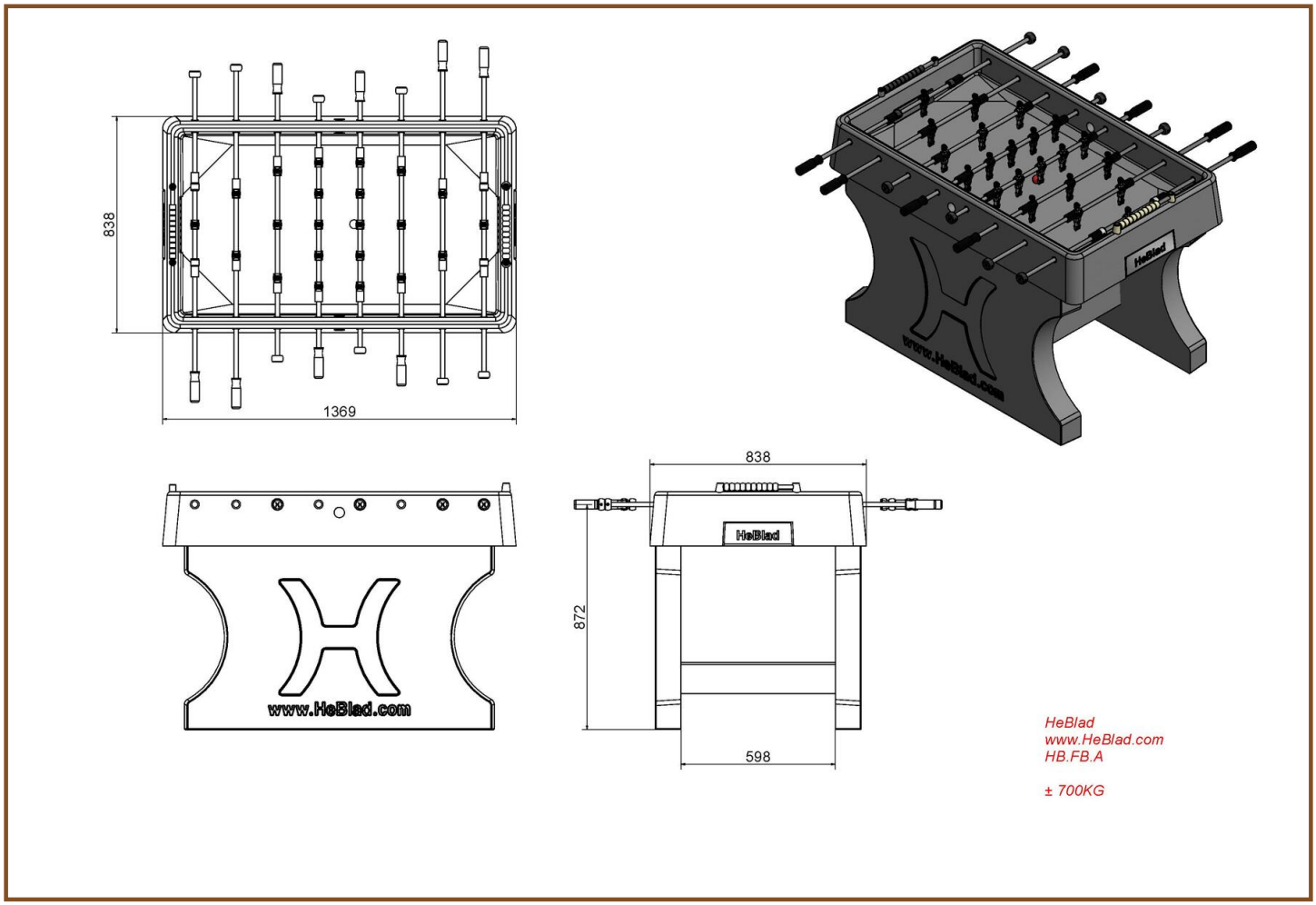

Specifikationer Bordfodboldspil

Produktkode	HB.FB.A	Vægt	700 kg
Farve	Antracitlakeret, RAL 7016	Understellets mål	60 cm
Mål (L x B x H)	137 x 134 x 95 cm		

Relaterede produkter

HB.FB.Bumperset

HB.FB.Handle

HB.FB.DOLL.Whit

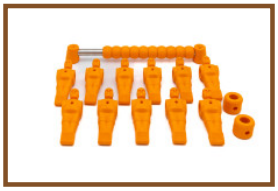
HB.FBSC.set

HB.FB.Rodset

Our products are delivered from our factory in the Netherlands.

HeBlad BV
Diamantweg 22
NL - 5527 LC Hapert
T. +31 497 - 36 08 08
info@bordtennisborde.dk
www.bordtennisborde.dk

Skakbænk Rå Beton

Produktkode: BB.CH

DKK 13.200,00 Ekskl. moms
(DKK 16.500,00 Inkl. moms)

Atter et smukt produkt i vores linje med spilleborde og bænke. Den perfekte bænk til en skolegård og det offentlige rum, hvor man kan sætte sig ned og spille et parti skak.
Den passer også fint i midtbyen, hvor den grundet sin vægt kan bruges som effektiv værn mod rambuktyveri.

* Ved køb af en skakbænk medleveres der 1 sæt skakbrikker.

Our products are delivered from our factory in the Netherlands.

11 oktober 2024 - Priser kan ændres

HeBlad BV
Diamantweg 22
NL - 5527 LC Hapert
T. +31 497 - 36 08 08
info@bordtennisborde.dk
www.bordtennisborde.dk

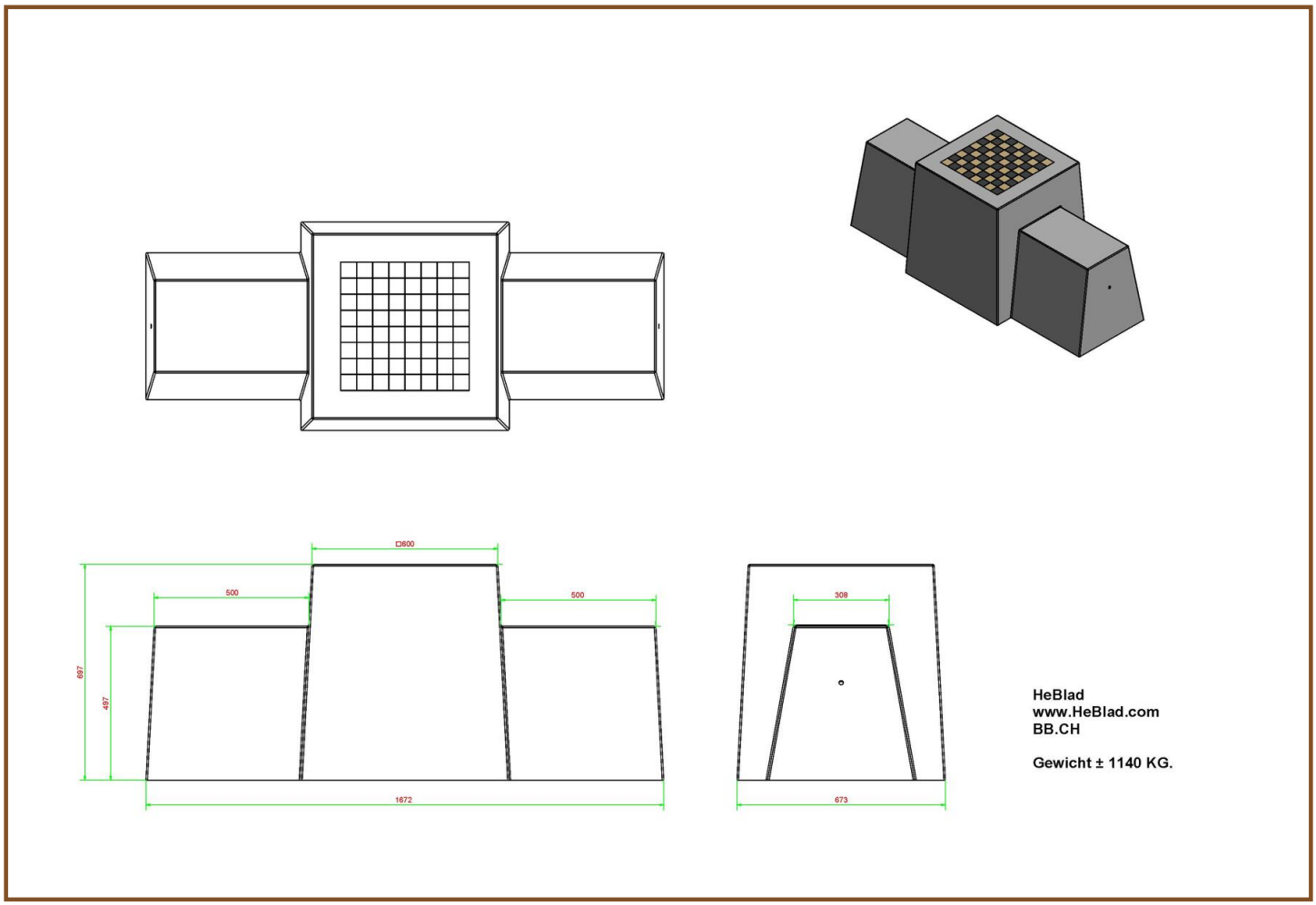

Specifikationer Skakbænk Rå Beton

Produktkode	BB.CH	Bordpladens højde	70 cm
Farve	Rå beton	Vægt	1140 kg
Mål (L x B x H)	167 x 67 x 70 cm	Antal siddepladser	2
Siddehøjde	50 cm		

Relaterede produkter

BB.CH.AB

BB.CK

GT.CH.2

GT.CH.Pieces

Our products are delivered from our factory in the Netherlands.

HeBlad BV
Diamantweg 22
NL - 5527 LC Hapert
T. +31 497 - 36 08 08
info@bordtennisborde.dk
www.bordtennisborde.dk

Beton Skakbord Rå Beton til 2 personer

Produktkode: GT.CH.2

DKK 19.000,00 Ekskl. moms
(DKK 23.750,00 Inkl. moms)

Dette betonsæt indeholder en bundplade med et skakbord og to siddepladser.

Ligesom alle andre borde og bænke fra HeBlad er bordet støbt ud i et stykke beton af højeste kvalitet.
Bundpladen måler 59 x 149 cm. Hvis der fjernes 2 x 5 fortovsfliser i skolegården, opstår der en plads på 60 x 150 cm. Bordet kan sænkes ned her, så bundpladen ligger i niveau med skolegårdens fliser. Skal bordet placeres i en park, kan pladen sænkes ned i græsset, så betonpladens overflade ligger i terrænhøjde.
Placering er medregnet i prisen. Forarbejdet skal dog være udført før aflevering af bordet.
De 64 felter (32 hvide og 32 sorte) er i marmor og natursten, og integreret i beton.
Dette skakbord er fremstillet i rå beton. Betonlooket giver et flot udseende.

Bordet er vejrbestandigt.

Ved bestilling af skakbordet medleveres 1 sæt skakbrikker.

Our products are delivered from our factory in the Netherlands.

11 oktober 2024 - Priser kan ændres

HeBlad BV
Diamantweg 22
NL - 5527 LC Hapert
T. +31 497 - 36 08 08
info@bordtennisborde.dk
www.bordtennisborde.dk

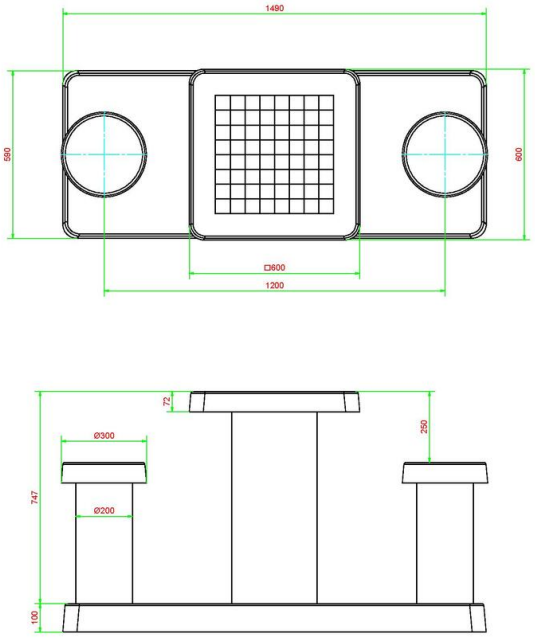

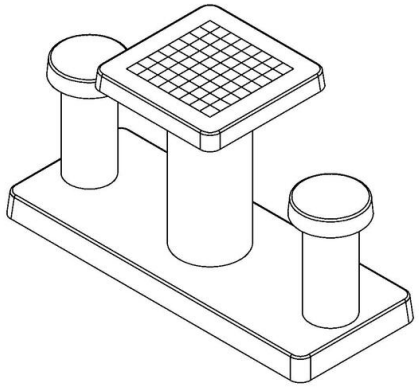

HeBlad
www.HeBlad.com
GT.CH.2

Gewicht ± 490 KG.

Specifikationer Beton Skakbord Rå Beton til 2 personer

Produktkode	GT.CH.2	Bordpladens højde	75 cm
Farve	Rå beton	Siddehøjde	50 cm
Mål (L x B x H)	149 x 60 x 85 cm	Bundpladens mål (L x B x H)	120 x 60 x 10 cm
Bordpladens mål (L x B)	60 x 60 cm	Vægt	425 kg
Bordpladens tykkelse	7 cm		

Relaterede produkter

GT.CH.AB2

GT.CK.4

BB.CH

GT.CH.Pieces

PS.DLAB.GT.132

Our products are delivered from our factory in the Netherlands.

HeBlad BV
Diamantweg 22
NL - 5527 LC Hapert
T. +31 497 - 36 08 08
info@bordtennisborde.dk
www.bordtennisborde.dk

Beton Skakbord Rå Beton til 4 personer

Produktkode: GT.CH.4

DKK 20.600,00 Ekskl. moms
(DKK 25.750,00 Inkl. moms)

Dette betonsæt indeholder en bundplade med et skakbord og fire siddepladser

Ligesom alle andre borde og bænke fra HeBlad er bordet støbt ud i et stykke beton af højeste kvalitet.
Bundpladen måler 149 x 149 cm. Hvis der fjernes 5 x 5 fortovsfliser i skolegården, opstår der en plads på 150 x 150 cm. Bordet kan sænkes ned her, så bundpladen ligger i niveau med skolegårdens fliser. Skal bordet placeres i en park, kan pladen sænkes ned i græsset, så betonpladens overflade ligger i terrænhøjde.
Placering er medregnet i prisen. Forarbejdet skal dog være udført før aflevering af bordet.
De 64 felter (32 hvide og 32 sorte) er i marmor og natursten, og integreret i beton.
Dette skakbord er fremstillet i rå beton. Betonlooket giver et flot udseende.

Bordet er vejrbestandigt.

Ved bestilling af skakbordet medleveres 1 sæt skakbrikker.

Our products are delivered from our factory in the Netherlands.

11 oktober 2024 - Priser kan ændres

HeBlad BV
Diamantweg 22
NL - 5527 LC Hapert
T. +31 497 - 36 08 08
info@bordtennisborde.dk
www.bordtennisborde.dk

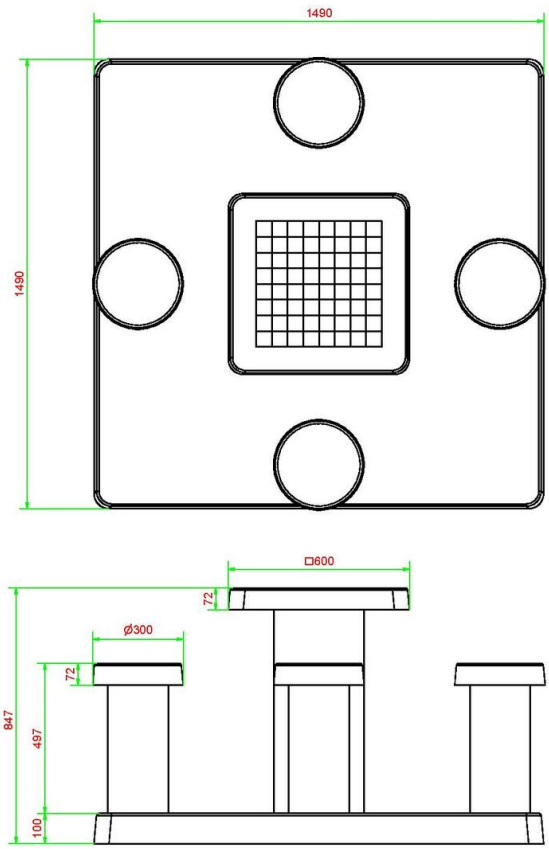

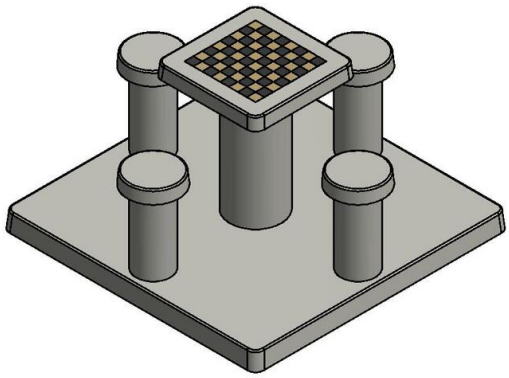

HeBlad
www.HeBlad.com
GT.CH.4

± 900 KG.

Specifikationer Beton Skakbord Rå Beton til 4 personer

Produktkode	GT.CH.4	Bordpladens højde	75 cm
Farve	Rå beton	Siddehøjde	50 cm
Mål (L x B x H)	149 x 149 x 85 cm	Bundpladens mål (L x B x H)	149 x 149 x 10 cm
Bordpladens mål (L x B)	60 x 60 cm	Vægt	900 kg
Bordpladens tykkelse	7 cm		

Relaterede produkter

GT.LD.AB4

GT.CH.2

BB.CK.AB

GT.CH.Pieces

PS.DLAB.GT.132

Our products are delivered from our factory in the Netherlands.

HeBlad BV
Diamantweg 22
NL - 5527 LC Hapert
T. +31 497 - 36 08 08
info@bordtennisborde.dk
www.bordtennisborde.dk

Skakbænk Antracit Beton

Produktkode: BB.CH.AB

DKK 13.800,00 Ekskl. moms
(DKK 17.250,00 Inkl. moms)

Denne skakbænk i Antracit-Beton er virkelig en fryd for øjet. Et unikt design, velegnet alle de steder, hvor man kunne tænke sig et spillebord.
For eksempel skolegårde, parker, bycentre. Bænken kan også bruges som effektiv værn mod rambuktyveri.

* Ved køb af en skakbænk medleveres der 1 sæt skakbrikker.

Our products are delivered from our factory in the Netherlands.

11 oktober 2024 - Priser kan ændres

HeBlad BV
Diamantweg 22
NL - 5527 LC Hapert
T. +31 497 - 36 08 08
info@bordtennisborde.dk
www.bordtennisborde.dk

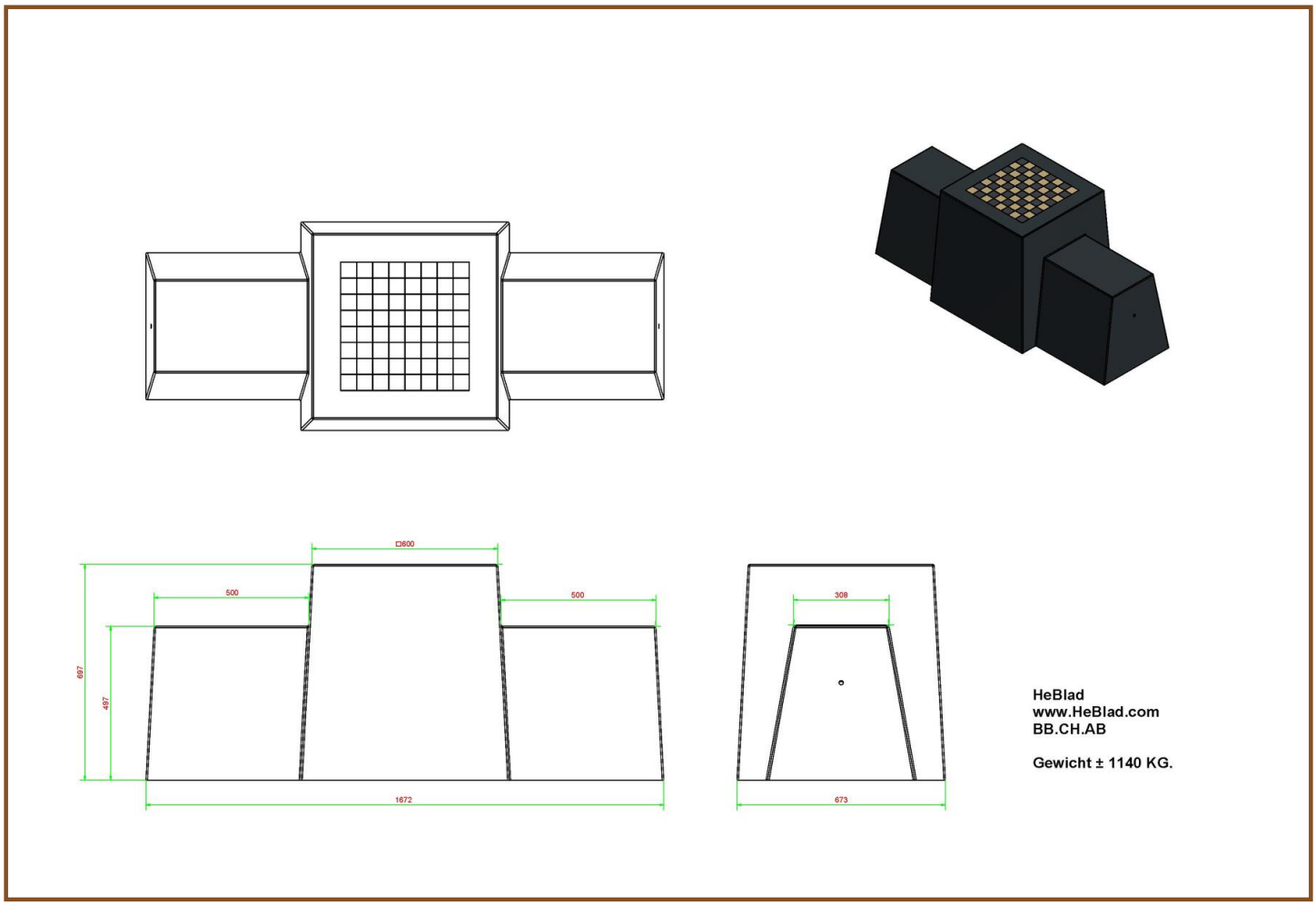

Specifikationer Skakbænk Antracit Beton

Produktkode	BB.CH.AB	Bordpladens højde	70 cm
Farve	Antraciet-beton	Vægt	1140 kg
Mål (L x B x H)	167 x 67 x 70 cm	Antal siddepladser	2
Siddehøjde	50 cm		

Relaterede produkter

BB.CH

BB.CK.AB

GT.CH.AB2

GT.CH.Pieces

Our products are delivered from our factory in the Netherlands.

HeBlad BV
Diamantweg 22
NL - 5527 LC Hapert
T. +31 497 - 36 08 08
info@bordtennisborde.dk
www.bordtennisborde.dk

Beton Skakbord Antracit-Beton 2 personers

Produktkode: GT.CH.AB2

DKK 19.800,00 Ekskl. moms
(DKK 24.750,00 Inkl. moms)

Dette betonsæt indeholder en bundplade med et skakbord og to siddepladser.

Ligesom alle andre borde og bænke fra HeBlad er bordet støbt ud i et stykke beton af højeste kvalitet.
Bundpladen måler 59 x 149 cm. Hvis der fjernes 2 x 5 fortovsfliser i skolegården, opstår der en plads på 60 x 150 cm. Bordet kan sænkes ned her, så bundpladen ligger i niveau med skolegårdens fliser. Skal bordet placeres i en park, kan pladen sænkes ned i græsset, så betonpladens overflade ligger i terrænhøjde.
Placering er medregnet i prisen. Forarbejdet skal dog være udført før aflevering af bordet.
De 64 felter (32 hvide og 32 sorte) er i marmor og natursten, og integreret i beton.
Dette skakbord er produceret i antracitfarvet beton. Antracitfarven "betonlook" giver et flot udseende.

Bordet er vejrbestandigt.

Ved bestilling af skakbordet medleveres 1 sæt skakbrikker.

Our products are delivered from our factory in the Netherlands.

11 oktober 2024 - Priser kan ændres

HeBlad BV
Diamantweg 22
NL - 5527 LC Hapert
T. +31 497 - 36 08 08
info@bordtennisborde.dk
www.bordtennisborde.dk

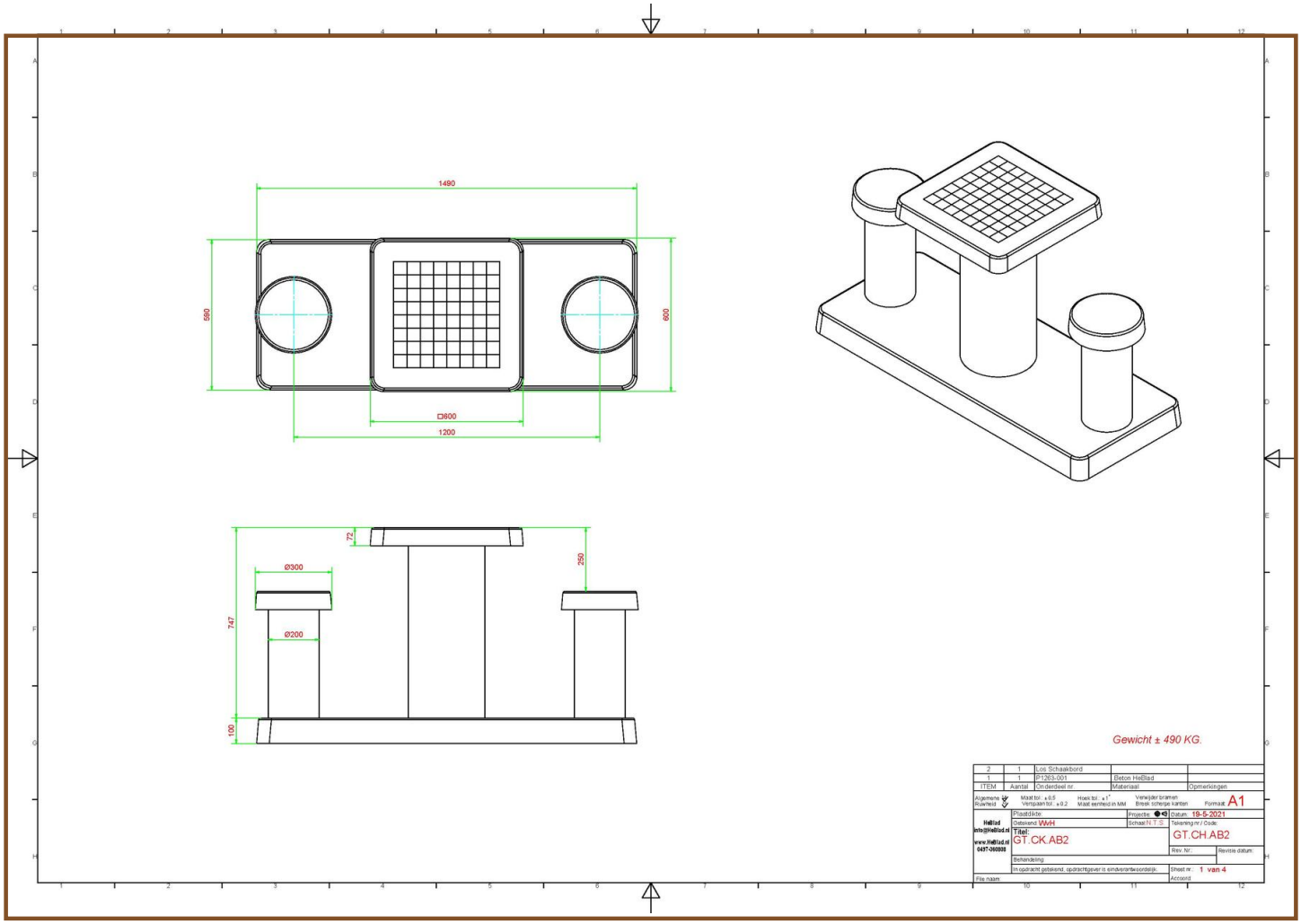

Specifikationer Beton Skakbord Antracit-Beton 2 personers

Produktkode	GT.CH.AB2	Bordpladens højde	75 cm
Farve	Anthracite concrete	Siddehøjde	50 cm
Mål (L x B x H)	149 x 60 x 85 cm	Bundpladens mål (L x B x H)	120 x 60 x 10 cm
Bordpladens mål (L x B)	60 x 60 cm	Vægt	425 kg
Bordpladens tykkelse	7 cm		

Relaterede produkter

GT.CH.2

GT.CK.AB4

BB.CK.AB

GT.CH.Pieces

PS.DL.GT.132

Our products are delivered from our factory in the Netherlands.

HeBlad BV
Diamantweg 22
NL - 5527 LC Hapert
T. +31 497 - 36 08 08
info@bordtennisborde.dk
www.bordtennisborde.dk

Beton Skakbord Antracit Beton, 4-personers

Produktkode: GT.CH.AB4

DKK 22.200,00 Ekskl. moms
(DKK 27.750,00 Inkl. moms)

Dette betonsæt indeholder en bundplade med et skakbord og fire siddepladser

Ligesom alle andre borde og bænke fra HeBlad er bordet støbt ud i et stykke beton af højeste kvalitet.
Bundpladen måler 149 x 149 cm. Hvis der fjernes 5 x 5 fortovsfliser i skolegården, opstår der en plads på 150 x 150 cm. Bordet kan sænkes ned her, så bundpladen ligger i niveau med skolegårdens fliser. Skal bordet placeres i en park, kan pladen sænkes ned i græsset, så betonpladens overflade ligger i terrænhøjde.
Placering er medregnet i prisen. Forarbejdet skal dog være udført før aflevering af bordet.
De 64 felter (32 hvide og 32 sorte) er i marmor og natursten, og integreret i beton.
Dette skakbord er produceret i antracitfarvet beton. Antracitfarven "betonlook" giver et flot udseende.

Bordet er vejrbestandigt.

Ved bestilling af skakbordet medleveres 1 sæt skakbrikker.

Our products are delivered from our factory in the Netherlands.

11 oktober 2024 - Priser kan ændres

HeBlad BV
Diamantweg 22
NL - 5527 LC Hapert
T. +31 497 - 36 08 08
info@bordtennisborde.dk
www.bordtennisborde.dk

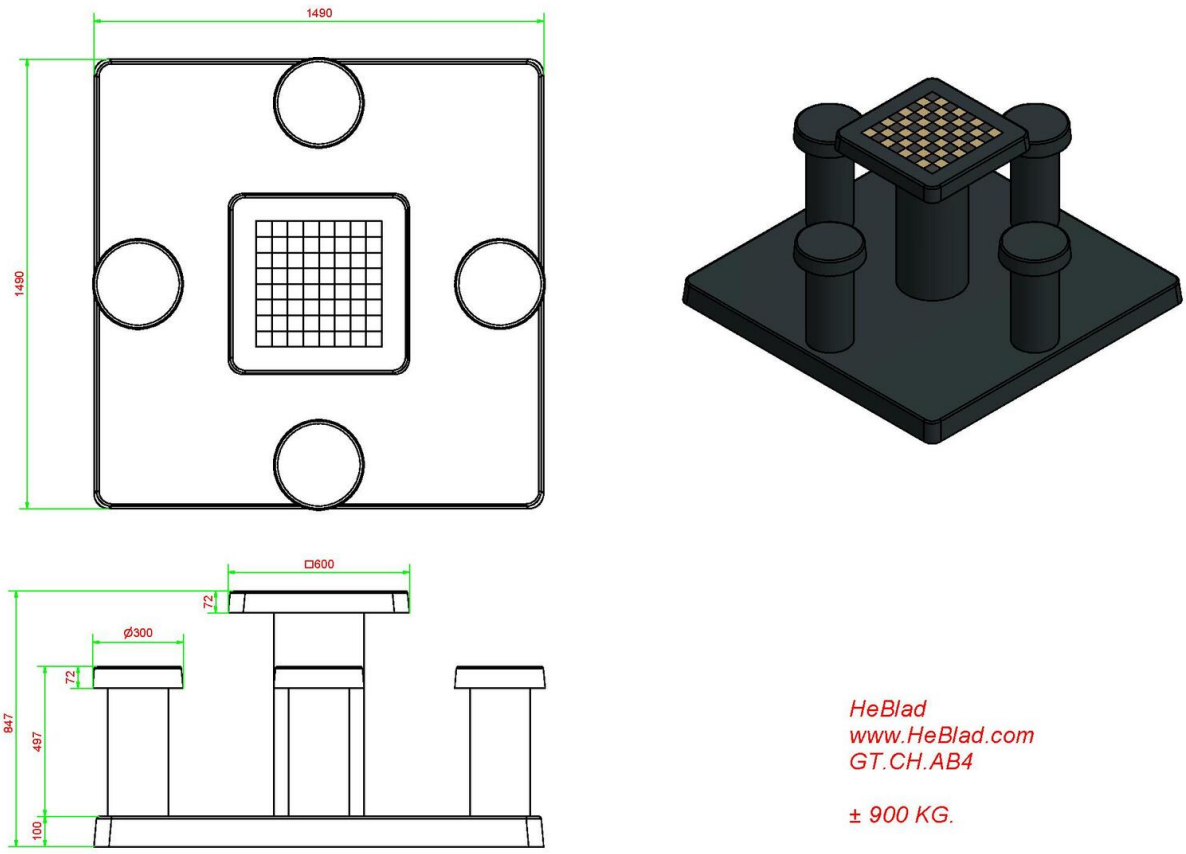

Specifikationer Beton Skakbord Antracit Beton, 4-personers

Produktkode	GT.CH.AB4	Bordpladens højde	75 cm
Farve	Anthracite concrete	Siddehøjde	50 cm
Mål (L x B x H)	149 x 149 x 85 cm	Bundpladens mål (L x B x H)	149 x 149 x 10 cm
Bordpladens mål (L x B)	60 x 60 cm	Vægt	900 kg
Bordpladens tykkelse	7 cm		

Relaterede produkter

GT.CH.G4

GT.CK.AB2

BB.CH.AB

GT.CH.Pieces

PS.DL.GT.132

Our products are delivered from our factory in the Netherlands.

HeBlad BV
Diamantweg 22
NL - 5527 LC Hapert
T. +31 497 - 36 08 08
info@bordtennisborde.dk
www.bordtennisborde.dk

Backgammon bænk Naturbeton

Produktkode: BB.BG

DKK 14.800,00 Ekskl. moms
(DKK 18.500,00 Inkl. moms)

Our products are delivered from our factory in the Netherlands.

11 oktober 2024 - Priser kan ændres

HeBlad BV
Diamantweg 22
NL - 5527 LC Hapert
T. +31 497 - 36 08 08
info@bordtennisborde.dk
www.bordtennisborde.dk

Specifikationer Backgammon bænk Naturbeton

Produktkode	BB.BG	Bordpladens højde	70 cm
Farve	Rå beton	Vægt	1140 kg
Mål (L x B x H)	167 x 67 x 70 cm	Antal siddepladser	2
Siddehøjde	50 cm		

Our products are delivered from our factory in the Netherlands.

HeBlad BV
Diamantweg 22
NL - 5527 LC Hapert
T. +31 497 - 36 08 08
info@bordtennisborde.dk
www.bordtennisborde.dk

Beton Backgammon bord naturlig 2 personer

Produktkode: GT.BG.2

DKK 20.600,00 Ekskl. moms
(DKK 25.750,00 Inkl. moms)

Our products are delivered from our factory in the Netherlands.

11 oktober 2024 - Priser kan ændres

HeBlad BV
Diamantweg 22
NL - 5527 LC Hapert
T. +31 497 - 36 08 08
info@bordtennisborde.dk
www.bordtennisborde.dk

Specifikationer Beton Backgammon bord naturlig 2 personer

Produktkode	GT.BG.2	Bordpladens højde	75 cm
Farve	Rå beton	Siddehøjde	50 cm
Mål (L x B x H)	149 x 59 x 85 cm	Bundpladens mål (L x B x H)	120 x 60 x 10 cm
Bordpladens mål (L x B)	60 x 60 cm	Vægt	425 kg
Bordpladens tykkelse	7 cm		

Our products are delivered from our factory in the Netherlands.

HeBlad BV
Diamantweg 22
NL - 5527 LC Hapert
T. +31 497 - 36 08 08
info@bordtennisborde.dk
www.bordtennisborde.dk

Beton Backgammon bord naturlig 4 personer

Produktkode: GT.BG.4

DKK 22.200,00 Ekskl. moms
(DKK 27.750,00 Inkl. moms)

Our products are delivered from our factory in the Netherlands.

11 oktober 2024 - Priser kan ændres

HeBlad BV
Diamantweg 22
NL - 5527 LC Hapert
T. +31 497 - 36 08 08
info@bordtennisborde.dk
www.bordtennisborde.dk

Specifikationer Beton Backgammon bord naturlig 4 personer

Produktkode	GT.BG.4	Bordpladens højde	75 cm
Farve	Rå beton	Siddehøjde	50 cm
Mål (L x B x H)	149 x 149 x 85 cm	Bundpladens mål (L x B x H)	149 x 149 x 10 cm
Bordpladens mål (L x B)	60 x 60 cm	Vægt	900 kg
Bordpladens tykkelse	7 cm		

Our products are delivered from our factory in the Netherlands.

HeBlad BV
Diamantweg 22
NL - 5527 LC Hapert
T. +31 497 - 36 08 08
info@bordtennisborde.dk
www.bordtennisborde.dk

Backgammon bænk antracit-beton

Produktkode: BB.BG.AB

DKK 15.400,00 Ekskl. moms
(DKK 19.250,00 Inkl. moms)

Our products are delivered from our factory in the Netherlands.

11 oktober 2024 - Priser kan ændres

HeBlad BV
Diamantweg 22
NL - 5527 LC Hapert
T. +31 497 - 36 08 08
info@bordtennisborde.dk
www.bordtennisborde.dk

Specifikationer Backgammon bænk antracit-beton

Produktkode	BB.BG.AB	Bordpladens højde	70 cm
Farve	Anthracite concrete	Vægt	1140 kg
Mål (L x B x H)	167 x 67 x 70 cm	Antal siddepladser	2
Siddehøjde	50 cm		

Our products are delivered from our factory in the Netherlands.

HeBlad BV
Diamantweg 22
NL - 5527 LC Hapert
T. +31 497 - 36 08 08
info@bordtennisborde.dk
www.bordtennisborde.dk

Beton Backgammon bord antracit-beton 2 personer

Produktkode: GT.BG.AB2

DKK 21.400,00 Ekskl. moms
(DKK 26.750,00 Inkl. moms)

Our products are delivered from our factory in the Netherlands.

11 oktober 2024 - Priser kan ændres

HeBlad BV
Diamantweg 22
NL - 5527 LC Hapert
T. +31 497 - 36 08 08
info@bordtennisborde.dk
www.bordtennisborde.dk

Specifikationer Beton Backgammon bord antracit-beton 2 personer

Produktkode	GT.BG.AB2	Bordpladens højde	75 cm
Farve	Anthracite concrete	Siddehøjde	50 cm
Mål (L x B x H)	149 x 59 x 85 cm	Bundpladens mål (L x B x H)	120 x 60 x 10 cm
Bordpladens mål (L x B)	60 x 60 cm	Vægt	425 kg
Bordpladens tykkelse	7 cm		

Our products are delivered from our factory in the Netherlands.

HeBlad BV
Diamantweg 22
NL - 5527 LC Hapert
T. +31 497 - 36 08 08
info@bordtennisborde.dk
www.bordtennisborde.dk

Beton Backgammon bord antracit-beton 4 personer

Produktkode: GT.BG.AB4

DKK 23.000,00 Ekskl. moms
(DKK 28.750,00 Inkl. moms)

Our products are delivered from our factory in the Netherlands.

11 oktober 2024 - Priser kan ændres

HeBlad BV
Diamantweg 22
NL - 5527 LC Hapert
T. +31 497 - 36 08 08
info@bordtennisborde.dk
www.bordtennisborde.dk

Specifikationer Beton Backgammon bord antracit-beton 4 personer

Produktkode	GT.BG.AB4	Bordpladens højde	75 cm
Farve	Anthracite concrete	Siddehøjde	50 cm
Mål (L x B x H)	149 x 149 x 85 cm	Bundpladens mål (L x B x H)	149 x 149 x 10 cm
Bordpladens mål (L x B)	60 x 60 cm	Vægt	900 kg
Bordpladens tykkelse	7 cm		

Our products are delivered from our factory in the Netherlands.

HeBlad BV
Diamantweg 22
NL - 5527 LC Hapert
T. +31 497 - 36 08 08
info@bordtennisborde.dk
www.bordtennisborde.dk

Dambænk Rå Beton

Produktkode: BB.CK

DKK 13.600,00 Ekskl. moms
(DKK 17.000,00 Inkl. moms)

En flot bænk med et damspil integreret i bordpladen. Specielt til udendørs brug, ligesom resten af HeBlads produkter.
Ideel til en skolegård, park eller i bycentret. Men den egner sig også som værn mod rambuktyveri.
Udført i Rå Beton.

* Ved køb af en skakbænk medleveres der 1 sæt dambrikker.

Our products are delivered from our factory in the Netherlands.

11 oktober 2024 - Priser kan ændres

HeBlad BV
Diamantweg 22
NL - 5527 LC Hapert
T. +31 497 - 36 08 08
info@bordtennisborde.dk
www.bordtennisborde.dk

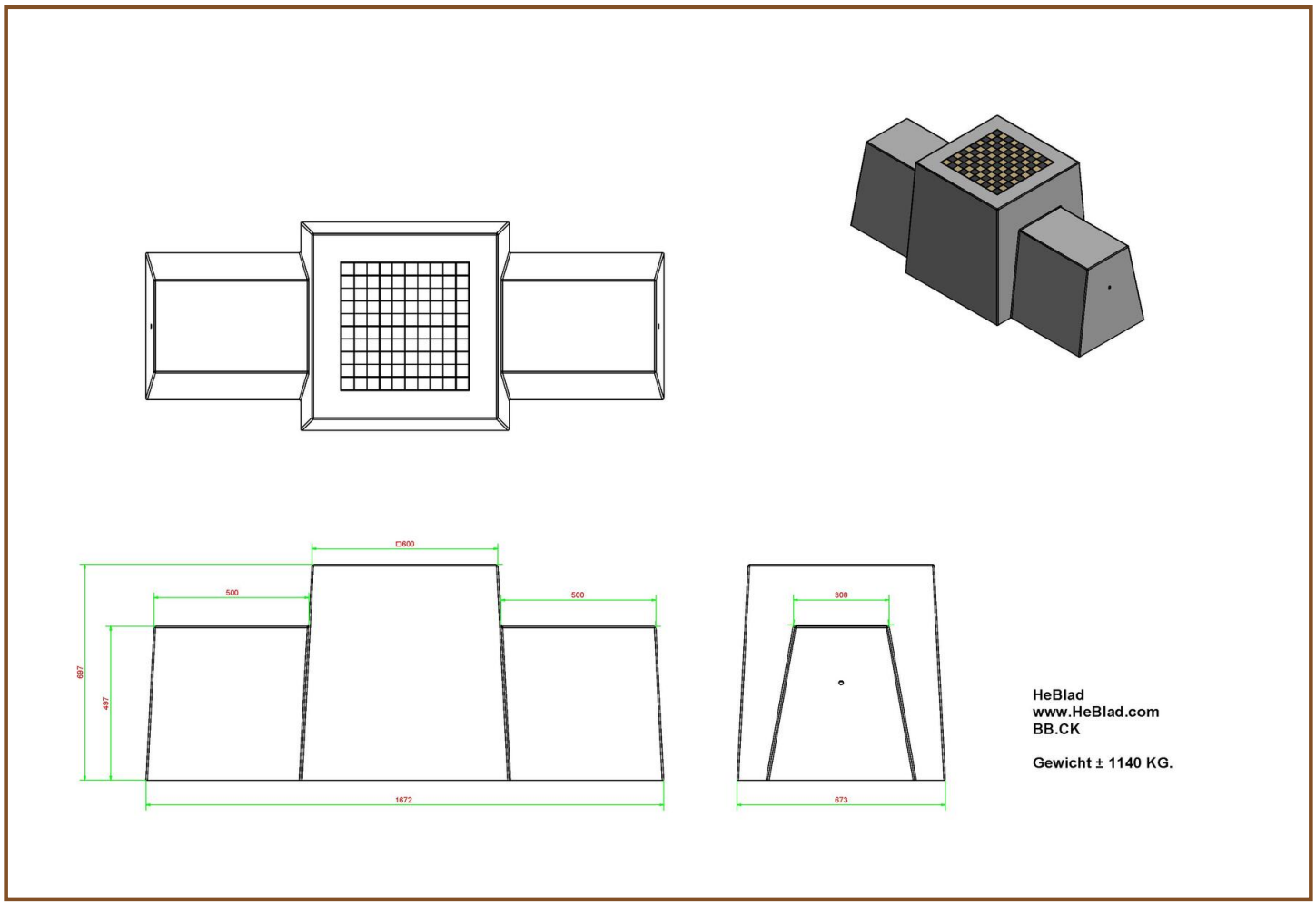

Specifikationer Dambænk Rå Beton

Produktkode	BB.CK	Bordpladens højde	70 cm
Farve	Rå beton	Vægt	1140 kg
Mål (L x B x H)	167 x 67 x 70 cm	Antal siddepladser	2
Siddehøjde	50 cm		

Relaterede produkter

BB.CK.AB

BB.CH

GT.CK.2

GT.CK.Pieces

GT.CH.4

Our products are delivered from our factory in the Netherlands.

HeBlad BV
Diamantweg 22
NL - 5527 LC Hapert
T. +31 497 - 36 08 08
info@bordtennisborde.dk
www.bordtennisborde.dk

Beton Dambord Rå Beton 2 personers

Produktkode: GT.CK.2

DKK 19.400,00 Ekskl. moms
(DKK 24.250,00 Inkl. moms)

Dette betonsæt indeholder en bundplade med et dambord og to siddepladser. Spillebordet fremstår rigtig flot og er egnet til alle steder, hvor man ønsker underholdning for alle aldre.
De 100 felter (50 hvide og 50 sorte) er i marmor og natursten. Natursten, vi har integreret i beton.
Bundpladen måler 59 x 149 cm. Hvis der fjernes 2 x 5 fortovsfliser i skolegården, opstår der en plads på 60 x 150 cm. Bordet kan sænkes ned her, så bundpladen ligger i niveau med skolegårdens fliser.

Skal bordet placeres i en park, kan pladen sænkes ned i græsset, så betonpladens overflade ligger i terrænhøjde.
Placering er medregnet i prisen. Forarbejdet skal dog være udført før aflevering af bordet.

Ligesom alle andre borde og bænke fra HeBlad er bordet støbt ud i et stykke beton af højeste kvalitet.
Dette beton dambord er fremstillet i rå beton. Betonlooket giver et flot udseende.
Bordet er vejrsbestandigt.

Our products are delivered from our factory in the Netherlands.

11 oktober 2024 - Priser kan ændres

HeBlad BV
Diamantweg 22
NL - 5527 LC Hapert
T. +31 497 - 36 08 08
info@bordtennisborde.dk
www.bordtennisborde.dk

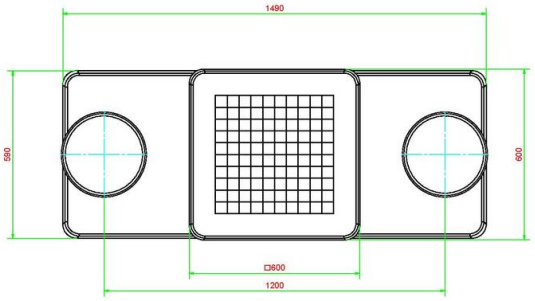

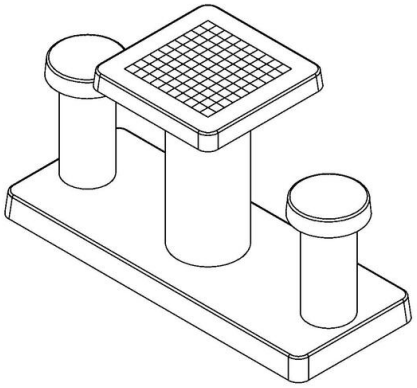

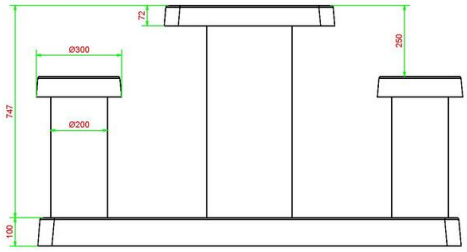

HeBlad
www.HeBlad.com
GT.CK.2

Gewicht ± 490 KG.

Specifikationer Beton Dambord Rå Beton 2 personers

Produktkode	GT.CK.2	Bordpladens højde	75 cm
Farve	Rå beton	Siddehøjde	50 cm
Mål (L x B x H)	149 x 59 x 85 cm	Bundpladens mål (L x B x H)	120 x 60 x 10 cm
Bordpladens mål (L x B)	60 x 60 cm	Vægt	425 kg
Bordpladens tykkelse	7 cm		

Relaterede produkter

GT.CK.AB2

GT.CH.4

BB.CK

GT.CK.Pieces

PS.DLAB.GT.132

Our products are delivered from our factory in the Netherlands.

HeBlad BV
Diamantweg 22
NL - 5527 LC Hapert
T. +31 497 - 36 08 08
info@bordtennisborde.dk
www.bordtennisborde.dk

Beton Dambord Rå Beton 4 personers

DKK 21.000,00 Ekskl. moms
(DKK 26.250,00 Inkl. moms)

Produktkode: GT.CK.4

Dette betonsæt indeholder en bundplade med et dambord og fire siddepladser.

Spillebordet fremstår rigtig flot og er egnet til alle steder, hvor man ønsker underholdning for alle aldre.
De 100 felter (50 hvide og 50 sorte) er i marmor og natursten. Natursten, vi har integreret i beton.
Bundpladen måler 59 x 149 cm. Hvis der fjernes 2 x 5 fortovsfliser i skolegården, opstår der en plads på 60 x 150 cm. Bordet kan sænkes ned her, så bundpladen ligger i niveau med skolegårdens fliser.

Skal bordet placeres i en park, kan pladen sænkes ned i græsset, så betonpladens overflade ligger i terrænhøjde.
Placering er medregnet i prisen. Forarbejdet skal dog være udført før aflevering af bordet.

Ligesom alle andre borde og bænke fra HeBlad er bordet støbt ud i et stykke beton af højeste kvalitet.
Dette beton dambord er fremstillet i rå beton. Betonlooket giver et flot udseende.

Bordet er vejrsbestandigt.

Our products are delivered from our factory in the Netherlands.

11 oktober 2024 - Priser kan ændres

HeBlad BV
Diamantweg 22
NL - 5527 LC Hapert
T. +31 497 - 36 08 08
info@bordtennisborde.dk
www.bordtennisborde.dk

Our products are delivered from our factory in the Netherlands.

HeBlad BV
Diamantweg 22
NL - 5527 LC Hapert
T. +31 497 - 36 08 08
info@bordtennisborde.dk
www.bordtennisborde.dk

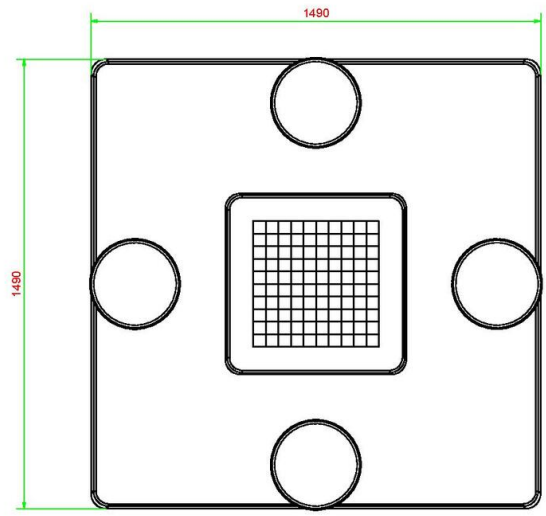

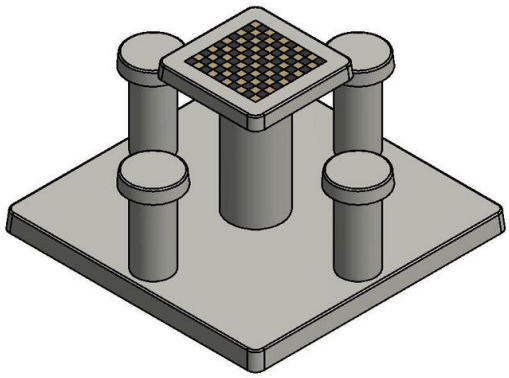

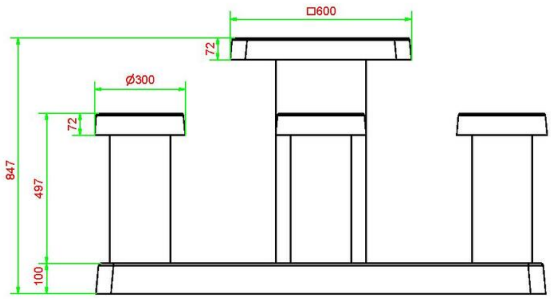

HeBlad
www.HeBlad.com
GT.CK.4

± 900 KG.

Specifikationer Beton Dambord Rå Beton 4 personers

Produktkode	GT.CK.4	Bordpladens højde	75 cm
Farve	Rå beton	Siddehøjde	50 cm
Mål (L x B x H)	149 x 149 x 85 cm	Bundpladens mål (L x B x H)	149 x 149 x 10 cm
Bordpladens mål (L x B)	60 x 60 cm	Vægt	900 kg
Bordpladens tykkelse	7 cm		

Relaterede produkter

GT.CK.AB4

GT.CH.2

BB.CK

GT.CK.Pieces

PS.DLAB.GT.132

Our products are delivered from our factory in the Netherlands.

HeBlad BV
Diamantweg 22
NL - 5527 LC Hapert
T. +31 497 - 36 08 08
info@bordtennisborde.dk
www.bordtennisborde.dk

Dambænk Antracit-Beton

Produktkode: BB.CK.AB

DKK 14.200,00 Ekskl. moms
(DKK 17.750,00 Inkl. moms)

En flot bænk med et damspil integreret i bordpladen. Specielt til udendørs brug, ligesom resten af HeBlads produkter.
Ideel til en skolegård, park eller i bycentret. Men den kan også bruges som beskyttelse mod rambuktyveri.
Udført i Antracit-Beton.

* Ved køb af en skakbænk medleveres der 1 sæt dambrikker.

Our products are delivered from our factory in the Netherlands.

11 oktober 2024 - Priser kan ændres

HeBlad BV
Diamantweg 22
NL - 5527 LC Hapert
T. +31 497 - 36 08 08
info@bordtennisborde.dk
www.bordtennisborde.dk

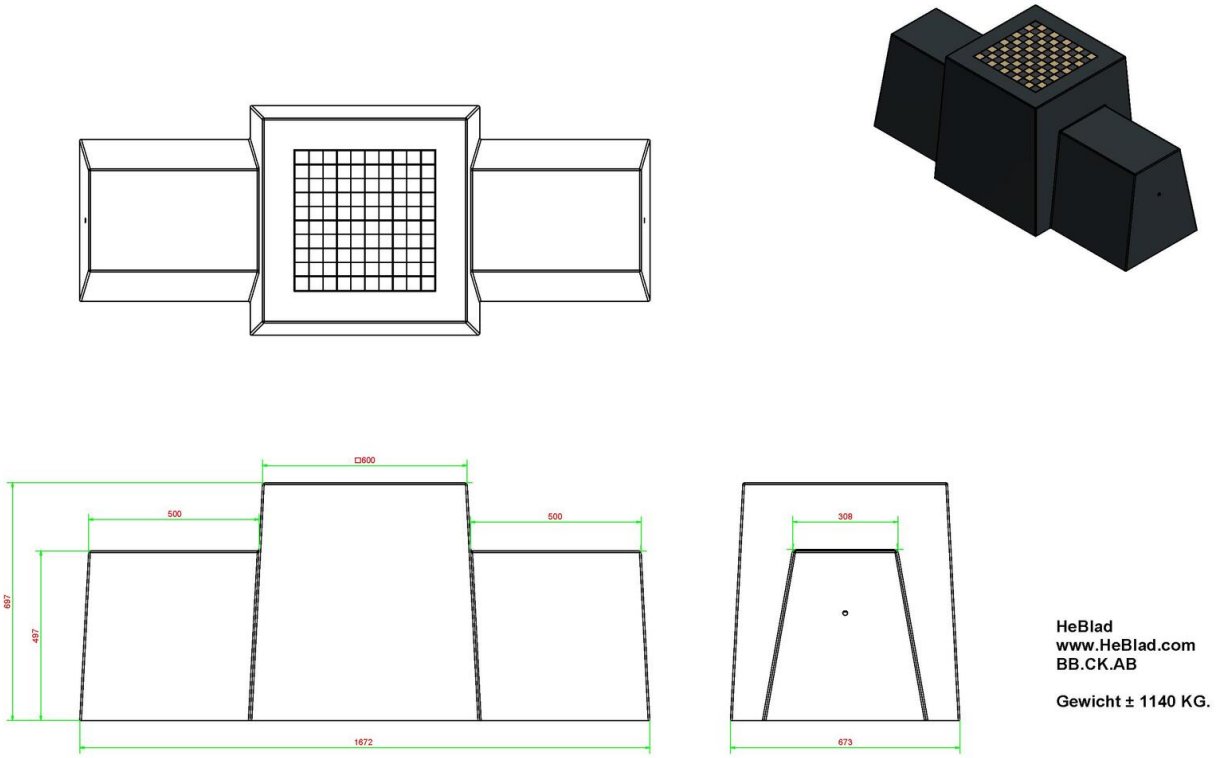

Specifikationer Dambænk Antracit-Beton

Produktkode	BB.CK.AB	Bordpladens højde	70 cm
Farve	Anthracite concrete	Vægt	1140 kg
Mål (L x B x H)	167 x 67 x 70 cm	Antal siddepladser	2
Siddehøjde	50 cm		

Relaterede produkter

BB.CK

BB.CH

GT.CK.AB2

GT.CK.Pieces

GT.CK.AB4

Our products are delivered from our factory in the Netherlands.

HeBlad BV
Diamantweg 22
NL - 5527 LC Hapert
T. +31 497 - 36 08 08
info@bordtennisborde.dk
www.bordtennisborde.dk

Beton Dambord Antracit Beton, 2-personers

Produktkode: GT.CK.AB2

DKK 20.200,00 Ekskl. moms
(DKK 25.250,00 Inkl. moms)

Dette betonsæt indeholder en bundplade med et dambord og to siddepladser. Spillebordet fremstår rigtig flot og er egnet til alle steder, hvor man ønsker underholdning for alle aldre.
De 100 felter (50 hvide og 50 sorte) er i marmor og natursten. Natursten, vi har integreret i beton.
Bundpladen måler 59 x 149 cm. Hvis der fjernes 2 x 5 fortovsfliser i skolegården, opstår der en plads på 60 x 150 cm. Bordet kan sænkes ned her, så bundpladen ligger i niveau med skolegårdens fliser.

Skal bordet placeres i en park, kan pladen sænkes ned i græsset, så betonpladens overflade ligger i terrænhøjde.
Placering er medregnet i prisen. Forarbejdet skal dog være udført før aflevering af bordet.

Ligesom alle andre borde og bænke fra HeBlad er bordet støbt ud i et stykke beton af højeste kvalitet.
Dette beton dambord er produceret i antracitfarvet beton. Antracitfarven "betonlook" giver et flot udseende.

Bordet er vejrsbestandigt.

Our products are delivered from our factory in the Netherlands.

11 oktober 2024 - Priser kan ændres

HeBlad BV
Diamantweg 22
NL - 5527 LC Hapert
T. +31 497 - 36 08 08
info@bordtennisborde.dk
www.bordtennisborde.dk

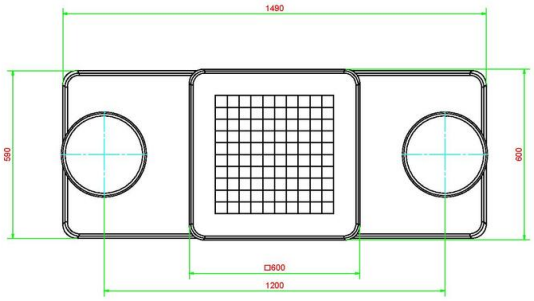

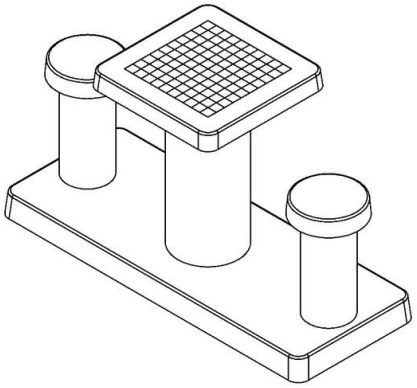

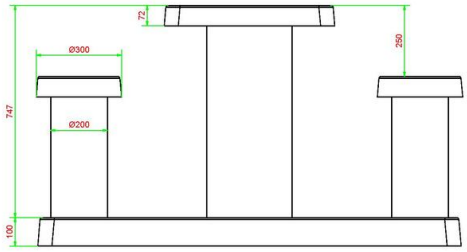

HeBlad
www.HeBlad.com
GT.CK.AB2

Gewicht ± 490 KG.

Specifikationer Beton Dambord Antracit Beton, 2-personers

Produktkode	GT.CK.AB2	Bordpladens højde	75 cm
Farve	Anthracite concrete	Siddehøjde	50 cm
Mål (L x B x H)	149 x 59 x 85 cm	Bundpladens mål (L x B x H)	120 x 60 x 10 cm
Bordpladens mål (L x B)	60 x 60 cm	Vægt	425 kg
Bordpladens tykkelse	7 cm		

Relaterede produkter

GT.CK.2

GT.CH.AB4

BB.CK

GT.CK.Pieces

PS.DL.GT.132

Our products are delivered from our factory in the Netherlands.

HeBlad BV
Diamantweg 22
NL - 5527 LC Hapert
T. +31 497 - 36 08 08
info@bordtennisborde.dk
www.bordtennisborde.dk

Beton Dambord Antracit Beton 4 personers

DKK 21.800,00 Ekskl. moms
(DKK 27.250,00 Inkl. moms)

Produktkode: GT.CK.AB4

Dette betonsæt indeholder en bundplade med et dambord og fire siddepladser.

Spillebordet fremstår rigtig flot og er egnet til alle steder, hvor man ønsker underholdning for alle aldre.
De 100 felter (50 hvide og 50 sorte) er i marmor og natursten. Natursten, vi har integreret i beton.
Bundpladen måler 59 x 149 cm. Hvis der fjernes 2 x 5 fortovsfliser i skolegården, opstår der en plads på 60 x 150 cm. Bordet kan sænkes ned her, så bundpladen ligger i niveau med skolegårdens fliser.

Skal bordet placeres i en park, kan pladen sænkes ned i græsset, så betonpladens overflade ligger i terrænhøjde.
Placering er medregnet i prisen. Forarbejdet skal dog være udført før aflevering af bordet.

Ligesom alle andre borde og bænke fra HeBlad er bordet støbt ud i et stykke beton af højeste kvalitet.
Dette beton dambord er produceret i antracitfarvet beton. Antracitfarven "betonlook" giver et flot udseende.

Bordet er vejrsbestandigt.

Our products are delivered from our factory in the Netherlands.

11 oktober 2024 - Priser kan ændres

HeBlad BV
Diamantweg 22
NL - 5527 LC Hapert
T. +31 497 - 36 08 08
info@bordtennisborde.dk
www.bordtennisborde.dk

Our products are delivered from our factory in the Netherlands.

HeBlad BV
Diamantweg 22
NL - 5527 LC Hapert
T. +31 497 - 36 08 08
info@bordtennisborde.dk
www.bordtennisborde.dk

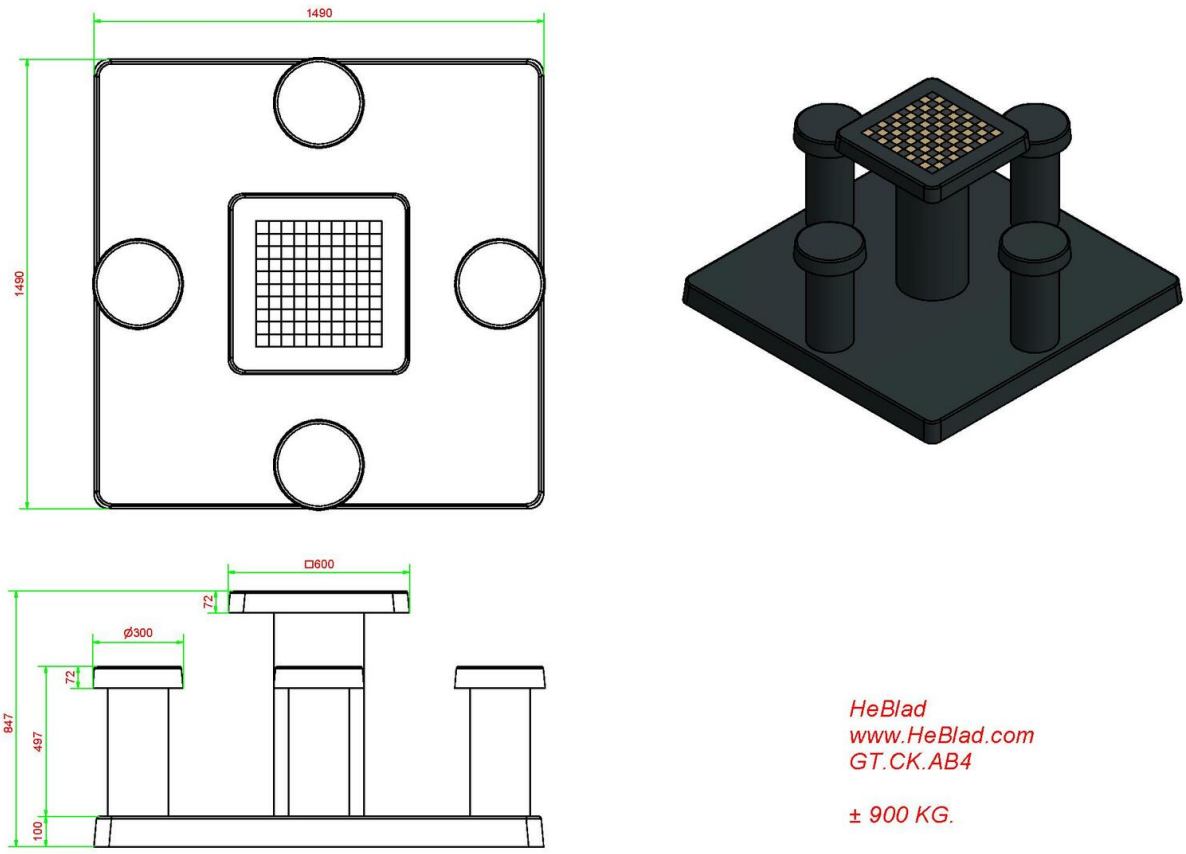

Specifikationer Beton Dambord Antracit Beton 4 personers

Produktkode	GT.CK.AB4	Bordpladens højde	75 cm
Farve	Anthracite concrete	Siddehøjde	50 cm
Mål (L x B x H)	149 x 149 x 85 cm	Bundpladens mål (L x B x H)	149 x 149 x 10 cm
Bordpladens mål (L x B)	60 x 60 cm	Vægt	900 kg
Bordpladens tykkelse	7 cm		

Relaterede produkter

GT.CK.4

GT.CH.AB2

BB.CK.AB

GT.CK.Pieces

PS.DL.GT.132

Our products are delivered from our factory in the Netherlands.

HeBlad BV
Diamantweg 22
NL - 5527 LC Hapert
T. +31 497 - 36 08 08
info@bordtennisborde.dk
www.bordtennisborde.dk

Ludo Spillebord rå beton

Produktkode: GT.LD.4

DKK 22.200,00 Ekskl. moms
(DKK 27.750,00 Inkl. moms)

Et blikfang på legepladsen eller i skolegården. Ved dette spillebord kan man spille ludo eller bare sidde og spise frokost. Bordet er støbt i et stykke beton, dvs. uden reservedele, hvilket gør den sikker. Spillefladen er af natursten. Bordet modstandsdygtig over for påvirkninger udefra. Du vil have glæde af et spillebord fra HeBlad i årevis.
Spillebordet kan også fås som skakflise eller damflise eller neutralt spillebord med 2 eller 4 siddepladser.

*Ved køb af spillebordet modtager du 1 sæt brikker og terning gratis.

Our products are delivered from our factory in the Netherlands.

11 oktober 2024 - Priser kan ændres

HeBlad BV
Diamantweg 22
NL - 5527 LC Hapert
T. +31 497 - 36 08 08
info@bordtennisborde.dk
www.bordtennisborde.dk

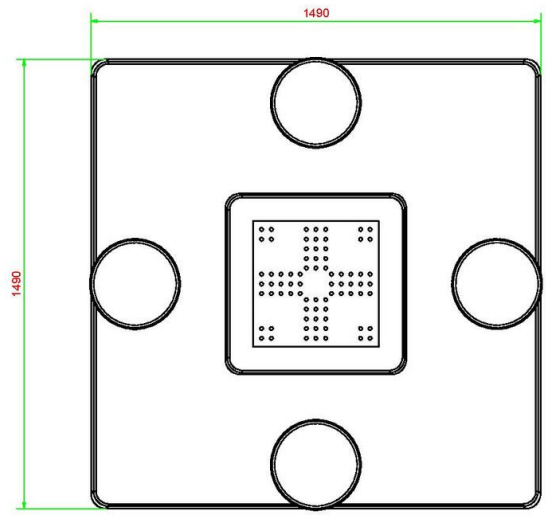

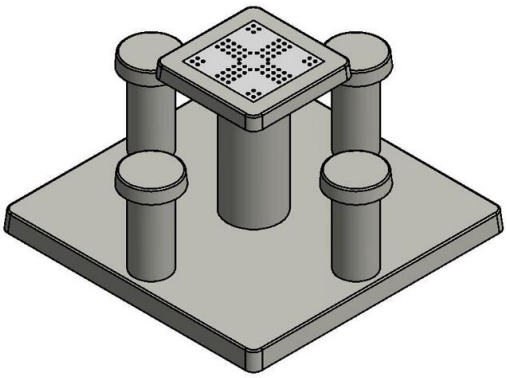

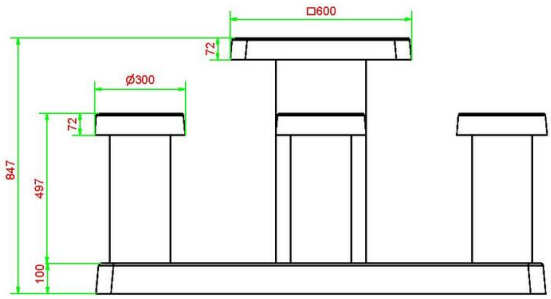

HeBlad
www.HeBlad.com
GT.LD.4

± 900 KG.

Specifikationer Ludo Spillebord rå beton

Produktkode	GT.LD.4	Bordpladens højde	75 cm
Farve	Rå beton	Siddehøjde	50 cm
Mål (L x B x H)	149 x 149 x 85 cm	Bundpladens mål (L x B x H)	149 x 149 x 10 cm
Bordpladens mål (L x B)	60 x 60 cm	Vægt	900 kg
Bordpladens tykkelse	7 cm		

Relaterede produkter

GT.CH.AB4

GT.CK.2

BB.CH.AB

Our products are delivered from our factory in the Netherlands.

HeBlad BV
Diamantweg 22
NL - 5527 LC Hapert
T. +31 497 - 36 08 08
info@bordtennisborde.dk
www.bordtennisborde.dk

Ludo Spillebord antracit beton

Produktkode: GT.LD.AB4

DKK 23.000,00 Ekskl. moms
(DKK 28.750,00 Inkl. moms)

Det ideelle spillebord på en legeplads eller i en skolegård. Udformningen gør det til et blikfang. Bordet er støbt i et stykke beton, dvs. uden reservedele, hvilket gør den sikker. Spillefladen er af natursten, som er støbt i beton. Bordet er meget velegnet til at spille spil ved eller spise en medbragt frokost. Da bundpladen installeres i samme højde som de eksisterende betonfliser, er det let at vedligeholde stedet.

Spilllebordet kan fås i forskellige udføringer, se herfor skakbord, dambord eller neutralt spillebord.
Derudover kan du vælge mellem en udføring i antracit beton eller rå beton.

*Ved køb af spillebordet modtager du 1 sæt brikker og terning gratis.

Our products are delivered from our factory in the Netherlands.

11 oktober 2024 - Priser kan ændres

HeBlad BV
Diamantweg 22
NL - 5527 LC Hapert
T. +31 497 - 36 08 08
info@bordtennisborde.dk
www.bordtennisborde.dk

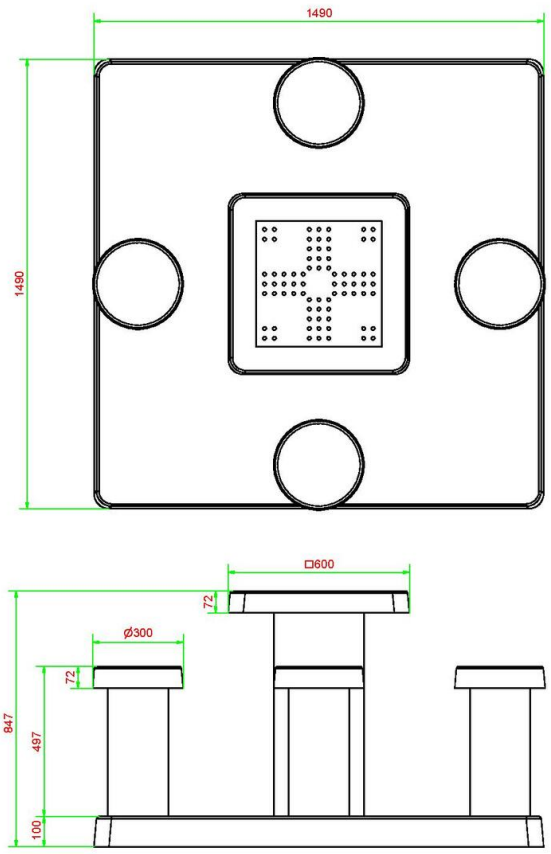

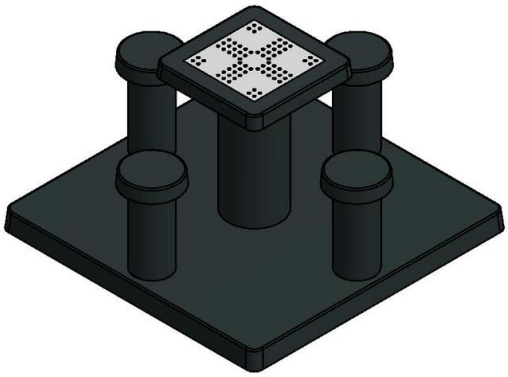

HeBlad
www.HeBlad.com
GT.LD.AB4

± 900 KG.

Specifikationer Ludo Spillebord antracit beton

Produktkode	GT.LD.AB4	Bordpladens højde	75 cm
Farve	Anthracite concrete	Siddehøjde	50 cm
Mål (L x B x H)	149 x 149 x 85 cm	Bundpladens mål (L x B x H)	149 x 149 x 10 cm
Bordpladens mål (L x B)	60 x 60 cm	Vægt	900 kg
Bordpladens tykkelse	7 cm		

Relaterede produkter

BB.CH

GT.CK.AB2

GT.CH.4

Our products are delivered from our factory in the Netherlands.

HeBlad BV
Diamantweg 22
NL - 5527 LC Hapert
T. +31 497 - 36 08 08
info@bordtennisborde.dk
www.bordtennisborde.dk

Standard Multi Gaming bord (1-3-2)

Produktkode: PS.ST.GT.132

DKK 26.000,00 Ekskl. moms
(DKK 32.500,00 Inkl. moms)

Indenkort mere information om dette produkt

Our products are delivered from our factory in the Netherlands.

11 oktober 2024 - Priser kan ændres

HeBlad BV
Diamantweg 22
NL - 5527 LC Hapert
T. +31 497 - 36 08 08
info@bordtennisborde.dk
www.bordtennisborde.dk

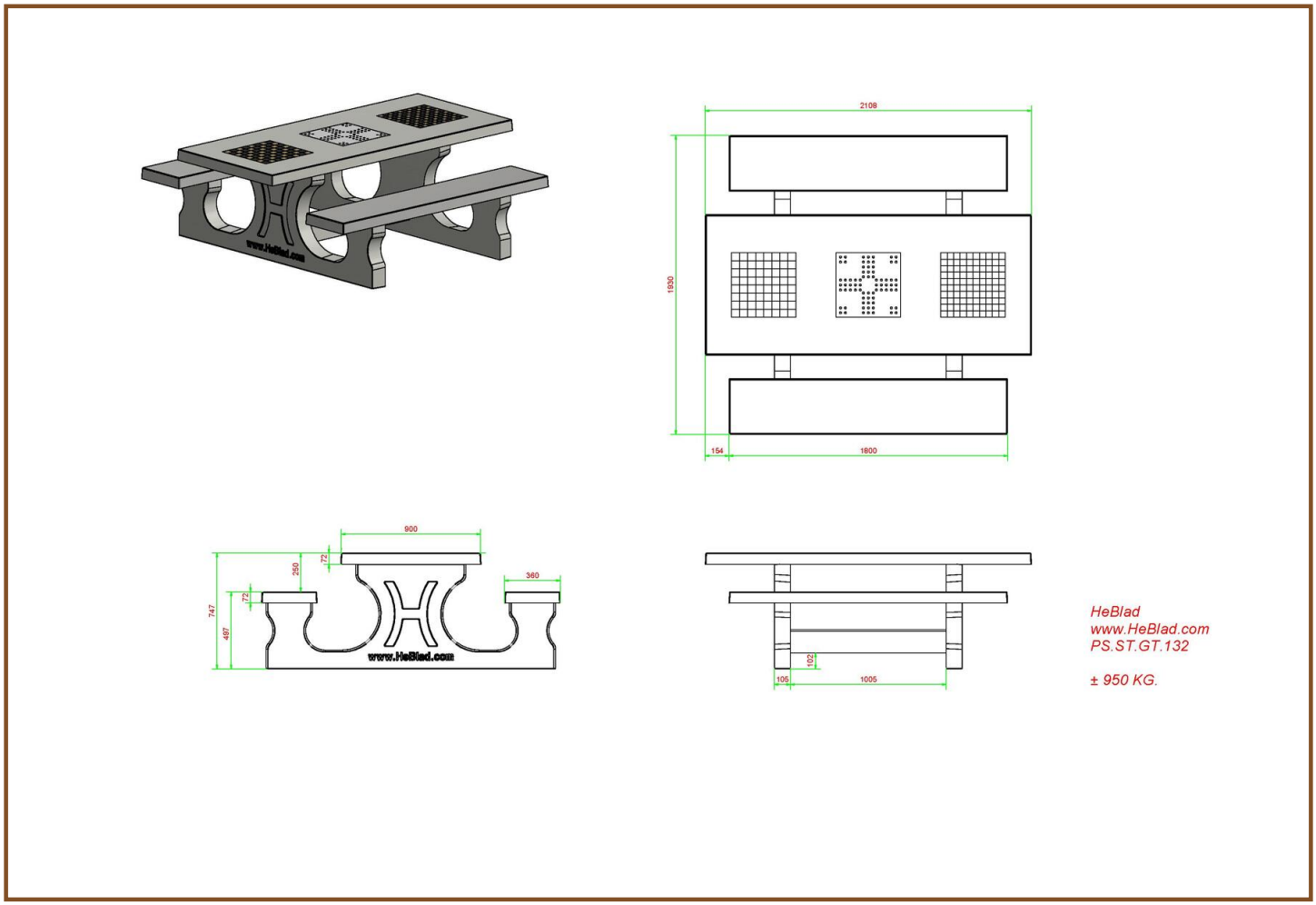

Specifikationer Standard Multi Gaming bord (1-3-2)

Produktkode	PS.ST.GT.132	Bordpladens højde	75 cm
Farve	Rå beton	Siddehøjde	50 cm
Mål (L x B x H)	210 x 193 x 75 cm	Sædets materiale	Beton
Bordpladens mål (L x B)	210 x 90 cm	Understellets mål	111 cm (center-til-center)
Bordpladens tykkelse	7 cm	Vægt	950 kg

Our products are delivered from our factory in the Netherlands.

HeBlad BV
Diamantweg 22
NL - 5527 LC Hapert
T. +31 497 - 36 08 08
info@bordtennisborde.dk
www.bordtennisborde.dk

Standard Multi Gaming bord (1-3-4)

Produktkode: PS.ST.GT.134

DKK 27.200,00 Ekskl. moms
(DKK 34.000,00 Inkl. moms)

Our products are delivered from our factory in the Netherlands.

11 oktober 2024 - Priser kan ændres

HeBlad BV
Diamantweg 22
NL - 5527 LC Hapert
T. +31 497 - 36 08 08
info@bordtennisborde.dk
www.bordtennisborde.dk

Specifikationer Standard Multi Gaming bord (1-3-4)

Produktkode	PS.ST.GT.134	Bordpladens højde	75 cm
Farve	Rå beton	Siddehøjde	50 cm
Mål (L x B x H)	210 x 193 x 75 cm	Sædets materiale	Beton
Bordpladens mål (L x B)	210 x 90 cm	Understellets mål	111 cm (center-til-center)
Bordpladens tykkelse	7 cm	Vægt	950 kg

Our products are delivered from our factory in the Netherlands.

HeBlad BV
Diamantweg 22
NL - 5527 LC Hapert
T. +31 497 - 36 08 08
info@bordtennisborde.dk
www.bordtennisborde.dk

Skakbrikker

Produktkode: GT.CH.Pieces

DKK 152,00 Ekskl. moms
(DKK 190,00 Inkl. moms)

Dette sæt med 2 x 16 brikker er fremstillet af træ i farverne hvid og brun.
Skaksættet medleveres gratis ved køb af et beton HeBlad skakbord.
Kongens højde er 3,5 inch, næsten 9 cm.
Der er sat filt på undersiden.

Der beregnes fragtomkostninger for tilsendelse af denne vare.

Our products are delivered from our factory in the Netherlands.

11 oktober 2024 - Priser kan ændres

HeBlad BV
Diamantweg 22
NL - 5527 LC Hapert
T. +31 497 - 36 08 08
info@bordtennisborde.dk
www.bordtennisborde.dk

Specifikationer Skakbrikker

Produktkode	GT.CH.Pieces
Materiale	Hout
Kongens højde	7,7 cm

Relaterede produkter

GT.CH.G4

HB.FB.A

BB.CH

GT.CH.AB2

Our products are delivered from our factory in the Netherlands.

HeBlad BV
Diamantweg 22
NL - 5527 LC Hapert
T. +31 497 - 36 08 08
info@bordtennisborde.dk
www.bordtennisborde.dk

Standard Multi Gaming bord (1-3-2) antracit-Beton

Produktkode: PS.STAB.GT.132

DKK 27.200,00 Ekskl. moms
(DKK 34.000,00 Inkl. moms)

Indenkort mere information om dette produkt

Our products are delivered from our factory in the Netherlands.

11 oktober 2024 - Priser kan ændres

HeBlad BV
Diamantweg 22
NL - 5527 LC Hapert
T. +31 497 - 36 08 08
info@bordtennisborde.dk
www.bordtennisborde.dk

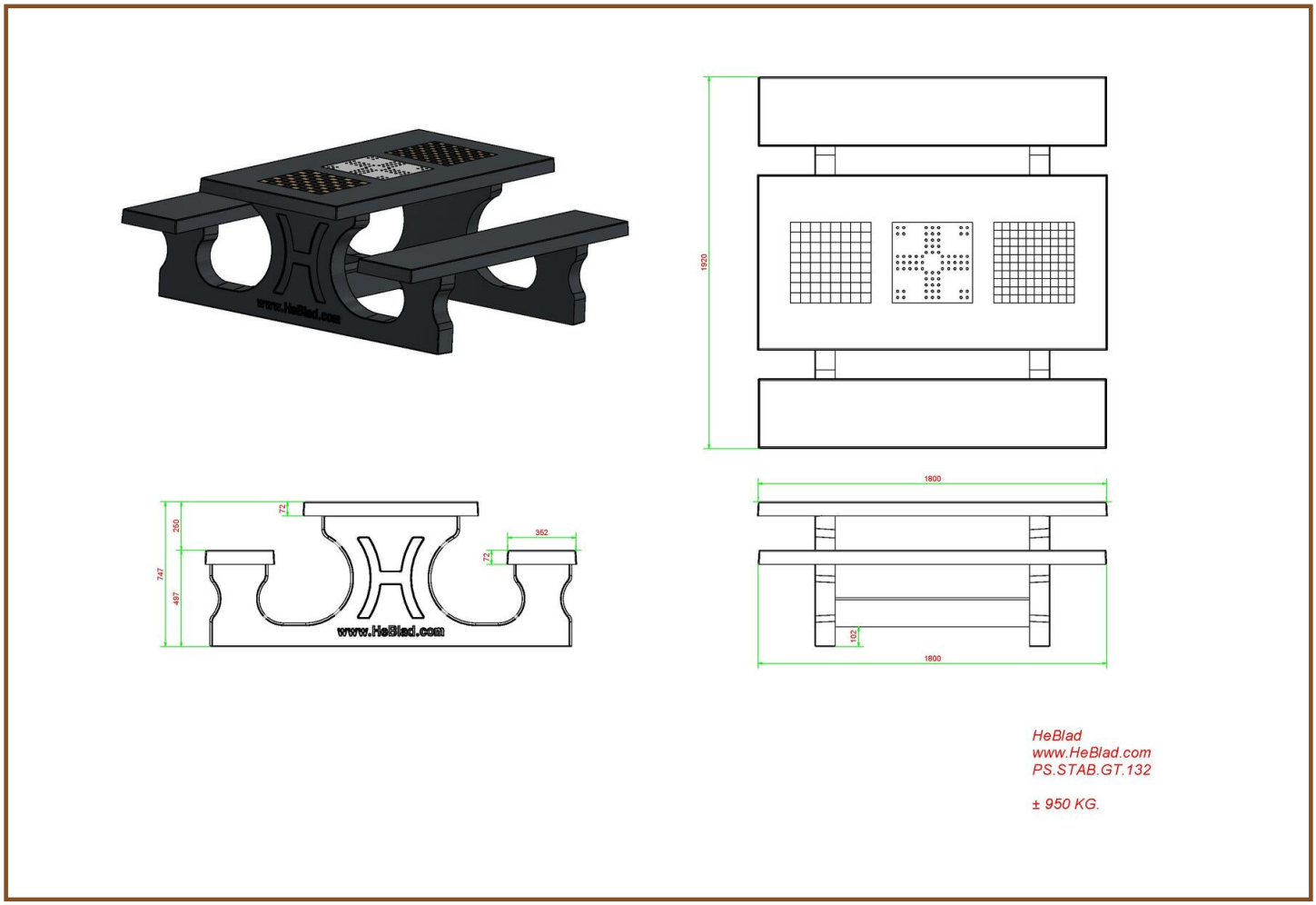

Specifikationer Standard Multi Gaming bord (1-3-2) antracit-Beton

Produktkode	PS.STAB.GT.132	Bordpladens tykkelse	7 cm
Farve	Anthracite concrete	Siddehøjde	50 cm
Mål (L x B x H)	210 x 193 x 75 cm	Vægt	950 kg
Bordpladens mål (L x B)	210 x 90 cm	Sædets materiale	Beton
Bordpladens højde	75 cm	Understellets mål	111 cm (center-til-center)

Our products are delivered from our factory in the Netherlands.

HeBlad BV
Diamantweg 22
NL - 5527 LC Hapert
T. +31 497 - 36 08 08
info@bordtennisborde.dk
www.bordtennisborde.dk

Standard Multi Gaming bord (1-3-4) Antracite-Beton

Produktkode: PS.STAB.GT.134

DKK 28.400,00 Ekskl. moms
(DKK 35.500,00 Inkl. moms)

Our products are delivered from our factory in the Netherlands.

11 oktober 2024 - Priser kan ændres

HeBlad BV
Diamantweg 22
NL - 5527 LC Hapert
T. +31 497 - 36 08 08
info@bordtennisborde.dk
www.bordtennisborde.dk

Specifikationer Standard Multi Gaming bord (1-3-4) Antracite-Beton

Produktkode	PS.STAB.GT.134	Bordpladens højde	75 cm
Farve	Anthracite concrete	Siddehøjde	50 cm
Mål (L x B x H)	210 x 193 x 75 cm	Sædets materiale	Beton
Bordpladens mål (L x B)	210 x 90 cm	Understellets mål	111 cm (center-til-center)
Bordpladens tykkelse	7 cm	Vægt	950 kg

Our products are delivered from our factory in the Netherlands.

HeBlad BV
Diamantweg 22
NL - 5527 LC Hapert
T. +31 497 - 36 08 08
info@bordtennisborde.dk
www.bordtennisborde.dk

Dambrikker

Produktkode: GT.CK.Pieces

DKK 96,00 Ekskl. moms
(DKK 120,00 Inkl. moms)

Sæt dambrikker i træ i farverne hvid og sort. Der medleveres 2 sæt ved køb af et HeBlad dambord.
Ved separat bestilling sendes varerne afsted inden to arbejdsdage efter modtagelse af din ordre.

Our products are delivered from our factory in the Netherlands.

11 oktober 2024 - Priser kan ændres

HeBlad BV
Diamantweg 22
NL - 5527 LC Hapert
T. +31 497 - 36 08 08
info@bordtennisborde.dk
www.bordtennisborde.dk

Specifikationer Dambrikker

Produktkode	GT.CK.Pieces
Materiale	Hout

Relaterede produkter

GT.CK.AB2

GT.CK.AB4

HB.FB.A

BB.CK

Our products are delivered from our factory in the Netherlands.

HeBlad BV
Diamantweg 22
NL - 5527 LC Hapert
T. +31 497 - 36 08 08
info@bordtennisborde.dk
www.bordtennisborde.dk

Luksus Multi Gaming bord (1-3-2)

Produktkode: PS.DL.GT.132

DKK 27.200,00 Ekskl. moms
(DKK 34.000,00 Inkl. moms)

Our products are delivered from our factory in the Netherlands.

11 oktober 2024 - Priser kan ændres

HeBlad BV
Diamantweg 22
NL - 5527 LC Hapert
T. +31 497 - 36 08 08
info@bordtennisborde.dk
www.bordtennisborde.dk

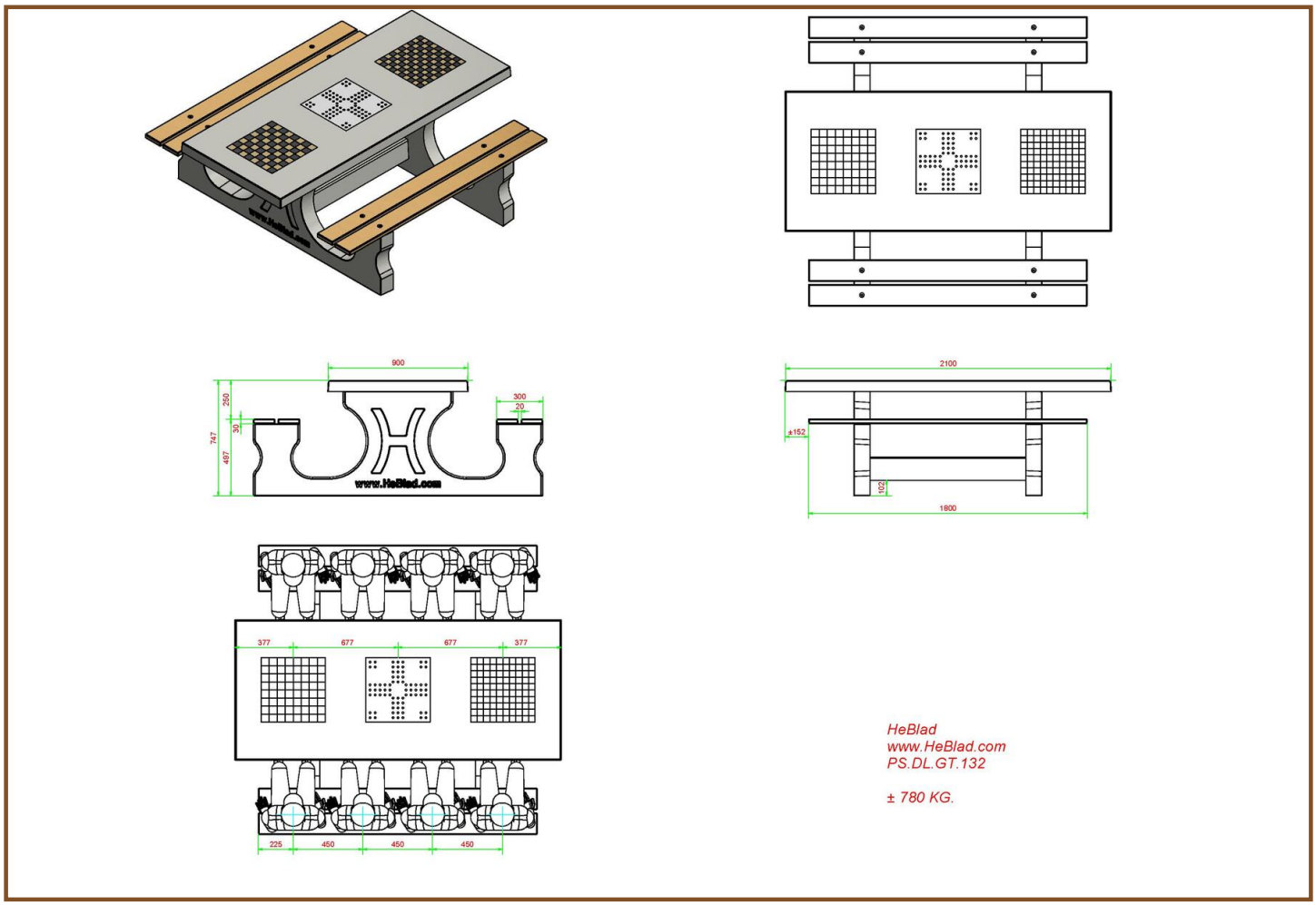

Specifikationer Luksus Multi Gaming bord (1-3-2)

Produktkode	PS.DL.GT.132	Bordpladens højde	75 cm
Farve	Rå beton	Siddehøjde	50 cm
Mål (L x B x H)	210 x 193 x 75 cm	Sædets materiale	bambus
Bordpladens mål (L x B)	210 x 90 cm	Understellets mål	111 cm (center-til-center)
Bordpladens tykkelse	7 cm	Vægt	780 kg

Relaterede produkter

PS.DLAB.GT.132

GT.CH.Pieces

GT.CK.2

Our products are delivered from our factory in the Netherlands.

HeBlad BV
Diamantweg 22
NL - 5527 LC Hapert
T. +31 497 - 36 08 08
info@bordtennisborde.dk
www.bordtennisborde.dk

Luksus Multi Gaming bord (1-3-4)

Produktkode: PS.DL.GT.134

DKK 28.400,00 Ekskl. moms
(DKK 35.500,00 Inkl. moms)

Our products are delivered from our factory in the Netherlands.

11 oktober 2024 - Priser kan ændres

HeBlad BV
Diamantweg 22
NL - 5527 LC Hapert
T. +31 497 - 36 08 08
info@bordtennisborde.dk
www.bordtennisborde.dk

Specifikationer Luksus Multi Gaming bord (1-3-4)

Produktkode	PS.DL.GT.134	Bordpladens højde	75 cm
Farve	Rå beton	Siddehøjde	50 cm
Mål (L x B x H)	210 x 193 x 75 cm	Sædets materiale	bambus
Bordpladens mål (L x B)	210 x 90 cm	Understellets mål	111 cm (center-til-center)
Bordpladens tykkelse	7 cm	Vægt	780 kg

Our products are delivered from our factory in the Netherlands.

HeBlad BV
Diamantweg 22
NL - 5527 LC Hapert
T. +31 497 - 36 08 08
info@bordtennisborde.dk
www.bordtennisborde.dk

Backgammon sten og terninger

Produktkode: GT.BG.pieces

DKK 96,00 Ekskl. moms
(DKK 120,00 Inkl. moms)

Our products are delivered from our factory in the Netherlands.

11 oktober 2024 - Priser kan ændres

HeBlad BV
Diamantweg 22
NL - 5527 LC Hapert
T. +31 497 - 36 08 08
info@bordtennisborde.dk
www.bordtennisborde.dk

Specifikationer Backgammon sten og terninger

Produktkode	GT.BG.pieces
Materiale	Kunststof

Our products are delivered from our factory in the Netherlands.

HeBlad BV
Diamantweg 22
NL - 5527 LC Hapert
T. +31 497 - 36 08 08
info@bordtennisborde.dk
www.bordtennisborde.dk

Luksus Multi Gaming bord (1-3-2) antracit-Beton

Produktkode: PS.DLAB.GT.132

DKK 28.400,00 Ekskl. moms
(DKK 35.500,00 Inkl. moms)

Our products are delivered from our factory in the Netherlands.

11 oktober 2024 - Priser kan ændres

HeBlad BV
Diamantweg 22
NL - 5527 LC Hapert
T. +31 497 - 36 08 08
info@bordtennisborde.dk
www.bordtennisborde.dk

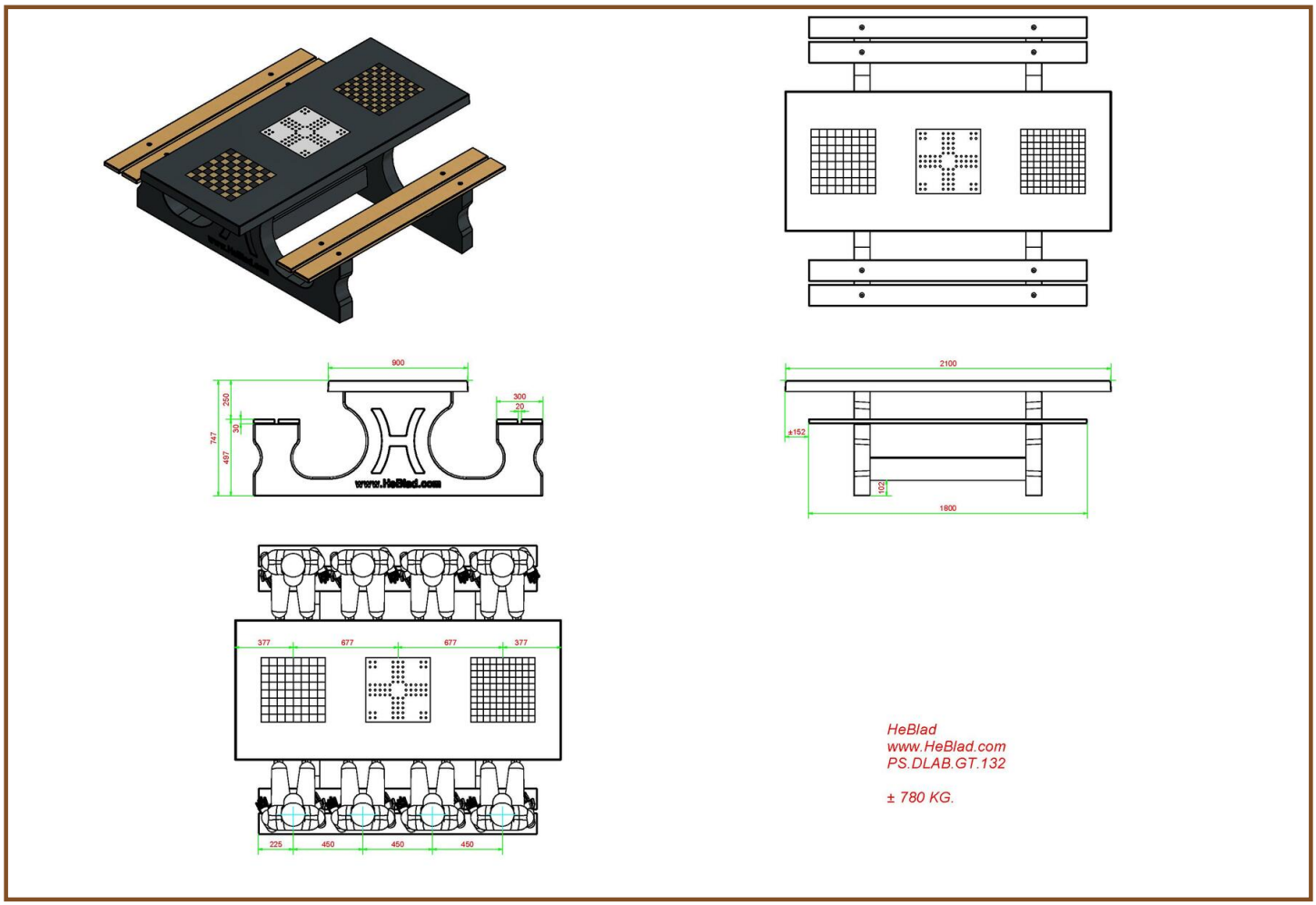

Specifikationer Luksus Multi Gaming bord (1-3-2) antracit-Beton

Produktkode	PS.DLAB.GT.132	Bordpladens højde	75 cm
Farve	Anthracite concrete	Siddehøjde	50 cm
Mål (L x B x H)	210 x 193 x 75 cm	Sædets materiale	bambus
Bordpladens mål (L x B)	210 x 90 cm	Understellets mål	111 cm (center-til-center)
Bordpladens tykkelse	7 cm	Vægt	780 kg

Relaterede produkter

PS.DL.GT.132

BB.CH.AB

GT.CK.Pieces

GT.CK.2

Our products are delivered from our factory in the Netherlands.

HeBlad BV
Diamantweg 22
NL - 5527 LC Hapert
T. +31 497 - 36 08 08
info@bordtennisborde.dk
www.bordtennisborde.dk

Luksus Multi Gaming bord (1-3-4) Antracit-Beton

Produktkode: PS.DLAB.GT.134

DKK 29.600,00 Ekskl. moms
(DKK 37.000,00 Inkl. moms)

Our products are delivered from our factory in the Netherlands.

11 oktober 2024 - Priser kan ændres

HeBlad BV
Diamantweg 22
NL - 5527 LC Hapert
T. +31 497 - 36 08 08
info@bordtennisborde.dk
www.bordtennisborde.dk

Specifikationer Luksus Multi Gaming bord (1-3-4) Antracit-Beton

Produktkode	PS.DLAB.GT.134	Bordpladens højde	75 cm
Farve	Anthracite concrete	Siddehøjde	50 cm
Mål (L x B x H)	210 x 193 x 75 cm	Sædets materiale	bambus
Bordpladens mål (L x B)	210 x 90 cm	Understellets mål	111 cm (center-til-center)
Bordpladens tykkelse	7 cm	Vægt	780 kg

Our products are delivered from our factory in the Netherlands.

HeBlad BV
Diamantweg 22
NL - 5527 LC Hapert
T. +31 497 - 36 08 08
info@bordtennisborde.dk
www.bordtennisborde.dk

Luksus Multi Gaming bord (1-1-1)

Produktkode: PS.DL.GT.111

DKK 25.200,00 Ekskl. moms
(DKK 31.500,00 Inkl. moms)

Our products are delivered from our factory in the Netherlands.

11 oktober 2024 - Priser kan ændres

HeBlad BV
Diamantweg 22
NL - 5527 LC Hapert
T. +31 497 - 36 08 08
info@bordtennisborde.dk
www.bordtennisborde.dk

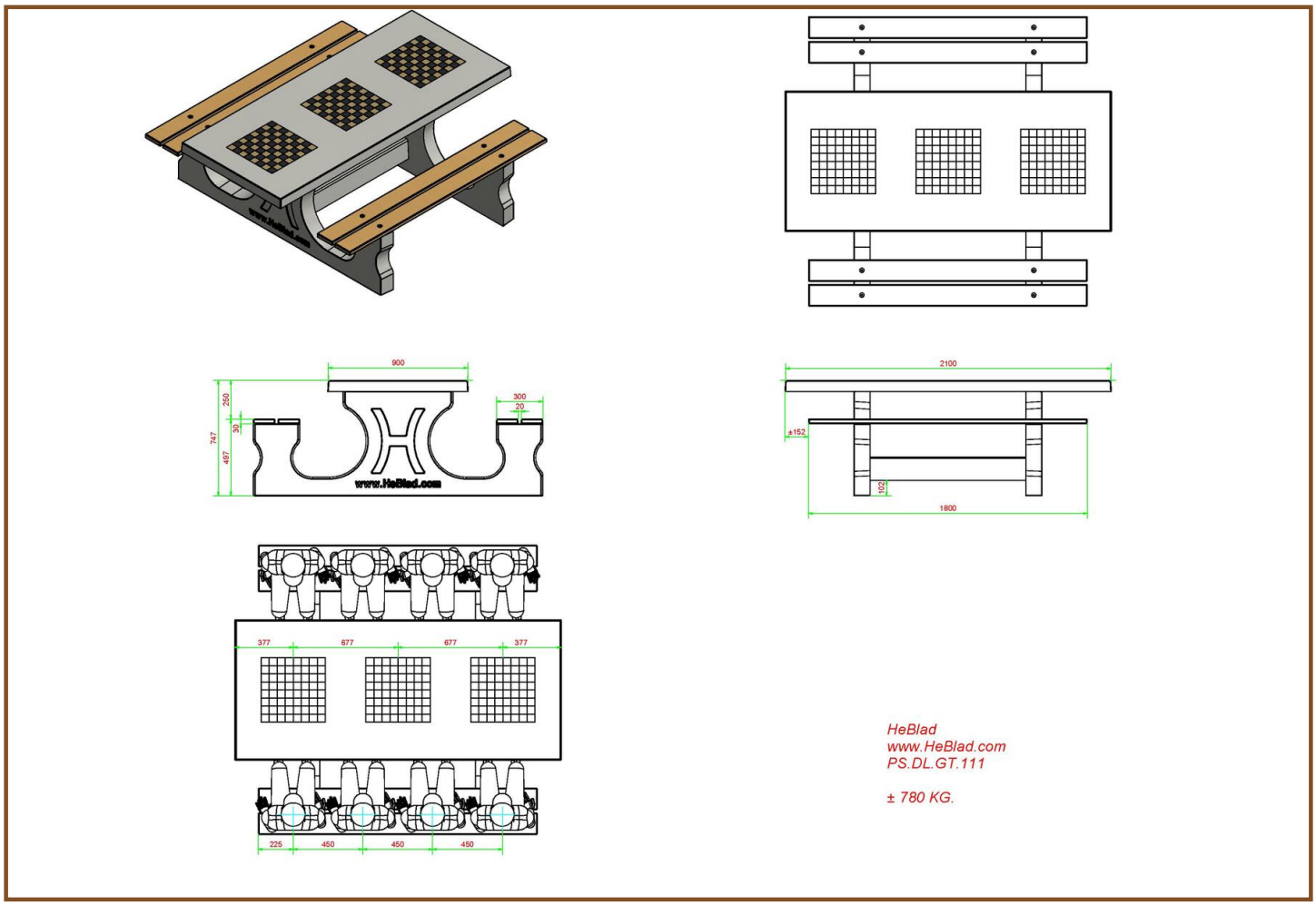

Specifikationer Luksus Multi Gaming bord (1-1-1)

Produktkode	PS.DL.GT.111	Bordpladens højde	75 cm
Farve	Rå beton	Siddehøjde	50 cm
Mål (L x B x H)	210 x 193 x 75 cm	Sædets materiale	bambus
Bordpladens mål (L x B)	210 x 90 cm	Understellets mål	111 cm (center-til-center)
Bordpladens tykkelse	7 cm	Vægt	780 kg

Our products are delivered from our factory in the Netherlands.

HeBlad BV
Diamantweg 22
NL - 5527 LC Hapert
T. +31 497 - 36 08 08
info@bordtennisborde.dk
www.bordtennisborde.dk

Standard Bordbænk

Produktkode: PS.ST

DKK 14.800,00 Ekskl. moms
(DKK 18.500,00 Inkl. moms)

Standard Bordbænk i beton
Takket være sin robusthed er dette bordbænkesæt særdels velegnet til placering på et sted, der er udsat for hærværk. Hvor andre borde ikke beholder deres funktionalitet særligt længe, er du sikret årevis af god siddekomfort med et bord fra HeBlad. Vi mener, at vores borde er fuldstændig vandalismebestandige.
Alle vores bordbænkesæt er fremstillet i ét stykke C45/55-beton af højeste kvalitet, og forsynet med en dobbelt armering.

Our products are delivered from our factory in the Netherlands.

11 oktober 2024 - Priser kan ændres

HeBlad BV
Diamantweg 22
NL - 5527 LC Hapert
T. +31 497 - 36 08 08
info@bordtennisborde.dk
www.bordtennisborde.dk

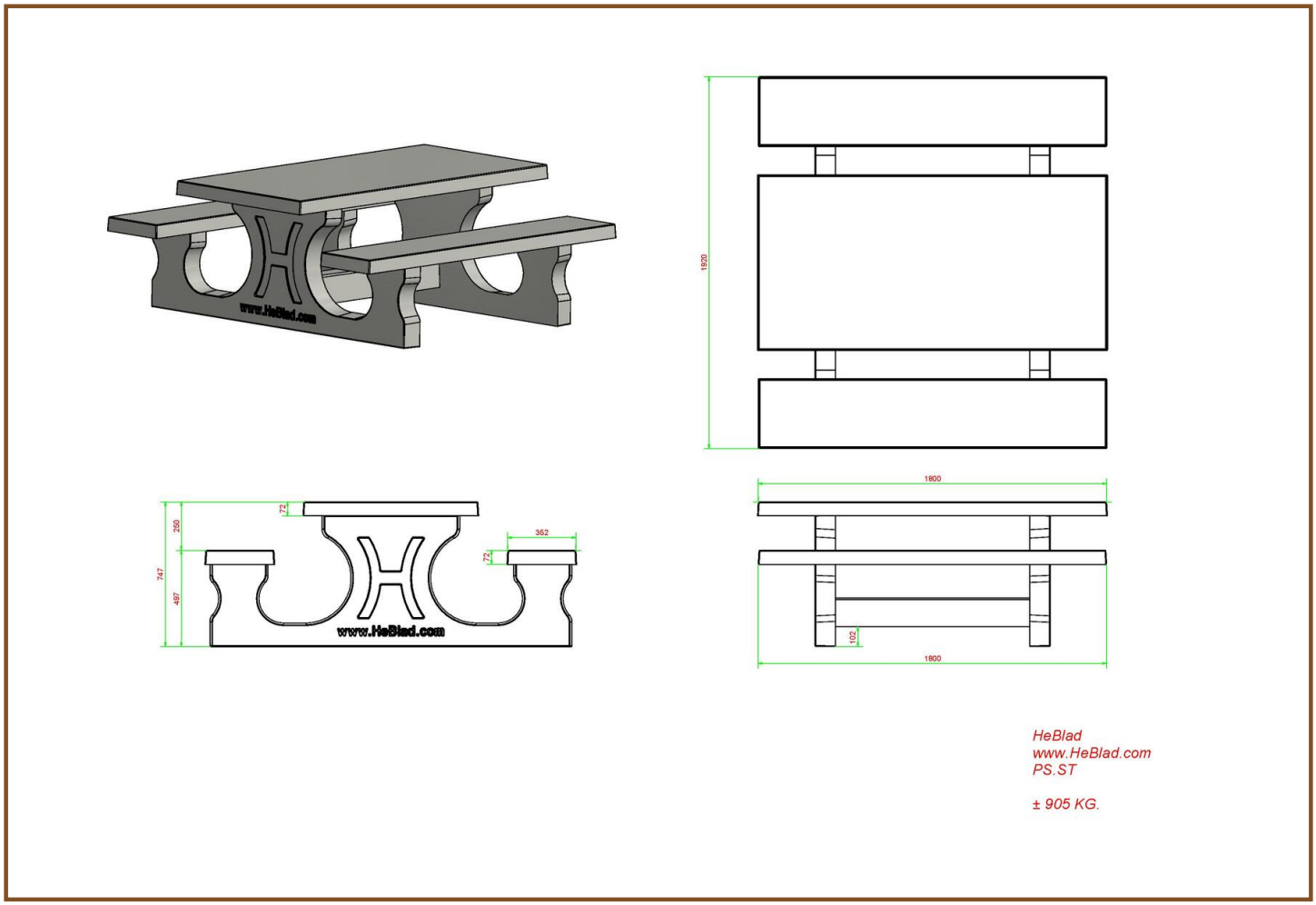

Specifikationer Standard Bordbænk

Produktkode	PS.ST	Siddehøjde	50 cm
Farve	Rå beton	Sædets materiale	Beton
Mål (L x B x H)	180 x 192 x 75 cm	Understellets mål	111 cm (center-til-center)
Bordpladens mål (L x B)	180 x 90 cm	Vægt	905 kg
Bordpladens tykkelse	7 cm	Antal siddepladser	8
Bordpladens højde	75 cm		

Relaterede produkter

PS.ST.AB

PS.ST.A

PS.DL

OP.PS

PS.ST.OV

Our products are delivered from our factory in the Netherlands.

HeBlad BV
Diamantweg 22
NL - 5527 LC Hapert
T. +31 497 - 36 08 08
info@bordtennisborde.dk
www.bordtennisborde.dk

Standard Bordbænk Antracit-Beton

Produktkode: PS.ST.AB

DKK 16.000,00 Ekskl. moms
(DKK 20.000,00 Inkl. moms)

Dette betonbord er udstyret med betonbænke.

Hele sættet er lavet af farvet beton. Det betyder, at antracitfarven ikke er skabt ved at male, men betonen er også farvet antracit inde.
Takket være denne metode af farver er det konkrete udseende af et betonbord bevaret.

Our products are delivered from our factory in the Netherlands.

11 oktober 2024 - Priser kan ændres

HeBlad BV
Diamantweg 22
NL - 5527 LC Hapert
T. +31 497 - 36 08 08
info@bordtennisborde.dk
www.bordtennisborde.dk

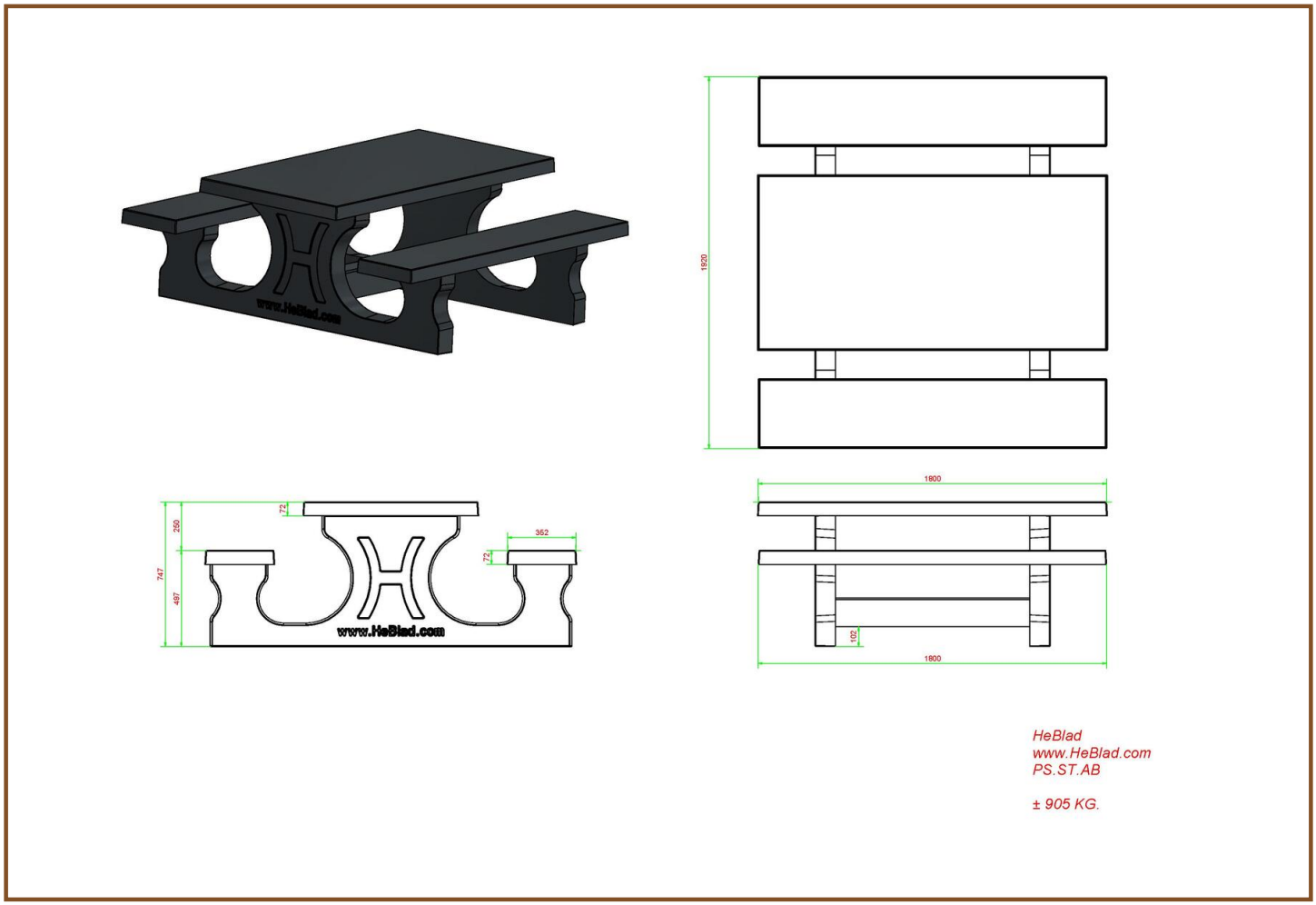

Specifikationer Standard Bordbænk Antracit-Beton

Produktkode	PS.ST.AB	Siddehøjde	50 cm
Farve	Anthracite concrete	Sædets materiale	Beton
Mål (L x B x H)	180 x 192 x 75 cm	Understellets mål	111 cm (center-til-center)
Bordpladens mål (L x B)	180 x 90 cm	Vægt	905 kg
Bordpladens tykkelse	7 cm	Antal siddepladser	8
Bordpladens højde	75 cm		

Relaterede produkter

PS.ST

PS.ST.A

PS.DL.AB

OP.PS.AB

PS.STAB.OV

Our products are delivered from our factory in the Netherlands.

HeBlad BV
Diamantweg 22
NL - 5527 LC Hapert
T. +31 497 - 36 08 08
info@bordtennisborde.dk
www.bordtennisborde.dk

Standard Bordbænk i Antracit

Produktkode: PS.ST.A

DKK 15.600,00 Ekskl. moms
(DKK 19.500,00 Inkl. moms)

Standard Bordbænk i beton, antracit
Utroligt, men sandt: Det er et ægte betonbord! Sprøjtet i mat glans, antracit udførelse. Du får helt lyst til at sidde ved det. Perfekt langs med cykelstier og på torve og i parker. Et dejligt sted at sidde og samtidig nyde en lille bid og en drink. Bordet er fuldstændig antracitfarvet og med det varme udseende er det ikke særlig indbydende at udøve hærværk på det. Bordbænken kan ikke afmonteres, da pladen og understellet er fremstillet i et stykke. Vi garanterer, at du vil have glæde af det i årevis.

Our products are delivered from our factory in the Netherlands.

11 oktober 2024 - Priser kan ændres

HeBlad BV
Diamantweg 22
NL - 5527 LC Hapert
T. +31 497 - 36 08 08
info@bordtennisborde.dk
www.bordtennisborde.dk

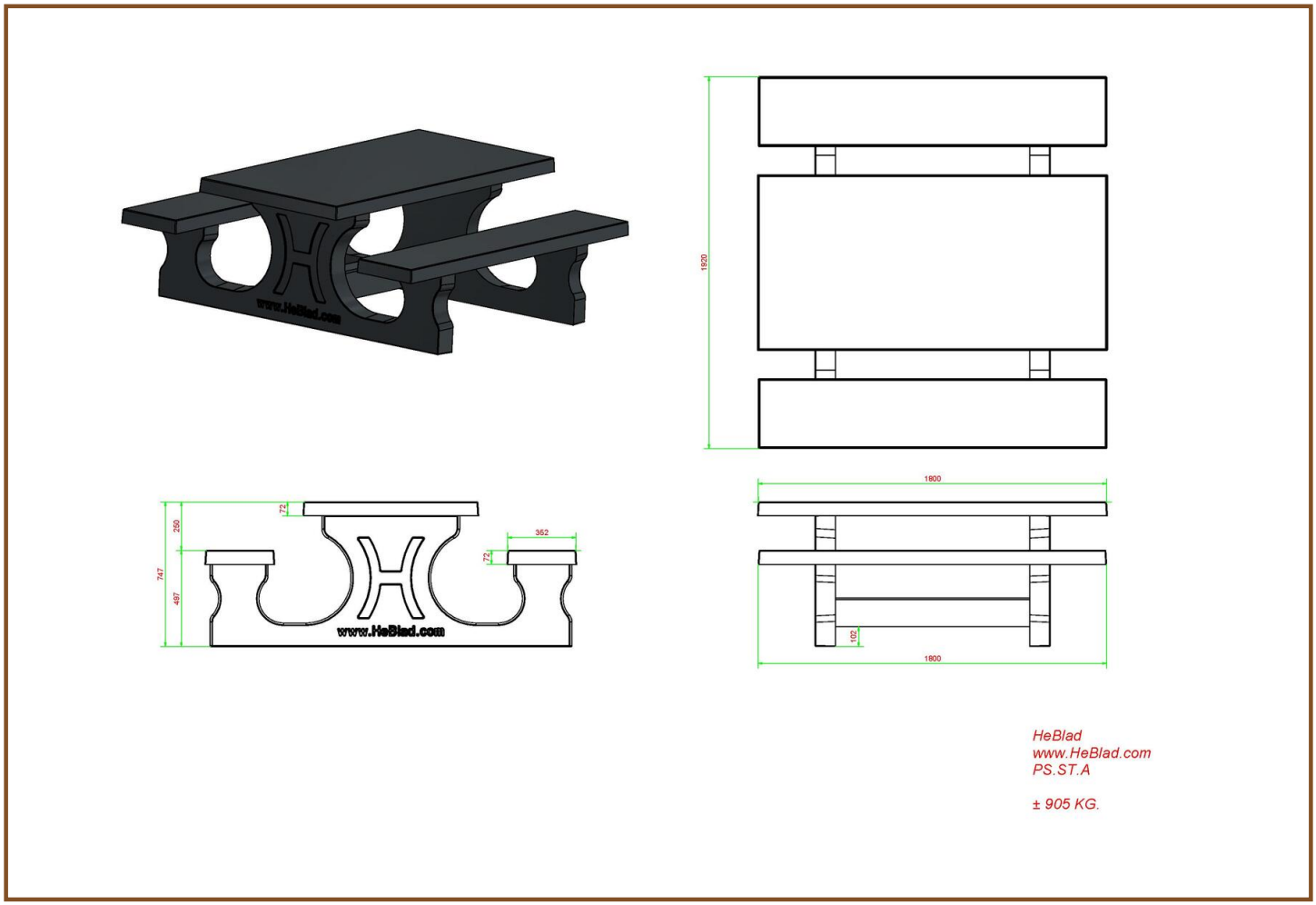

Specifikationer Standard Bordbænk i Antracit

Produktkode	PS.ST.A	Siddehøjde	50 cm
Farve	Antracitlakeret, RAL 7016	Sædets materiale	Beton
Mål (L x B x H)	180 x 192 x 75 cm	Understellets mål	111 cm (center-til-center)
Bordpladens mål (L x B)	180 x 90 cm	Vægt	905 kg
Bordpladens tykkelse	7 cm	Antal siddepladser	8
Bordpladens højde	75 cm		

Relaterede produkter

PS.ST

PS.ST.AB

PS.DL.A

OP.PS.AB

PS.STA.OV

Our products are delivered from our factory in the Netherlands.

HeBlad BV
Diamantweg 22
NL - 5527 LC Hapert
T. +31 497 - 36 08 08
info@bordtennisborde.dk
www.bordtennisborde.dk

Luksus Bordbænk

Produktkode: PS.DL

DKK 15.200,00 Ekskl. moms
(DKK 19.000,00 Inkl. moms)

Luksus bordbænk i beton
Denne bordbænk er udført i glat, rå beton. Bænkene er forsynet med bambus planker med en tykkelse på 4 cm. Træplankerne er monteret med blind plugs, og kan ikke uden videre afmonteres. Bordbænken passer perfekt langs med gå- og cykelstier, men kan også placeres andre steder.
Det virker ikke indbydende for vandaler at begå hærværk mod bordet, da det er tungt (ca. 1100 kg) og ikke uden videre kan kan afmonteres. Bambusplankerne er varme og behagelige at sidde på, og får sættet til at fremstå med et luksus udseende.

Our products are delivered from our factory in the Netherlands.

11 oktober 2024 - Priser kan ændres

HeBlad BV
Diamantweg 22
NL - 5527 LC Hapert
T. +31 497 - 36 08 08
info@bordtennisborde.dk
www.bordtennisborde.dk

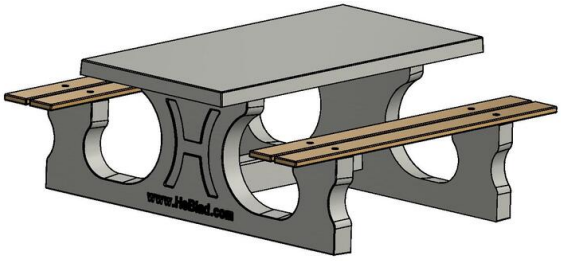

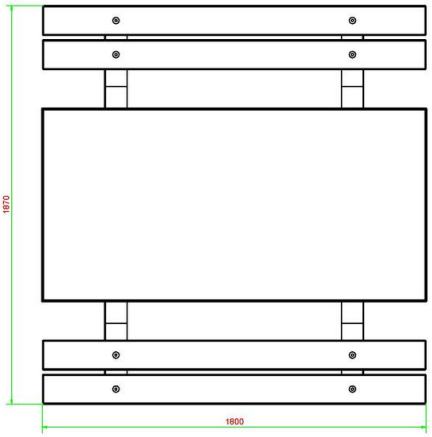

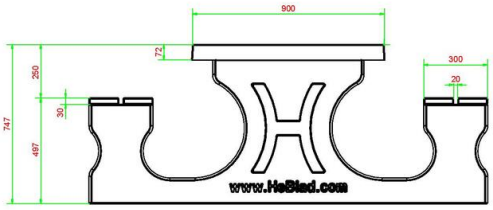

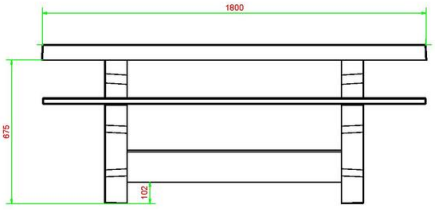

HeBlad
www.HeBlad.com
PS.DL

± 720 KG

Specifikationer Luksus Bordbænk

Produktkode	PS.DL	Siddehøjde	50 cm
Farve	Rå beton	Sædets materiale	bambus
Mål (L x B x H)	180 x 187 x 75 cm	Understellets mål	111 cm (center-til-center)
Bordpladens mål (L x B)	180 x 90 cm	Vægt	720 kg
Bordpladens tykkelse	7 cm	Antal siddepladser	8
Bordpladens højde	75 cm		

Relaterede produkter

PS.DL.AB

PS.DL.A

PS.ST

OP.PS

PS.DL.OV

Our products are delivered from our factory in the Netherlands.

HeBlad BV
Diamantweg 22
NL - 5527 LC Hapert
T. +31 497 - 36 08 08
info@bordtennisborde.dk
www.bordtennisborde.dk

Luksus Bordbænk Antracit-Beton

Produktkode: PS.DL.AB

DKK 16.800,00 Ekskl. moms
(DKK 21.000,00 Inkl. moms)

Bordet er egnet til 4 voksne. Ideel til det offentlige rum. På grund af vægten forbliver bordet på plads i årevis.
Sæderne er lavet af meget holdbar presset bambus.

Hele sættet er lavet af farvet beton. Det betyder, at antracitfarven ikke er skabt ved at male, men betonen er også farvet antracit inde.
Takket være denne metode af farver er det konkrete udseende af et betonbord bevaret.

Our products are delivered from our factory in the Netherlands.

11 oktober 2024 - Priser kan ændres

HeBlad BV
Diamantweg 22
NL - 5527 LC Hapert
T. +31 497 - 36 08 08
info@bordtennisborde.dk
www.bordtennisborde.dk

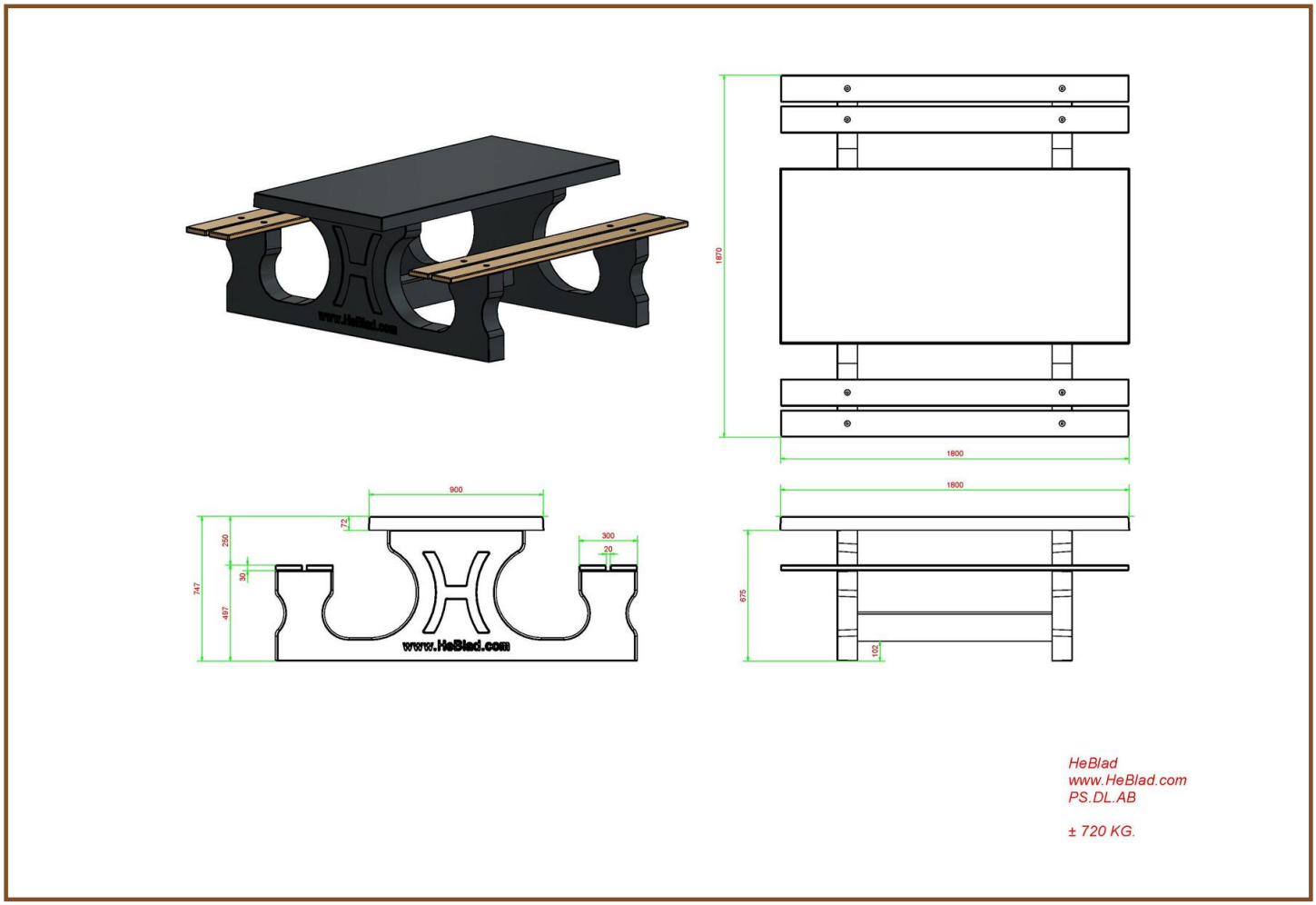

Specifikationer Luksus Bordbænk Antracit-Beton

Produktkode	PS.DL.AB	Siddehøjde	50 cm
Farve	Anthracite concrete	Sædets materiale	bambus
Mål (L x B x H)	180 x 187 x 75 cm	Understellets mål	111 cm (center-til-center)
Bordpladens mål (L x B)	180 x 90 cm	Vægt	720 kg
Bordpladens tykkelse	7 cm	Antal siddepladser	8
Bordpladens højde	75 cm		

Relaterede produkter

PS.DL

PS.DL.A

PS.ST.AB

OP.PS.AB

PS.DLAB.OV

Our products are delivered from our factory in the Netherlands.

HeBlad BV
Diamantweg 22
NL - 5527 LC Hapert
T. +31 497 - 36 08 08
info@bordtennisborde.dk
www.bordtennisborde.dk

Luksus Bordbænk i Antracit

Produktkode: PS.DL.A

DKK 16.000,00 Ekskl. moms
(DKK 20.000,00 Inkl. moms)

Luksus bordbænk i antracit
Denne flotte bordbænk i farven antracit med bambus planker er en fryd for øjet. Vores bordbænke adskiller sig fra andre borde ved deres behagelige komfort. Det har at gøre med sædets afstand og højde i forhold til bordpladen. Det kan opstilles i det offentlige rum, men er også flot i din egen have. Et herligt sted at sidde og samtidig nyde en lille bid og en drink.
Dette produkt er, ligesom alle de andre bordtennisborde fra HeBlad, fremstillet ud i ét stykke, og kan derfor ikke afmonteres. Det har sikkerhedsmæssige fordele og begrænser hærværk.

Our products are delivered from our factory in the Netherlands.

11 oktober 2024 - Priser kan ændres

HeBlad BV
Diamantweg 22
NL - 5527 LC Hapert
T. +31 497 - 36 08 08
info@bordtennisborde.dk
www.bordtennisborde.dk

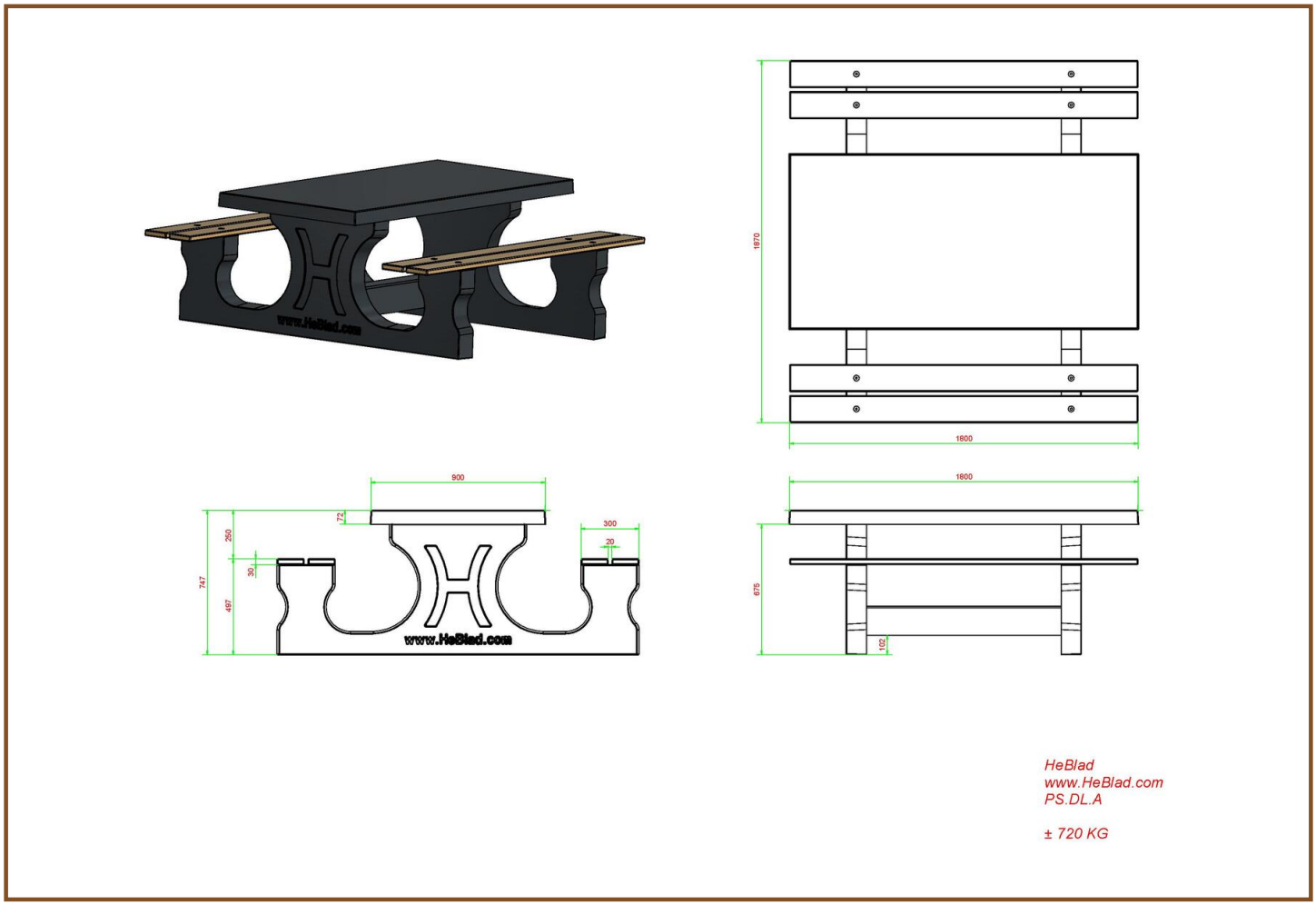

Specifikationer Luksus Bordbænk i Antracit

Produktkode	PS.DL.A	Siddehøjde	49.7 cm
Farve	Antracitlakeret, RAL 7016	Sædets materiale	bambus
Mål (L x B x H)	180 x 187 x 75 cm	Understellets mål	111 cm (center-til-center)
Bordpladens mål (L x B)	180 x 90 cm	Vægt	720 kg
Bordpladens tykkelse	7.2 cm	Antal siddepladser	8
Bordpladens højde	74.7 cm		

Relaterede produkter

PS.DL

PS.DL.AB

PS.ST.A

OP.PS.AB

PS.DLA.OV

Our products are delivered from our factory in the Netherlands.

HeBlad BV
Diamantweg 22
NL - 5527 LC Hapert
T. +31 497 - 36 08 08
info@bordtennisborde.dk
www.bordtennisborde.dk

Standard Oval Bordbænk

Produktkode: PS.ST.OV

DKK 15.600,00 Ekskl. moms
(DKK 19.500,00 Inkl. moms)

Standard, Oval Bordbænk
Vores allernyeste bordbænk i en pragtfuld udførelse. Et førsteklasses blikfang. Dette bord er ligesom alle vores andre borde fremstillet i ét stykke, og kan således ikke afmonteres. Det er vanskelig at flytte på grund af dets vægt (ca. 800 kg), og egner sig derfor til steder, hvor der ikke altid kan være opsyn.

Our products are delivered from our factory in the Netherlands.

11 oktober 2024 - Priser kan ændres

HeBlad BV
Diamantweg 22
NL - 5527 LC Hapert
T. +31 497 - 36 08 08
info@bordtennisborde.dk
www.bordtennisborde.dk

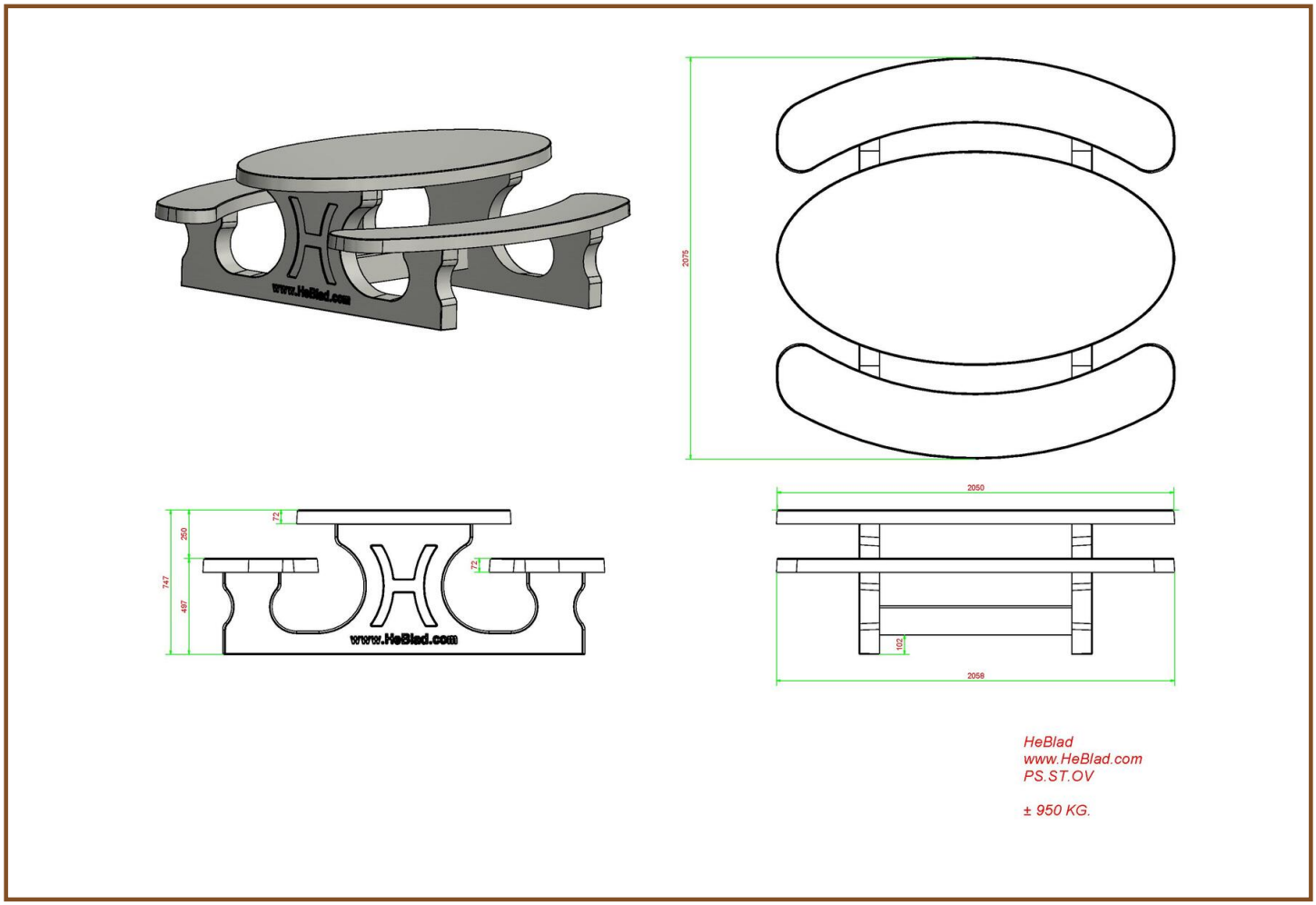

Specifikationer Standard Oval Bordbænk

Produktkode	PS.ST.OV	Siddehøjde	50 cm
Farve	Rå beton	Sædets materiale	Beton
Mål (L x B x H)	211 x 205 x 75 cm	Understellets mål	110 cm (center-til-center)
Bordpladens mål (L x B)	205 x 110 cm	Vægt	950 kg
Bordpladens tykkelse	7 cm	Antal siddepladser	8
Bordpladens højde	75 cm		

Relaterede produkter

PS.STAB.OV

PS.STA.OV

PS.DL.OV

OP.PS

PS.ST.XL

Our products are delivered from our factory in the Netherlands.

HeBlad BV
Diamantweg 22
NL - 5527 LC Hapert
T. +31 497 - 36 08 08
info@bordtennisborde.dk
www.bordtennisborde.dk

Standard Oval Bordbænk Antracit-Beton

Produktkode: PS.STAB.OV

DKK 16.800,00 Ekskl. moms
(DKK 21.000,00 Inkl. moms)

Betonbord med ovale beton sæder.
På grund af den ovale form et bord at kunne chatte i en gruppe.

Hele sættet er lavet af farvet beton. Det betyder, at antracitfarven ikke er skabt ved at male, men betonen er også farvet antracit inde.
Takket være denne metode af farver er det konkrete udseende af et betonbord bevaret.

Our products are delivered from our factory in the Netherlands.

11 oktober 2024 - Priser kan ændres

HeBlad BV
Diamantweg 22
NL - 5527 LC Hapert
T. +31 497 - 36 08 08
info@bordtennisborde.dk
www.bordtennisborde.dk

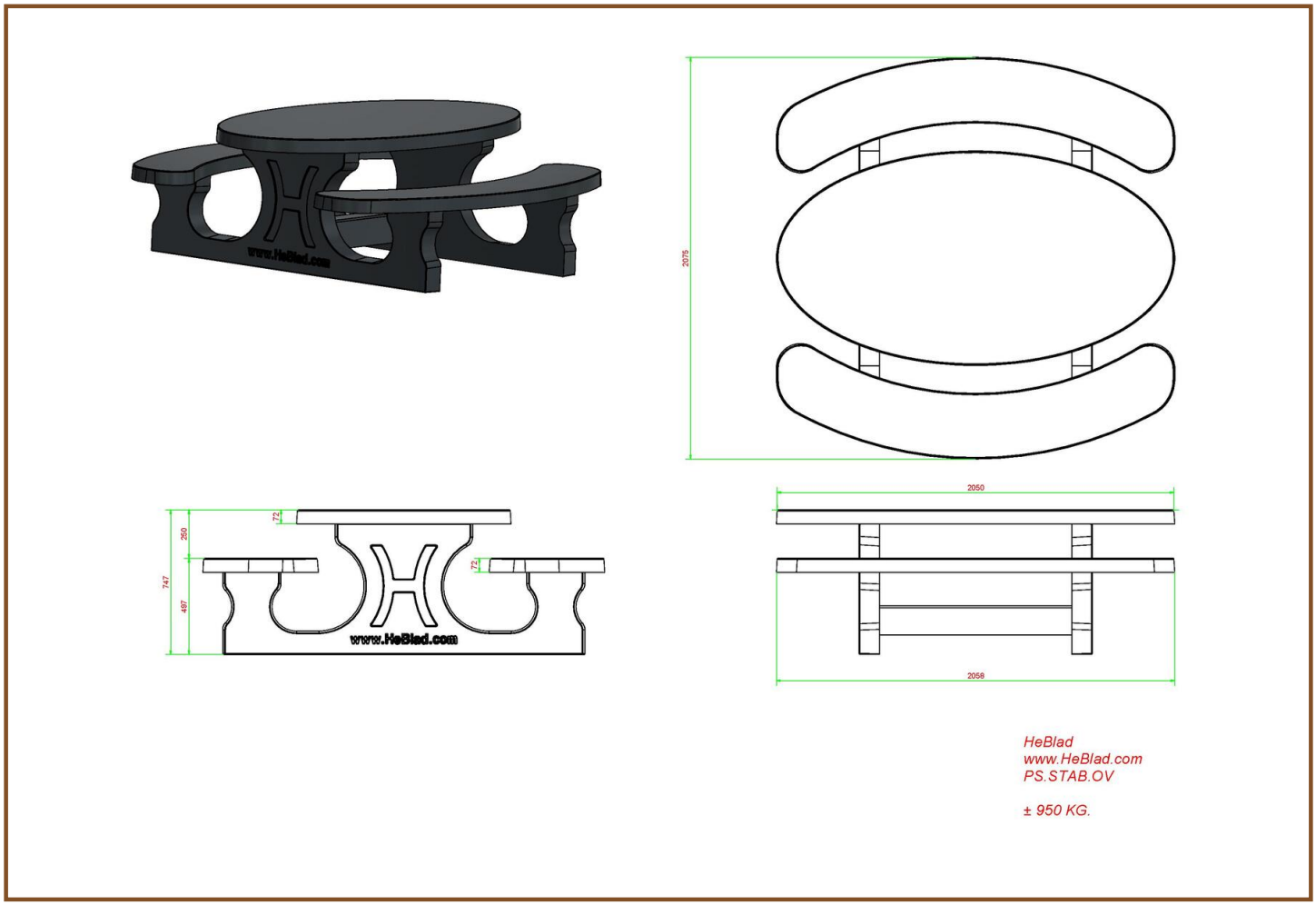

Specifikationer Standard Oval Bordbænk Antracit-Beton

Produktkode	PS.STAB.OV	Siddehøjde	50 cm
Farve	Anthracite concrete	Sædets materiale	Beton
Mål (L x B x H)	211 x 205 x 75 cm	Understellets mål	110 cm (center-til-center)
Bordpladens mål (L x B)	205 x 110 cm	Vægt	950 kg
Bordpladens tykkelse	7 cm	Antal siddepladser	8
Bordpladens højde	75 cm		

Relaterede produkter

PS.ST.OV

PS.STA.OV

PS.DLAB.OV

OP.PS.AB

PS.STAB.XL

Our products are delivered from our factory in the Netherlands.

HeBlad BV
Diamantweg 22
NL - 5527 LC Hapert
T. +31 497 - 36 08 08
info@bordtennisborde.dk
www.bordtennisborde.dk

Standard Oval Bordbænk i Antracit

Produktkode: PS.STA.OV

DKK 16.400,00 Ekskl. moms
(DKK 20.500,00 Inkl. moms)

Standard Oval Bordbænk i Antracit
Den flotte udforming og antracitfarven giver dette sæt et varmt udseende. Har du brug for en bordbænk som er stærk som beton, men alligevel fremstår smukt, er dette bordbænkesæt et godt valg. Bordbænken er fremstillet i ét stykke og er derfor næsten uforgængelig. Du vil have glæde af den i årevis.

Our products are delivered from our factory in the Netherlands.

11 oktober 2024 - Priser kan ændres

HeBlad BV
Diamantweg 22
NL - 5527 LC Hapert
T. +31 497 - 36 08 08
info@bordtennisborde.dk
www.bordtennisborde.dk

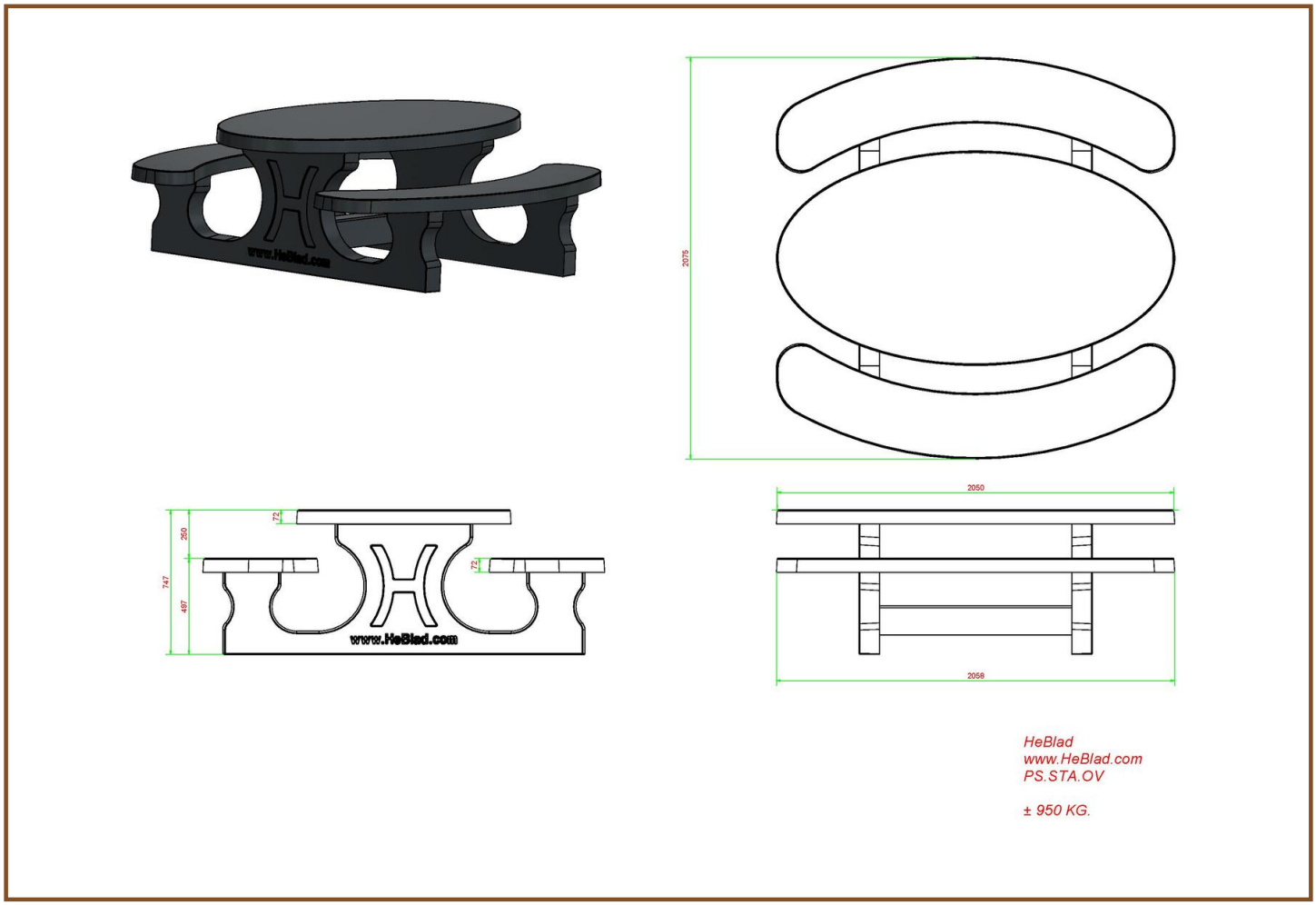

Specifikationer Standard Oval Bordbænk i Antracit

Produktkode	PS.STA.OV	Siddehøjde	50 cm
Farve	Antracitlakeret, RAL 7016	Sædets materiale	Beton
Mål (L x B x H)	211 x 205 x 75 cm	Understellets mål	110 cm (center-til-center)
Bordpladens mål (L x B)	205 x 110 cm	Vægt	950 kg
Bordpladens tykkelse	7 cm	Antal siddepladser	8
Bordpladens højde	75 cm		

Relaterede produkter

PS.ST.OV

PS.STAB.OV

PS.DLA.OV

OP.PS.AB

PS.STA.XL

Our products are delivered from our factory in the Netherlands.

HeBlad BV
Diamantweg 22
NL - 5527 LC Hapert
T. +31 497 - 36 08 08
info@bordtennisborde.dk
www.bordtennisborde.dk

Luksus Oval Bordbænk

Produktkode: PS.DL.OV

DKK 17.600,00 Ekskl. moms
(DKK 22.000,00 Inkl. moms)

Vi er meget stolte af vores allernyeste produkt, et bordbænkesæt i en flot oval udformning. Sættet er forsynet med bambus planker i topkvalitet. Plankerne er monteret med 'blind plugs', og kan ikke uden videre afmonteres. Bordbænken er virkelig en fryd for øjet med sin flotte udformning. De første af denne slags borde er i øvrigt leveret til de Caribiske øer.

Our products are delivered from our factory in the Netherlands.

11 oktober 2024 - Priser kan ændres

HeBlad BV
Diamantweg 22
NL - 5527 LC Hapert
T. +31 497 - 36 08 08
info@bordtennisborde.dk
www.bordtennisborde.dk

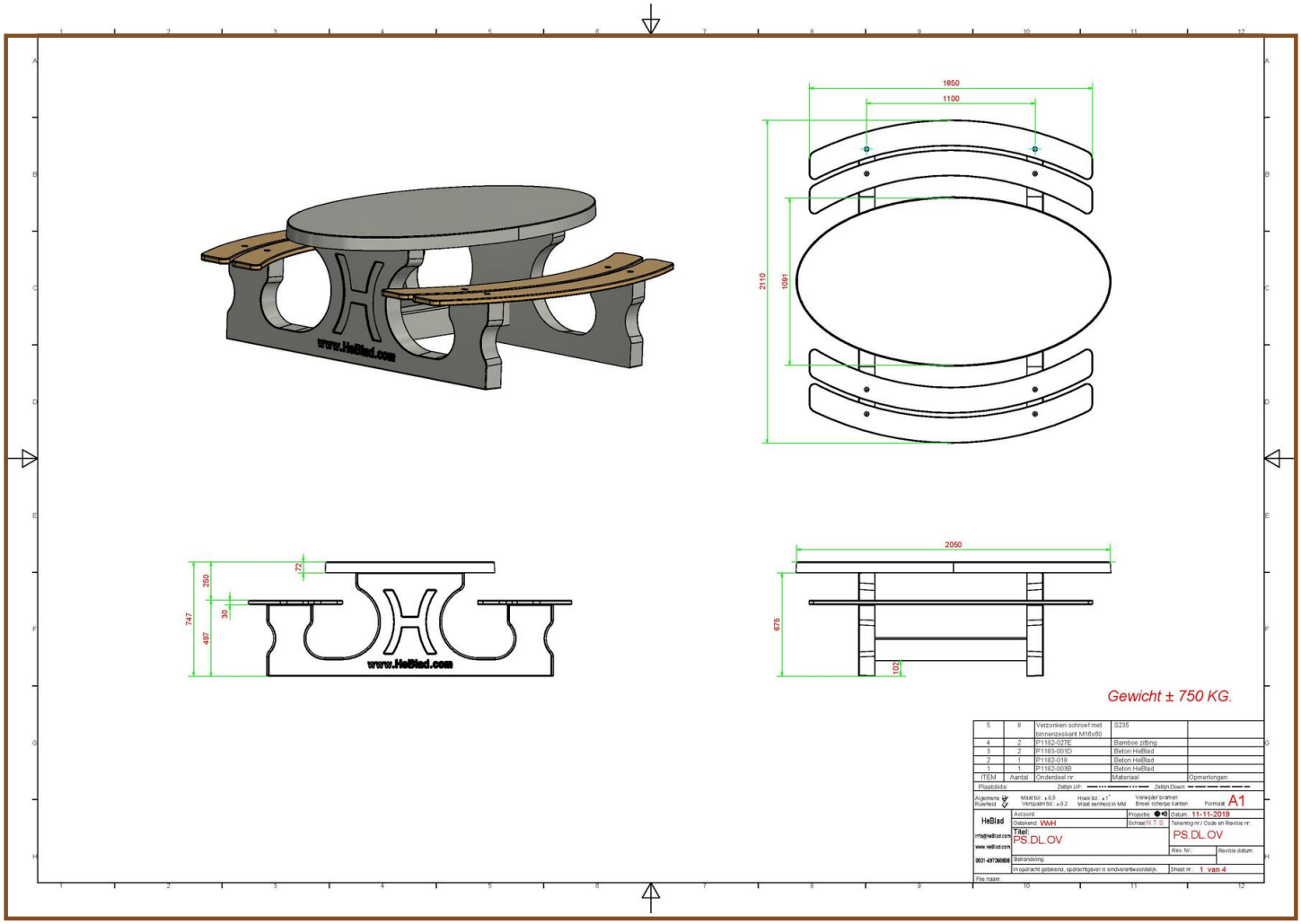

Specifikationer Luksus Oval Bordbænk

Produktkode	PS.DL.OV	Siddehøjde	50 cm
Farve	Rå beton	Sædets materiale	bambus
Mål (L x B x H)	211 x 205 x 75 cm	Understellets mål	110 cm (center-til-center)
Bordpladens mål (L x B)	205 x 110 cm	Vægt	750 kg
Bordpladens tykkelse	7 cm	Antal siddepladser	8
Bordpladens højde	75 cm		

Relaterede produkter

PS.DLAB.OV

PS.DLA.OV

PS.ST

OP.PS

PS.DL.RT

Our products are delivered from our factory in the Netherlands.

HeBlad BV
Diamantweg 22
NL - 5527 LC Hapert
T. +31 497 - 36 08 08
info@bordtennisborde.dk
www.bordtennisborde.dk

Luksus Oval Bordbænk Antracit-Beton

Produktkode: PS.DLAB.OV

DKK 19.200,00 Ekskl. moms
(DKK 24.000,00 Inkl. moms)

Du kan indhente denne picnic i en runde.
Bambusæderne giver også en behagelig følelse at sidde på om vinteren.

Hele sættet er lavet af farvet beton. Det betyder, at antracitfarven ikke er skabt ved at male, men betonen er også farvet antracit inde.
Takket være denne metode af farver er det konkrete udseende af et betonbord bevaret.

Our products are delivered from our factory in the Netherlands.

11 oktober 2024 - Priser kan ændres

HeBlad BV
Diamantweg 22
NL - 5527 LC Hapert
T. +31 497 - 36 08 08
info@bordtennisborde.dk
www.bordtennisborde.dk

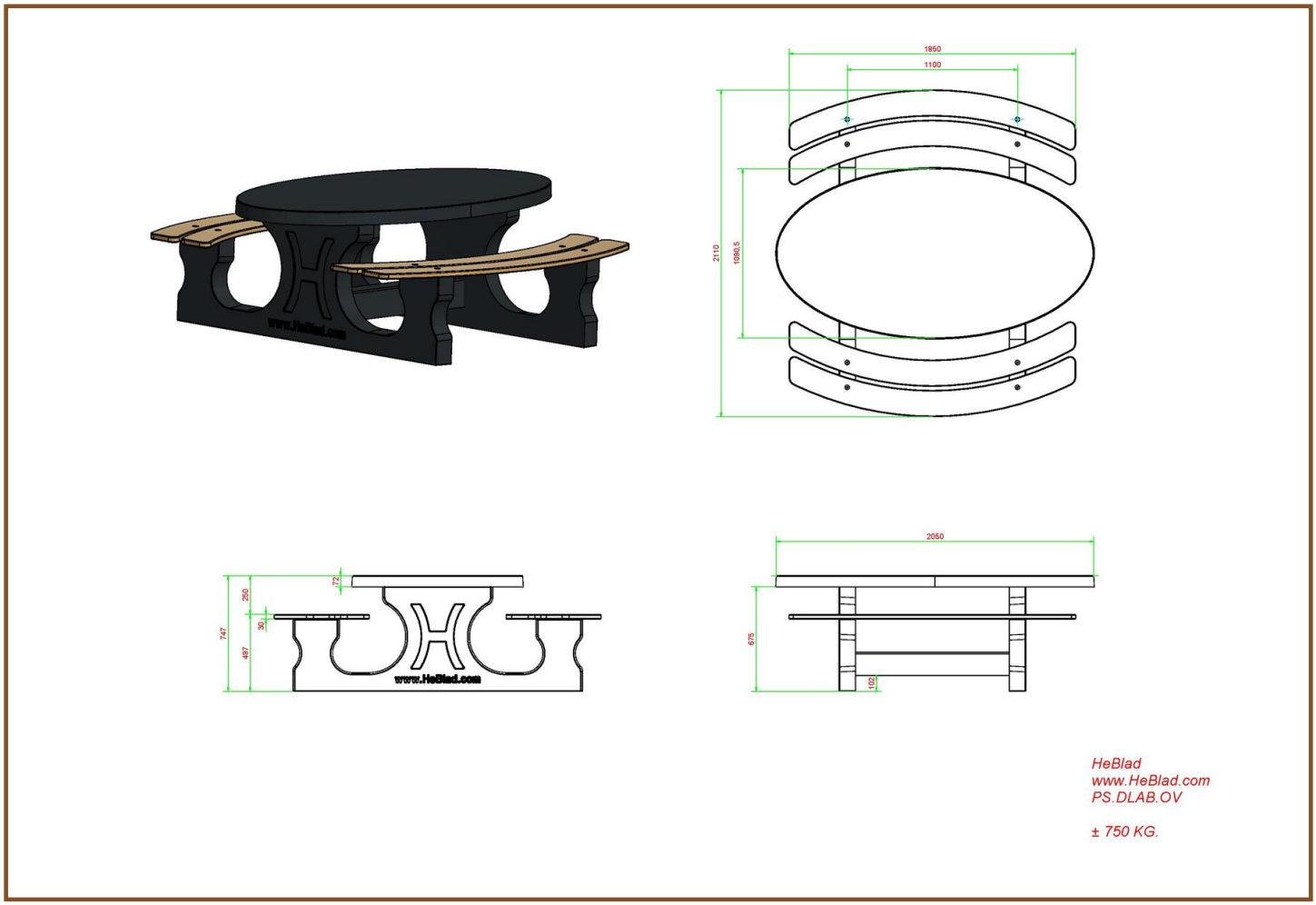

Specifikationer Luksus Oval Bordbænk Antracit-Beton

Produktkode	PS.DLAB.OV	Siddehøjde	50 cm
Farve	Anthracite concrete	Sædets materiale	bambus
Mål (L x B x H)	211 x 205 x 75 cm	Understellets mål	110 cm (center-til-center)
Bordpladens mål (L x B)	205 x 110 cm	Vægt	750 kg
Bordpladens tykkelse	7 cm	Antal siddepladser	8
Bordpladens højde	75 cm		

Relaterede produkter

PS.DL.OV

PS.DL.A

PS.STAB.OV

OP.PS.AB

PS.DLAB.RT

Our products are delivered from our factory in the Netherlands.

HeBlad BV
Diamantweg 22
NL - 5527 LC Hapert
T. +31 497 - 36 08 08
info@bordtennisborde.dk
www.bordtennisborde.dk

Luksus Oval Bordbænk i Antracit

Produktkode: PS.DLA.OV

DKK 18.000,00 Ekskl. moms
(DKK 22.500,00 Inkl. moms)

Denne ovale bordbænk i en flot antracitlakeret udførelse med bambus planker i førsteklasses kvalitet er virkelig betagende. Man skulle ikke tro, at bordbænken var af beton med denne varme antracitfarve.
Vores bordbænke er kendte for deres komfort. De er utrolig komfortable takket være bænkenes gennemtænkte afstand og højde i forhold til bordpladen.

Our products are delivered from our factory in the Netherlands.

11 oktober 2024 - Priser kan ændres

HeBlad BV
Diamantweg 22
NL - 5527 LC Hapert
T. +31 497 - 36 08 08
info@bordtennisborde.dk
www.bordtennisborde.dk

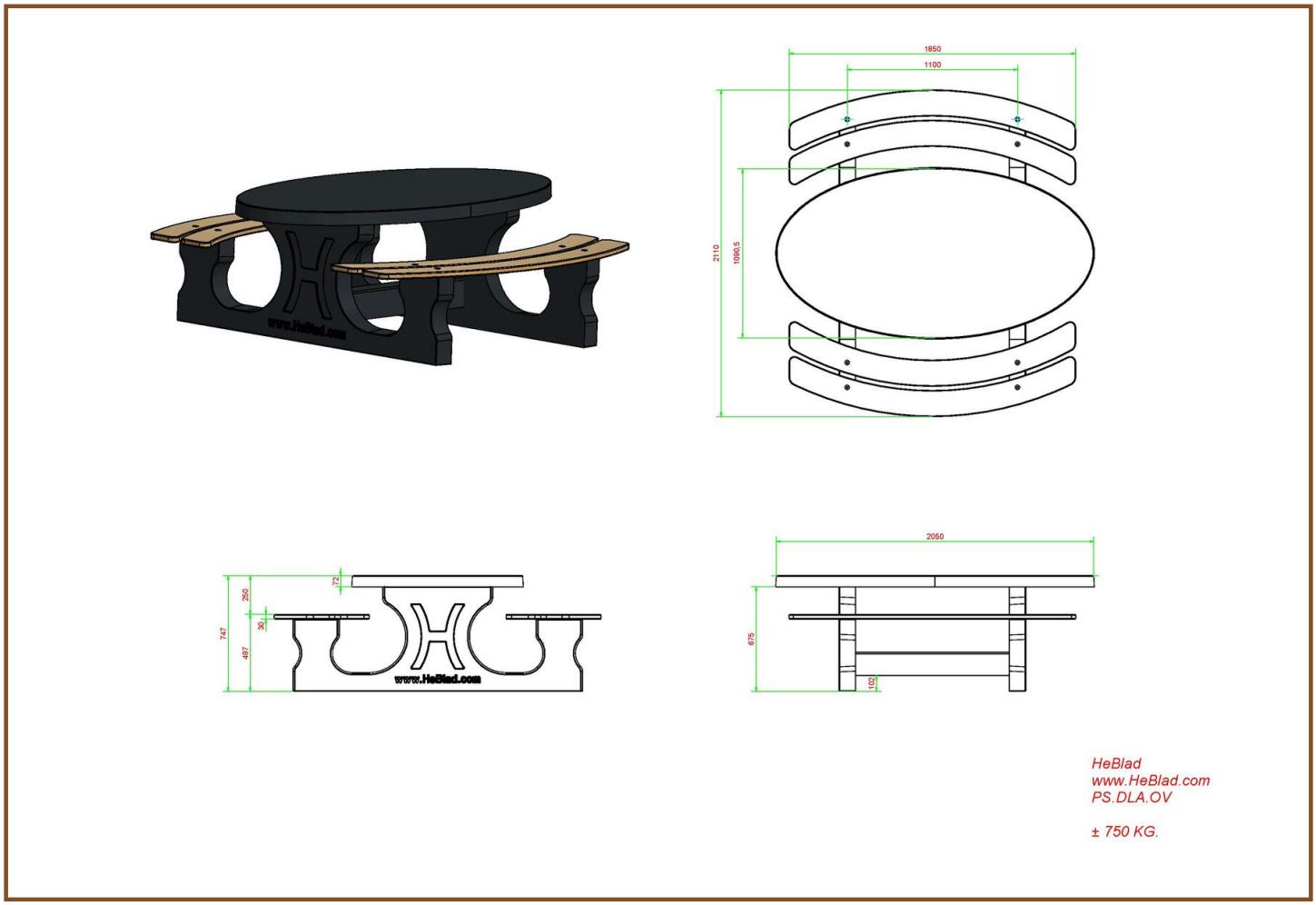

Specifikationer Luksus Oval Bordbænk i Antracit

Produktkode	PS.DLA.OV	Siddehøjde	50 cm
Farve	Antracitlakeret, RAL 7016	Sædets materiale	bambus
Mål (L x B x H)	211 x 205 x 75 cm	Understellets mål	110 cm (center-til-center)
Bordpladens mål (L x B)	205 x 110 cm	Vægt	750 kg
Bordpladens tykkelse	7 cm	Antal siddepladser	8
Bordpladens højde	75 cm		

Relaterede produkter

PS.DL.OV

PS.DLAB.OV

PS.STA.OV

OP.PS.AB

PS.DLA.RT

Our products are delivered from our factory in the Netherlands.

HeBlad BV
Diamantweg 22
NL - 5527 LC Hapert
T. +31 497 - 36 08 08
info@bordtennisborde.dk
www.bordtennisborde.dk

Luksus Bordbænk Kørestolvenlig

Produktkode: PS.DL.RT

DKK 16.000,00 Ekskl. moms
(DKK 20.000,00 Inkl. moms)

En bordbænk, specielt til kørestole. Vi har designet dette bord fordi kørestolbrugere aldrig rigtigt kan få lov til at tage plads ved et bord ude i det fri. Pågældende kan nu deltage i en samtale i samme grad som de andre ved dette bord.
I den ene ende stikker bordet 60 cm længere ud. Hele understellet er forhøjet, så der opstår et frit rum til benene på 60 cm dybt og 71 cm i højden. Bordet er noget højere end de almindelige borde, og er derfor også velegnet til folk, som er dårlige til bens.

Our products are delivered from our factory in the Netherlands.

11 oktober 2024 - Priser kan ændres

HeBlad BV
Diamantweg 22
NL - 5527 LC Hapert
T. +31 497 - 36 08 08
info@bordtennisborde.dk
www.bordtennisborde.dk

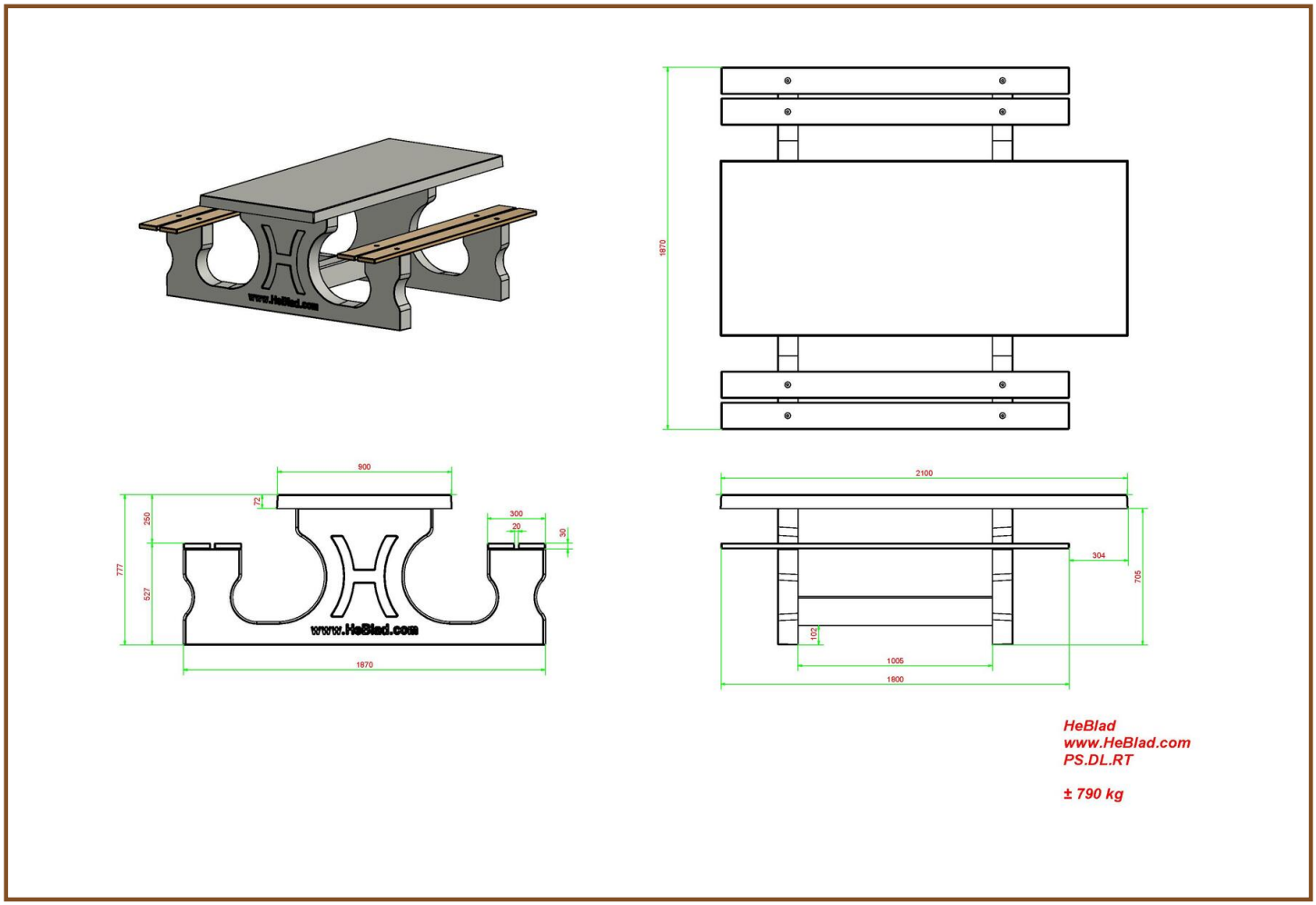

Specifikationer Luksus Bordbænk Kørestolvenlig

Produktkode	PS.DL.RT	Siddehøjde	50 cm
Farve	Rå beton	Sædets materiale	bambus
Mål (L x B x H)	210 x 187 x 77 cm	Understellets mål	111 cm (center-til-center)
Bordpladens mål (L x B)	210 x 90 cm	Vægt	790 kg
Bordpladens tykkelse	7 cm	Antal siddepladser	7
Bordpladens højde	77 cm		

Relaterede produkter

PS.DLAB.RT

PS.DLA.RT

PS.ST.XL

OP.PS

PS.DL

Our products are delivered from our factory in the Netherlands.

HeBlad BV
Diamantweg 22
NL - 5527 LC Hapert
T. +31 497 - 36 08 08
info@bordtennisborde.dk
www.bordtennisborde.dk

Luksus Bordbænk Kørestolvenlig Antracit-Beton

Produktkode: PS.DLAB.RT

DKK 17.600,00 Ekskl. moms
(DKK 22.000,00 Inkl. moms)

Denne picnic sæt rummer en niende person i en kørestol, der skal finde sted i slutningen af bordet.
På grund af den ekstra højde og ekstra længde på den ene side opfylder denne tabel standarderne for et kørestolsbrugt picnicbord.

Hele sættet er lavet af farvet beton. Det betyder, at antracitfarven ikke er skabt ved at male, men betonen er også farvet antracit inde.
Takket være denne metode af farver er det konkrete udseende af et betonbord bevaret.

Our products are delivered from our factory in the Netherlands.

11 oktober 2024 - Priser kan ændres

HeBlad BV
Diamantweg 22
NL - 5527 LC Hapert
T. +31 497 - 36 08 08
info@bordtennisborde.dk
www.bordtennisborde.dk

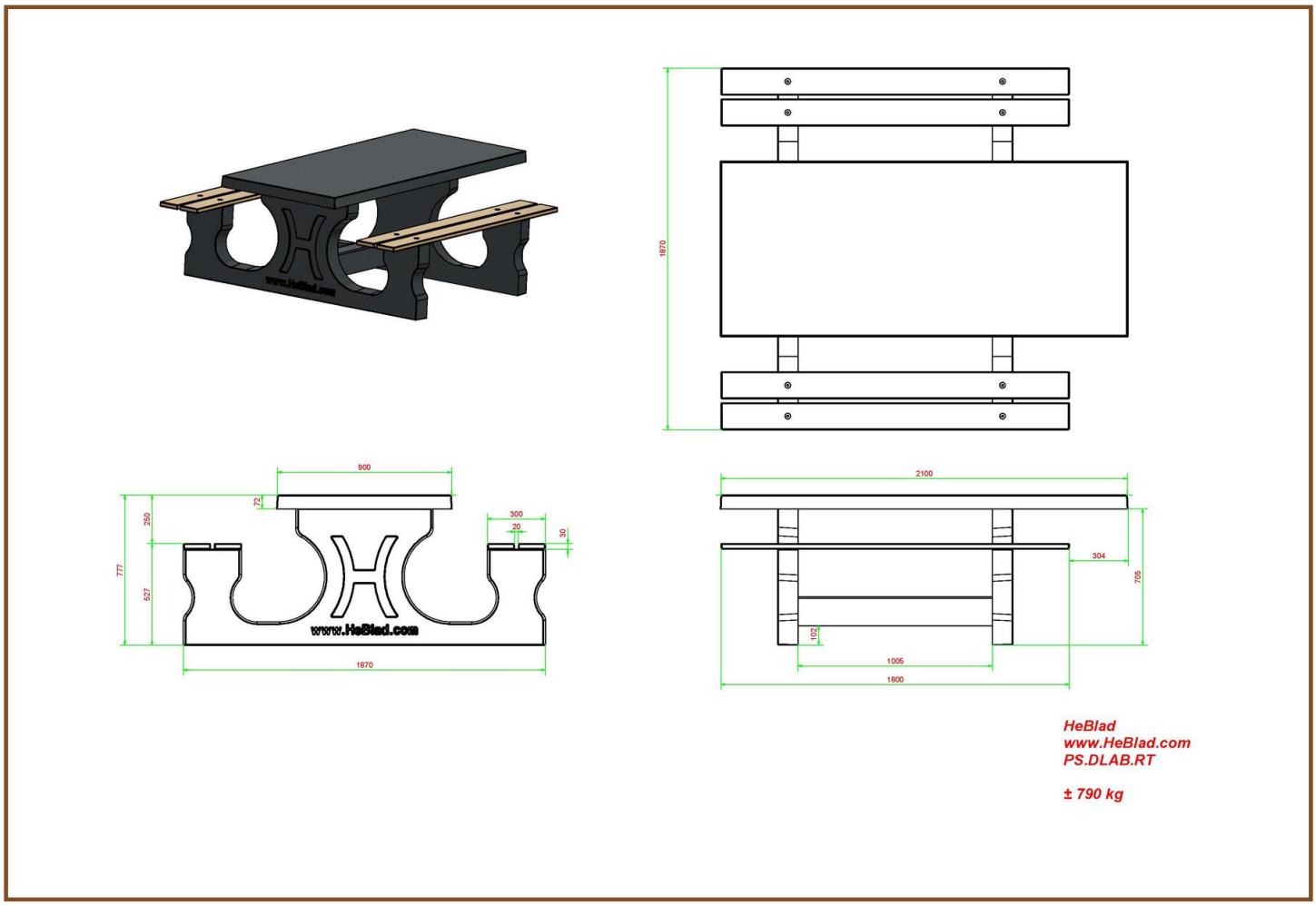

Specifikationer Luksus Bordbænk Kørestolvenlig Antracit-Beton

Produktkode	PS.DLAB.RT	Siddehøjde	50 cm
Farve	Anthracite concrete	Sædets materiale	bambus
Mål (L x B x H)	210 x 187 x 77 cm	Understellets mål	111 cm (center-til-center)
Bordpladens mål (L x B)	210 x 90 cm	Vægt	790 kg
Bordpladens tykkelse	7 cm	Antal siddepladser	7
Bordpladens højde	77 cm		

Relaterede produkter

PS.DL.RT

PS.DLA.RT

PS.STAB.XL

OP.PS.AB

PS.DL.AB

Our products are delivered from our factory in the Netherlands.

HeBlad BV
Diamantweg 22
NL - 5527 LC Hapert
T. +31 497 - 36 08 08
info@bordtennisborde.dk
www.bordtennisborde.dk

Luksus Bordbænk Kørestolvenlig i Antracit

Produktkode: PS.DLA.RT

DKK 16.600,00 Ekskl. moms
(DKK 20.750,00 Inkl. moms)

Denne bordbænk i beton er sprøjtet i antracitfarve og designet således, at kørestolbrugere kan sidde ved det sammen med deres ledsagere.
De sidder altså ikke langs med bordet, men med benene under bordet. Det frie rum er 60 cm dybt og 71 cm højt.
Som alle vores andre produkter er dette bord også vandalismebestandigt, og perfekt til uderum.

Our products are delivered from our factory in the Netherlands.

11 oktober 2024 - Priser kan ændres

HeBlad BV
Diamantweg 22
NL - 5527 LC Hapert
T. +31 497 - 36 08 08
info@bordtennisborde.dk
www.bordtennisborde.dk

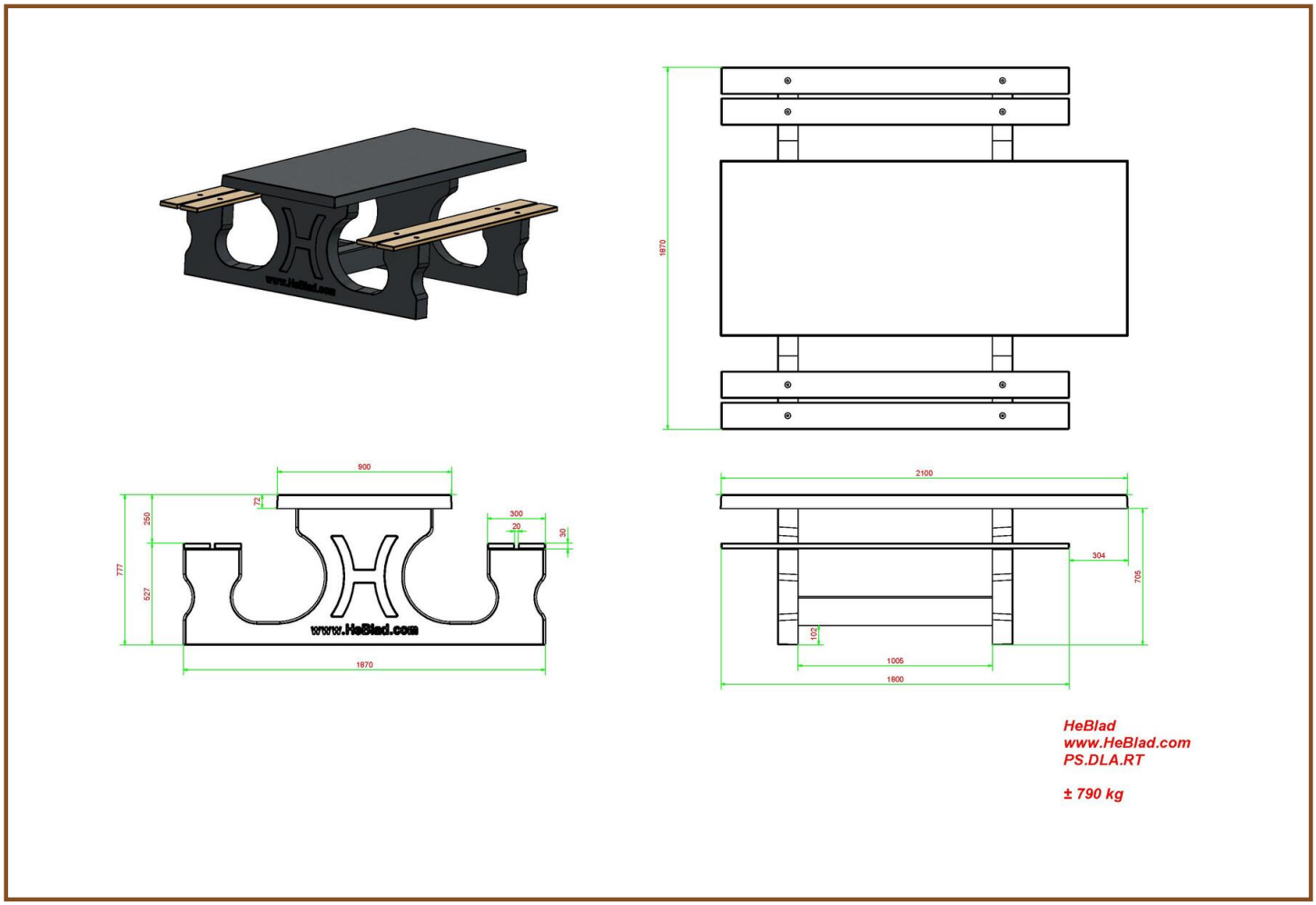

Specifikationer Luksus Bordbænk Kørestolvenlig i Antracit

Produktkode	PS.DLA.RT	Siddehøjde	50 cm
Farve	Antracitlakeret, RAL 7016	Sædets materiale	bambus
Mål (L x B x H)	210 x 187 x 77 cm	Understellets mål	111 cm (center-til-center)
Bordpladens mål (L x B)	210 x 90 cm	Vægt	790 kg
Bordpladens tykkelse	7 cm	Antal siddepladser	7
Bordpladens højde	77 cm		

Relaterede produkter

PS.DL.OV

BB.ST.A

HB.FB.A

PP.GR

OP.PS.AB

Our products are delivered from our factory in the Netherlands.

HeBlad BV
Diamantweg 22
NL - 5527 LC Hapert
T. +31 497 - 36 08 08
info@bordtennisborde.dk
www.bordtennisborde.dk

Standard Bordbænk Kørestolvenlig

Produktkode: PS.ST.RT

DKK 15.600,00 Ekskl. moms
(DKK 19.500,00 Inkl. moms)

Indenkort mere information om dette produkt

Our products are delivered from our factory in the Netherlands.

11 oktober 2024 - Priser kan ændres

HeBlad BV
Diamantweg 22
NL - 5527 LC Hapert
T. +31 497 - 36 08 08
info@bordtennisborde.dk
www.bordtennisborde.dk

Specifikationer Standard Bordbænk Kørestolvenlig

Produktkode	PS.ST.RT	Siddehøjde	50 cm
Farve	Rå beton	Sædets materiale	Beton
Mål (L x B x H)	210 x 90 x 77 cm	Understellets mål	111 cm (Hart op Hart)
Bordpladens mål (L x B)	210 x 90	Vægt	970 kg
Bordpladens tykkelse	7 cm	Antal siddepladser	7
Bordpladens højde	77 cm		

Relaterede produkter

PS.DL.RT

PS.DLAB.RT

Our products are delivered from our factory in the Netherlands.

HeBlad BV
Diamantweg 22
NL - 5527 LC Hapert
T. +31 497 - 36 08 08
info@bordtennisborde.dk
www.bordtennisborde.dk

Standard Bordbænk Kørestolvenlig Antracit-Beton

Produktkode: PS.STAB.RT

DKK 16.800,00 Ekskl. moms
(DKK 21.000,00 Inkl. moms)

Indenkort mere information om dette produkt

Our products are delivered from our factory in the Netherlands.

11 oktober 2024 - Priser kan ændres

HeBlad BV
Diamantweg 22
NL - 5527 LC Hapert
T. +31 497 - 36 08 08
info@bordtennisborde.dk
www.bordtennisborde.dk

Specifikationer Standard Bordbænk Kørestolvenlig Antracit-Beton

Produktkode	PS.STAB.RT	Siddehøjde	50 cm
Farve	Anthracite concrete	Sædets materiale	Beton
Mål (L x B x H)	210 x 90 x 77 cm	Understellets mål	111 cm (center-til-center)
Bordpladens mål (L x B)	210 x 90 cm	Vægt	970 kg
Bordpladens tykkelse	7 cm	Antal siddepladser	7
Bordpladens højde	77 cm		

Our products are delivered from our factory in the Netherlands.

HeBlad BV
Diamantweg 22
NL - 5527 LC Hapert
T. +31 497 - 36 08 08
info@bordtennisborde.dk
www.bordtennisborde.dk

Standard Bordbænk Kørestolvenlig Antracit

Produktkode: PS.STA.RT

DKK 16.400,00 Ekskl. moms
(DKK 20.500,00 Inkl. moms)

Indenkort mere information om dette produkt

Our products are delivered from our factory in the Netherlands.

11 oktober 2024 - Priser kan ændres

HeBlad BV
Diamantweg 22
NL - 5527 LC Hapert
T. +31 497 - 36 08 08
info@bordtennisborde.dk
www.bordtennisborde.dk

Specifikationer Standard Bordbænk Kørestolvenlig Antracit

Produktkode	PS.STA.RT	Siddehøjde	50 cm
Farve	Antracitlakeret, RAL 7016	Sædets materiale	Beton
Mål (L x B x H)	210 x 90 x 77 cm	Understellets mål	111 cm (center-til-center)
Bordpladens mål (L x B)	210 x 90 cm	Vægt	970 kg
Bordpladens tykkelse	7 cm	Antal siddepladser	7
Bordpladens højde	77 cm		

Our products are delivered from our factory in the Netherlands.

HeBlad BV
Diamantweg 22
NL - 5527 LC Hapert
T. +31 497 - 36 08 08
info@bordtennisborde.dk
www.bordtennisborde.dk

Standard Bordbænk XL

Produktkode: PS.ST.XL

DKK 33.600,00 Ekskl. moms
(DKK 42.000,00 Inkl. moms)

Dette betonbord er stort og utrolig robust. Bordbenene og sæderne er støbt i et stykke med betonbordpladen, og kan derfor ikke flyttes af brugerne, og er desuden vandalismebestandig.

Der er rigtig mange steder, hvor dette bordbænkesæt kan komme til sin ret. Bordet kan bruges af idrætsforeninger: Der kan sidde et helt fodboldhold ved det, men det er også perfekt til skoler, hvis man skulle få lyst til at undervise udenfor. Selvfølgelig er bordet også perfekt til at sidde sammen ved efter skoletid.

Our products are delivered from our factory in the Netherlands.

11 oktober 2024 - Priser kan ændres

HeBlad BV
Diamantweg 22
NL - 5527 LC Hapert
T. +31 497 - 36 08 08
info@bordtennisborde.dk
www.bordtennisborde.dk

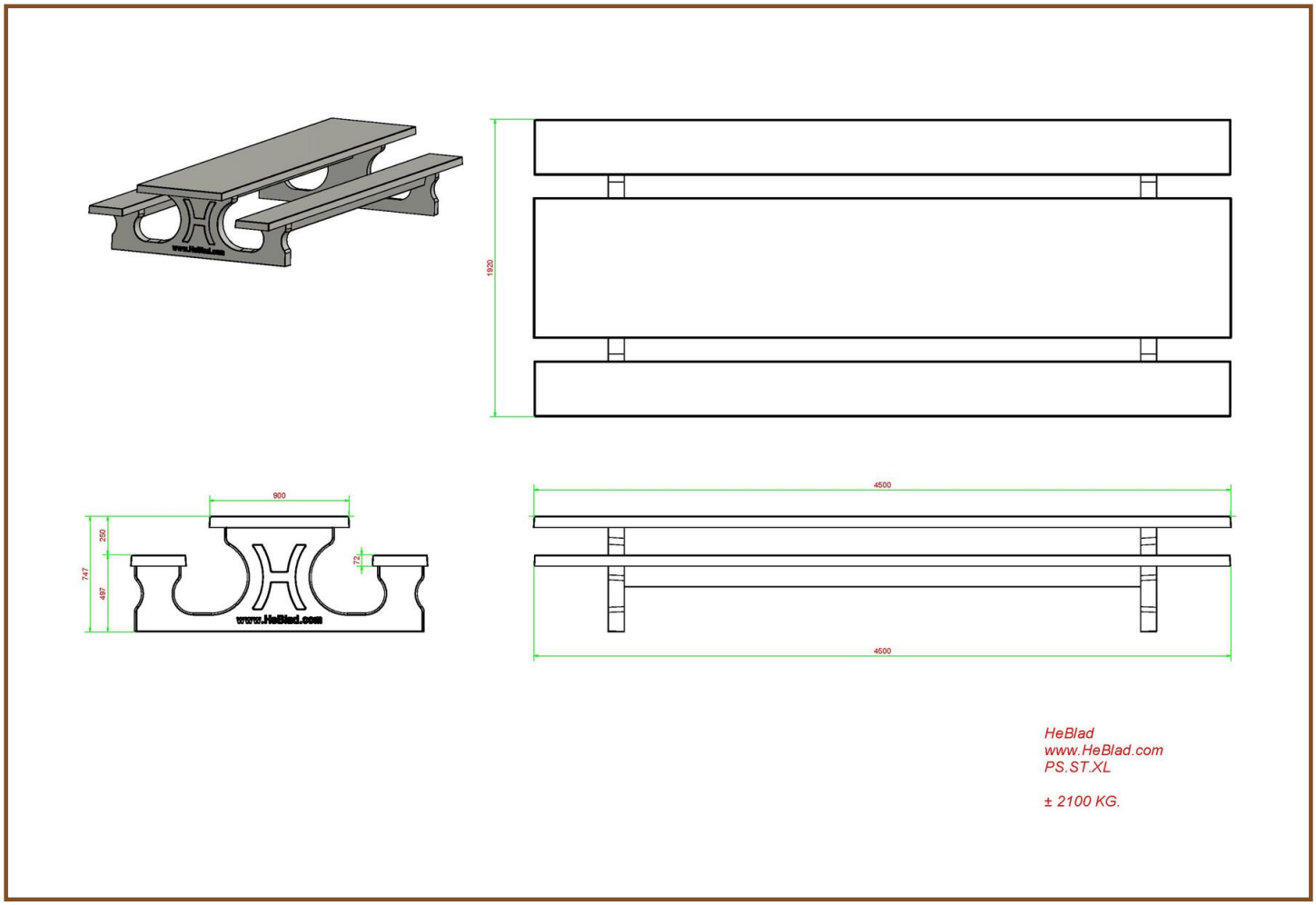

Specifikationer Standard Bordbænk XL

Produktkode	PS.ST.XL	Bordpladens tykkelse	7 cm
Farve	Rå beton	Siddehøjde	50 cm
Mål (L x B x H)	450 x 192 x 75 cm	Vægt	2100 kg
Bordpladens mål (L x B)	450 x 90 cm	Sædets materiale	Beton
Bordpladens højde	75 cm	Understellets mål	355 cm (hart op hart)

Relaterede produkter

PS.STAB.XL

PS.STA.XL

PS.DL.RT

OP.PS

PS.ST

Our products are delivered from our factory in the Netherlands.

HeBlad BV
Diamantweg 22
NL - 5527 LC Hapert
T. +31 497 - 36 08 08
info@bordtennisborde.dk
www.bordtennisborde.dk

Standard Bordbænk XL Antraciet-Beton

Produktkode: PS.STAB.XL

DKK 34.800,00 Ekskl. moms
(DKK 43.500,00 Inkl. moms)

Denne meget store penny picnic bord tilbyder plads til 18-20 personer.
Det ideelle betonpanel til store groats mennesker i åbent rum.

Sættet er van gekleurd beton. Det vil sige, at antraciet farve ikke er opstået ved te verven, men den beton er van inde også antraciet farvet.
Door deze metode van kleuren er det konkrete udseende af et betonpanel, men beholdt.

Our products are delivered from our factory in the Netherlands.

11 oktober 2024 - Priser kan ændres

HeBlad BV
Diamantweg 22
NL - 5527 LC Hapert
T. +31 497 - 36 08 08
info@bordtennisborde.dk
www.bordtennisborde.dk

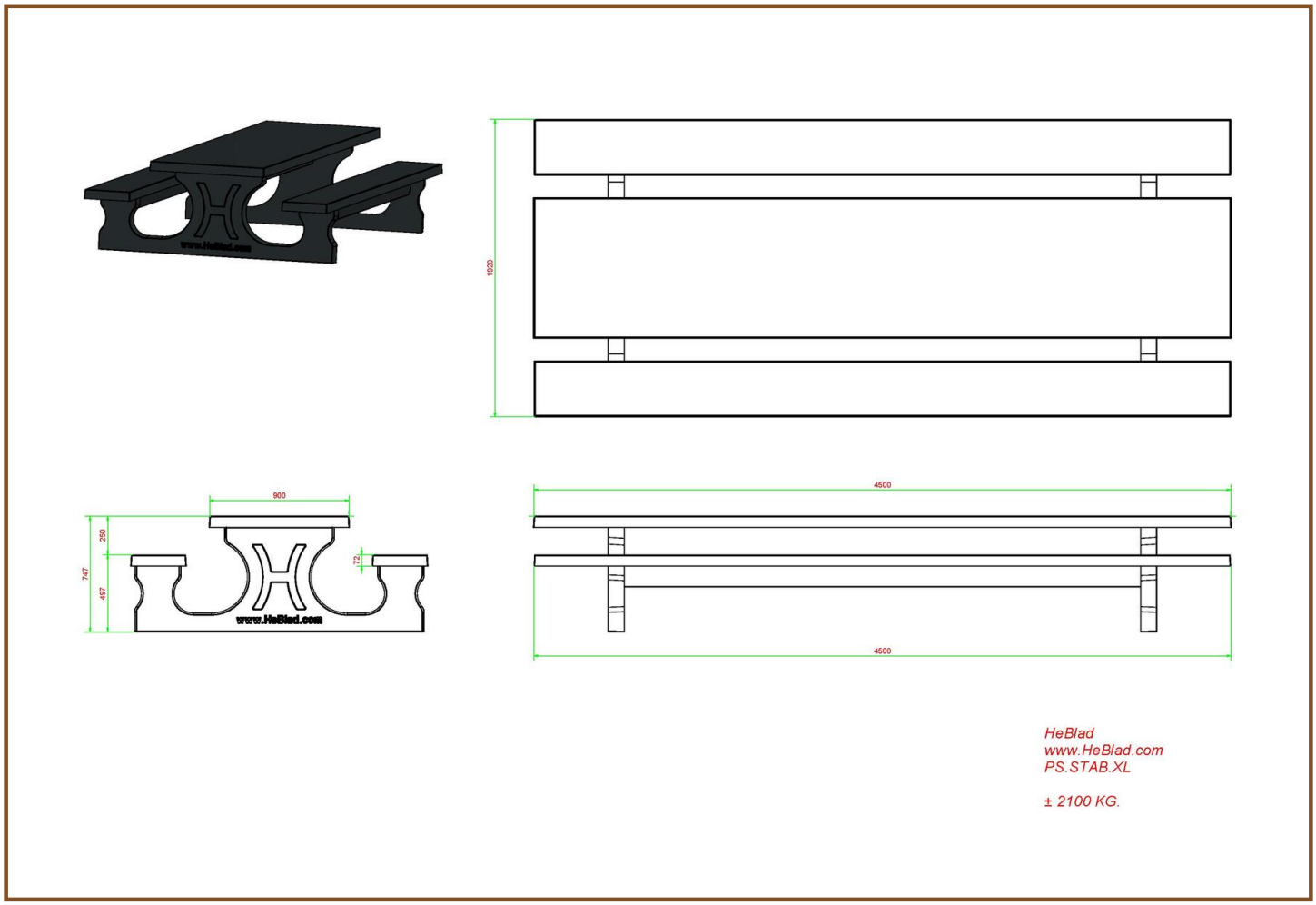

Specifikationer Standard Bordbænk XL Antraciet-Beton

Produktkode	PS.STAB.XL	Bordpladens tykkelse	7 cm
Farve	Anthracite concrete	Siddehøjde	50 cm
Mål (L x B x H)	450 x 192 x 75 cm	Vægt	2100 kg
Bordpladens mål (L x B)	450 x 90 cm	Sædets materiale	Beton
Bordpladens højde	75 cm	Understellets mål	355 (hart op hart)

Relaterede produkter

PS.ST.XL

PS.STA.XL

PS.DLAB.RT

OP.PS.AB

PS.ST.AB

Our products are delivered from our factory in the Netherlands.

HeBlad BV
Diamantweg 22
NL - 5527 LC Hapert
T. +31 497 - 36 08 08
info@bordtennisborde.dk
www.bordtennisborde.dk

Standard Bordbænk Antracit XL

Produktkode: PS.STA.XL

DKK 34.800,00 Ekskl. moms
(DKK 43.500,00 Inkl. moms)

Standard bordbænk i beton, antracit XL
Egnet til 18 - 20 personer! Vores bordbænkesæt er kendt for deres komfort takket være siddefladens gennemtænkte afstand og højde i forhold til bordpladen.
Denne beton bordbænk er ligesom alle de andre produkter fra HeBlad også fremstillet i et stykke. Antracitfarven giver bordet et varmt udseende.
I modsætning til de andre borde kan dette bord kun losses direkte ved siden af lastbilen, og kan det kun køres over et jævnt belagt underlag til opstillingsstedet.
Det har vi brug for hjælp til af mindst 3 personer.

Our products are delivered from our factory in the Netherlands.

11 oktober 2024 - Priser kan ændres

HeBlad BV
Diamantweg 22
NL - 5527 LC Hapert
T. +31 497 - 36 08 08
info@bordtennisborde.dk
www.bordtennisborde.dk

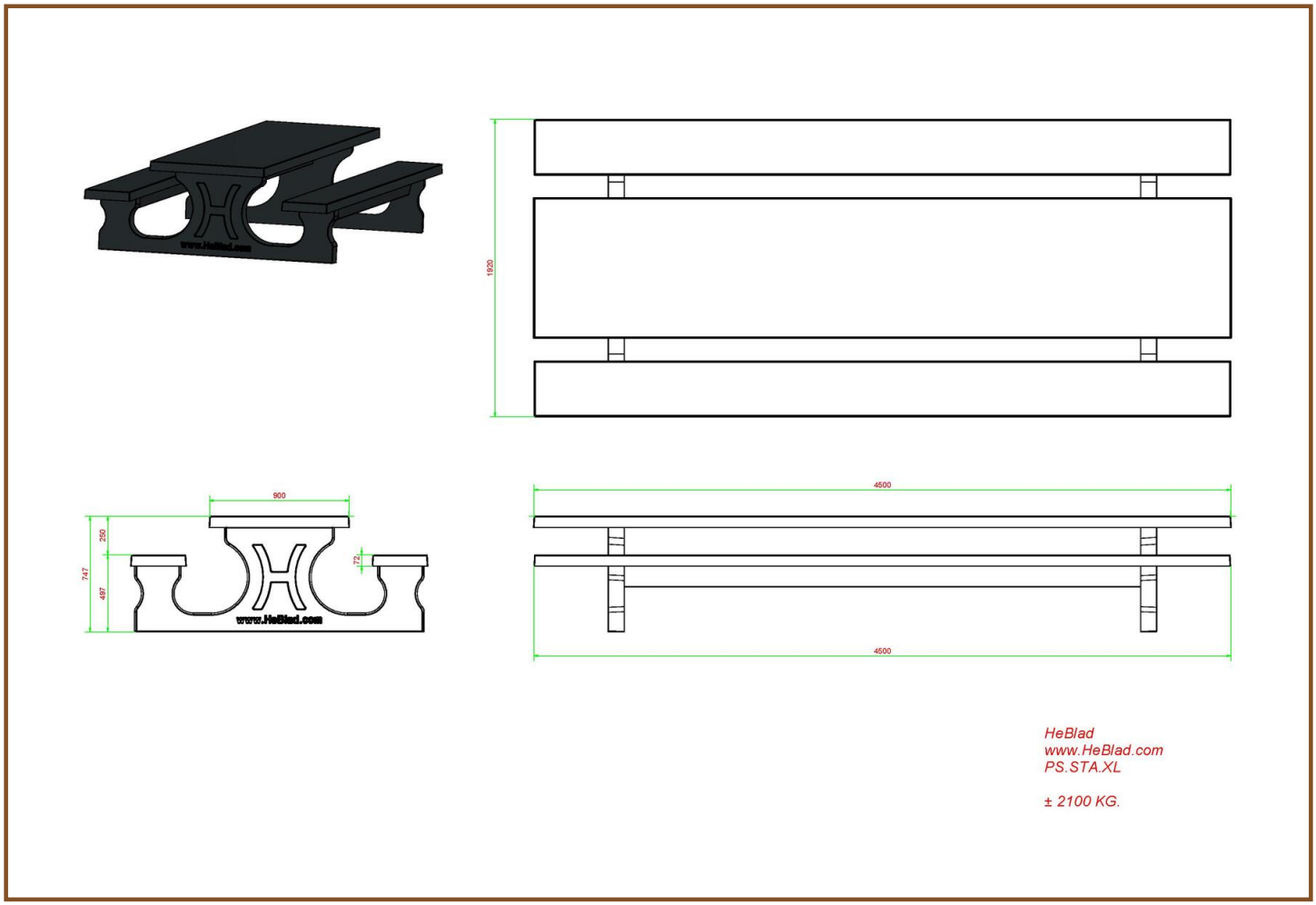

Specifikationer Standard Bordbænk Antracit XL

Produktkode	PS.STA.XL	Bordpladens tykkelse	7 cm
Farve	Antracitlakeret, RAL 7016	Siddehøjde	50 cm
Mål (L x B x H)	450 x 192 x 75 cm	Vægt	2100 kg
Bordpladens mål (L x B)	450 x 90 cm	Sædets materiale	Beton
Bordpladens højde	75 cm	Understellets mål	355 (hart op hart)

Relaterede produkter

PS.ST

BB.DL.ML

HB.FB.A

PP.BL

OP.PS.AB

Our products are delivered from our factory in the Netherlands.

HeBlad BV
Diamantweg 22
NL - 5527 LC Hapert
T. +31 497 - 36 08 08
info@bordtennisborde.dk
www.bordtennisborde.dk

Bundplade til bordbænk

Produktkode: OP.PS

DKK 9.400,00 Ekskl. moms
(DKK 11.750,00 Inkl. moms)

Bundplade i beton til bordbænk
Vi har fremstillet en bundplade i beton som jævnt underlag til vores bordbænkesæt specielt til kommuner.
Vi hører ofte, at det er vanskeligt at slå græsset under en bordbænk. Med en bundplade som underlag er det ikke længere nødvendigt, og eventuelt affald som efterlades bliver lettere at fjerne nu.
Bordbænken kan fastgøres ved hjælp af blind plugs. Der er 6 forskellige modeller, der passer på pladen.

Our products are delivered from our factory in the Netherlands.

11 oktober 2024 - Priser kan ændres

HeBlad BV
Diamantweg 22
NL - 5527 LC Hapert
T. +31 497 - 36 08 08
info@bordtennisborde.dk
www.bordtennisborde.dk

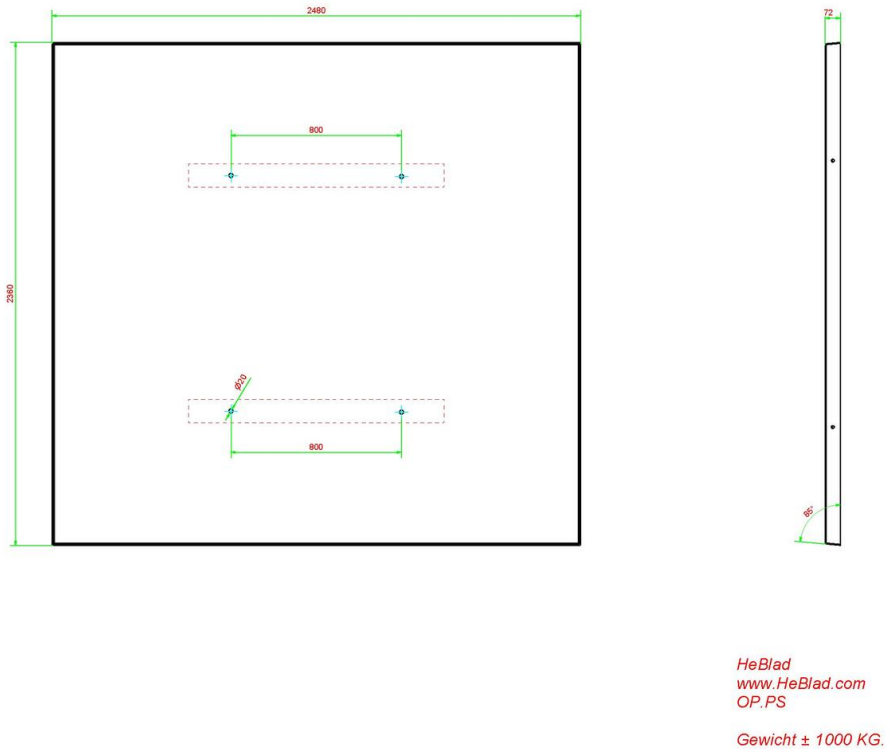

Specifikationer Bundplade til bordbænk

Produktkode	OP.PS	Vægt	1000 kg
Farve	Rå beton	Løfteanordning	Betonanker M16 på 4 sider
Mål (L x B x H)	248 x 236 x 7 cm	Monteringsforberedelse	Huller til M16 bolte
Bundpladens overfladebehandling	Skridsikker rudeprofil		

Relaterede produkter

PS.DL

PS.ST

PS.DL.OV

OP.PS.AB

PS.ST.OV

Our products are delivered from our factory in the Netherlands.

HeBlad BV
Diamantweg 22
NL - 5527 LC Hapert
T. +31 497 - 36 08 08
info@bordtennisborde.dk
www.bordtennisborde.dk

Bundplade til Bordbænk i Antracit

Produktkode: OP.PS.AB

DKK 10.200,00 Ekskl. moms
(DKK 12.750,00 Inkl. moms)

Bundplade i beton til bordbænk, antracit
Denne bundplade er fremstillet til det luksus bordbænkesæt og standard bordbænkesæt i antracit. Hvis du placerer bordbænken på en bundplade er det slut med affald og græs under bordet. Bundpladen ligger i jorden, i niveau med koten, og derfor er det ikke nogen stor opgave for græsslåmaskinen at holde omgivelserne rene.

Our products are delivered from our factory in the Netherlands.

11 oktober 2024 - Priser kan ændres

HeBlad BV
Diamantweg 22
NL - 5527 LC Hapert
T. +31 497 - 36 08 08
info@bordtennisborde.dk
www.bordtennisborde.dk

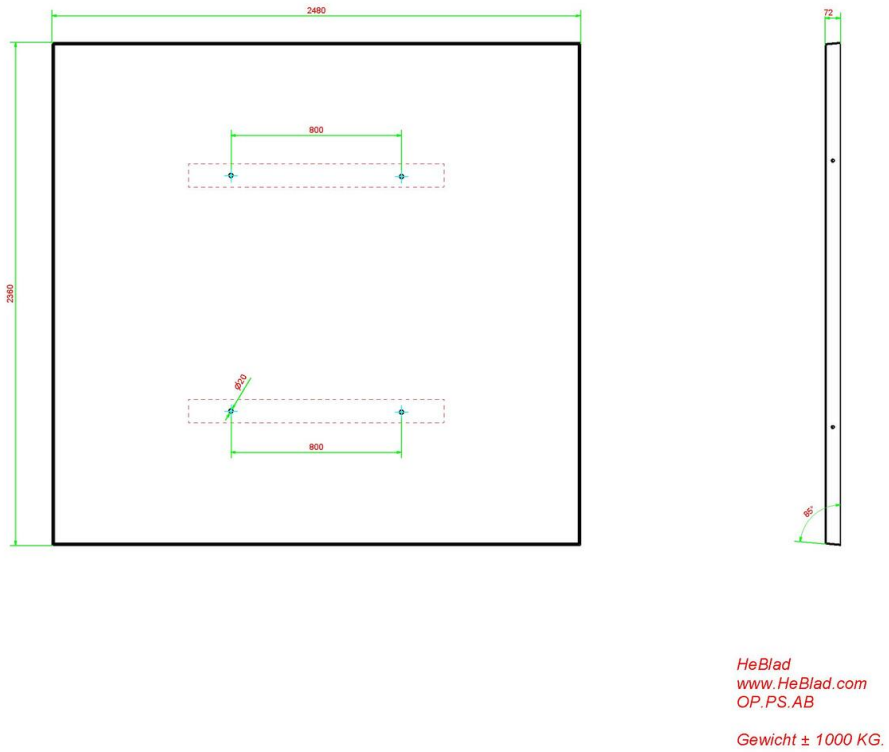

Specifikationer Bundplade til Bordbænk i Antracit

Produktkode	OP.PS.AB	Vægt	1000 kg
Farve	Anthracite concrete	Løfteanordning	Betonanker M16 på 4 sider
Mål (L x B x H)	248 x 236 x 7 cm	Monteringsforberedelse	Huller til M16 bolte
Bundpladens overfladebehandling	Skridsikker rudeprofil		

Relaterede produkter

PS.DL.A

PS.ST.A

PS.DLAB.OV

OP.PS

PS.STAB.OV

Our products are delivered from our factory in the Netherlands.

HeBlad BV
Diamantweg 22
NL - 5527 LC Hapert
T. +31 497 - 36 08 08
info@bordtennisborde.dk
www.bordtennisborde.dk

Ståbord Rå Beton

Produktkode: HB.ST

DKK 12.800,00 Ekskl. moms
(DKK 16.000,00 Inkl. moms)

Dette ståbord i beton er perfekt til et fortovscafé, men det vil også passe fint i en skolegård eller sportskantine. Bordet er svært at vælte på grund af den tunge vægt og bundpladen. Ståbordet er vanskeligt at vælte på grund af bundpladens vægt. Bundpladen er nemlig lige så stor som bordpladen. Det er let at komme til, hvis du vil gøre rent under bordet. Det er helt okay at stå på bundpladen.
Vær opmærksom på, at ståbordet ikke kan transporteres af en pallevogn. Ståbordet kan kun placeres direkte fra lastvognen på den endelige placering. Kranens rækkevidde er 5 meter.

Our products are delivered from our factory in the Netherlands.

11 oktober 2024 - Priser kan ændres

HeBlad BV
Diamantweg 22
NL - 5527 LC Hapert
T. +31 497 - 36 08 08
info@bordtennisborde.dk
www.bordtennisborde.dk

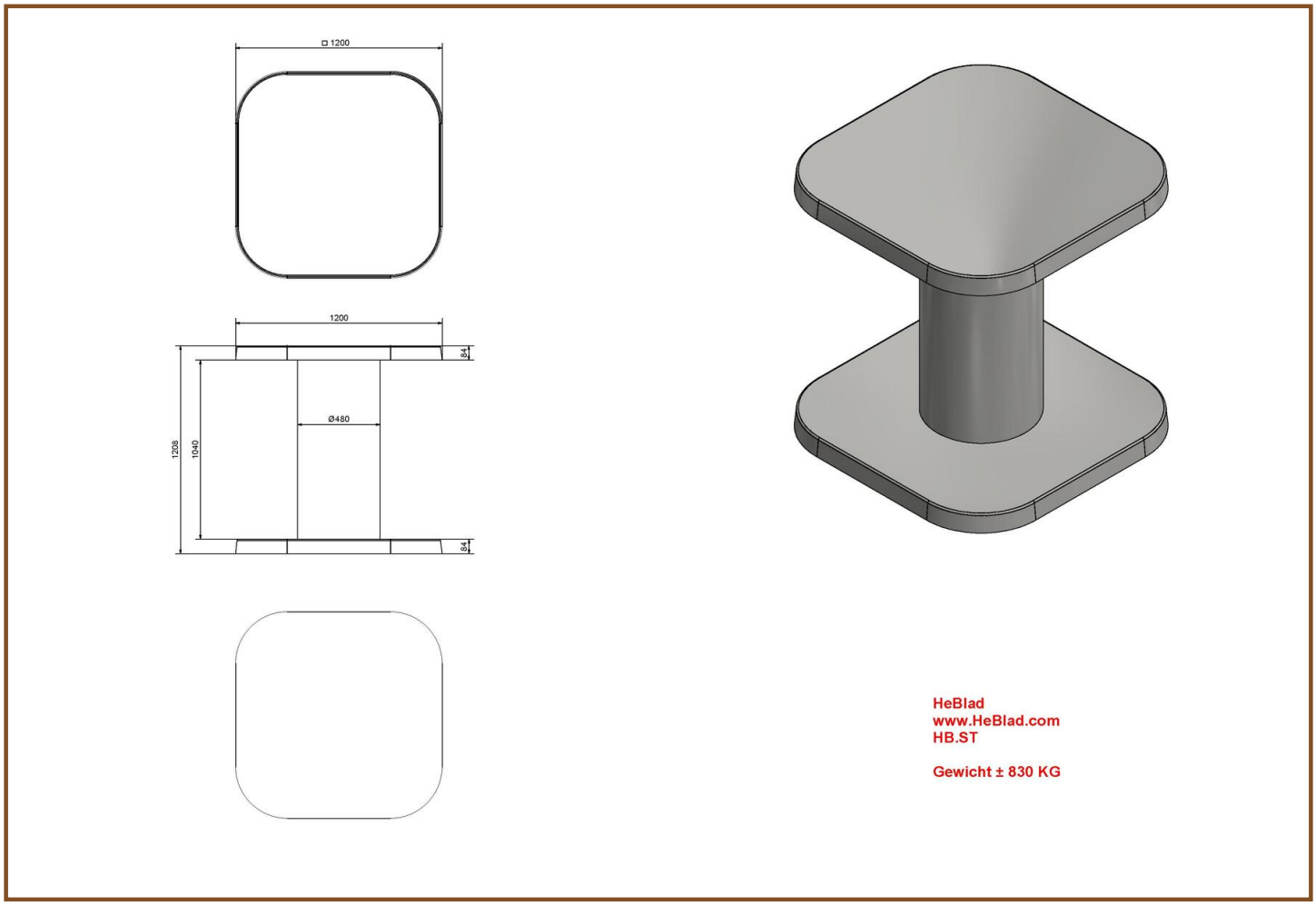

Specifikationer Ståbord Rå Beton

Produktkode	HB.ST	Bordpladens højde	113 cm
Farve	Rå beton	Bordpladens tykkelse	8,5 cm
Mål (L x B x H)	120 x 120 x 113 cm	Vægt	985 kg
Bordpladens mål (L x B)	120 x 120 cm		

Relaterede produkter

HB.ST.A

HB.ST.AB

Our products are delivered from our factory in the Netherlands.

HeBlad BV
Diamantweg 22
NL - 5527 LC Hapert
T. +31 497 - 36 08 08
info@bordtennisborde.dk
www.bordtennisborde.dk

Ståbord Rå Antracit-Beton

Produktkode: HB.ST.AB

DKK 14.000,00 Ekskl. moms
(DKK 17.500,00 Inkl. moms)

Dette ståbord i Antracit-Beton er perfekt til et fortovscafé, men det vil også passe fint i en skolegård eller sportskantine. Bordet er svært at vælte på grund af den tunge vægt og bundpladen. Ståbordet er vanskeligt at vælte på grund af bundpladens vægt. Bundpladen er nemlig lige så stor som bordpladen. Det er let at komme til, hvis du vil gøre rent under bordet. Det er helt okay at stå på bundpladen.
Vær opmærksom på, at ståbordet ikke kan transporteres af en pallevogn. Ståbordet kan kun placeres direkte fra lastvognen på den endelige placering. Kranens rækkevidde er 5 meter.

Our products are delivered from our factory in the Netherlands.

11 oktober 2024 - Priser kan ændres

HeBlad BV
Diamantweg 22
NL - 5527 LC Hapert
T. +31 497 - 36 08 08
info@bordtennisborde.dk
www.bordtennisborde.dk

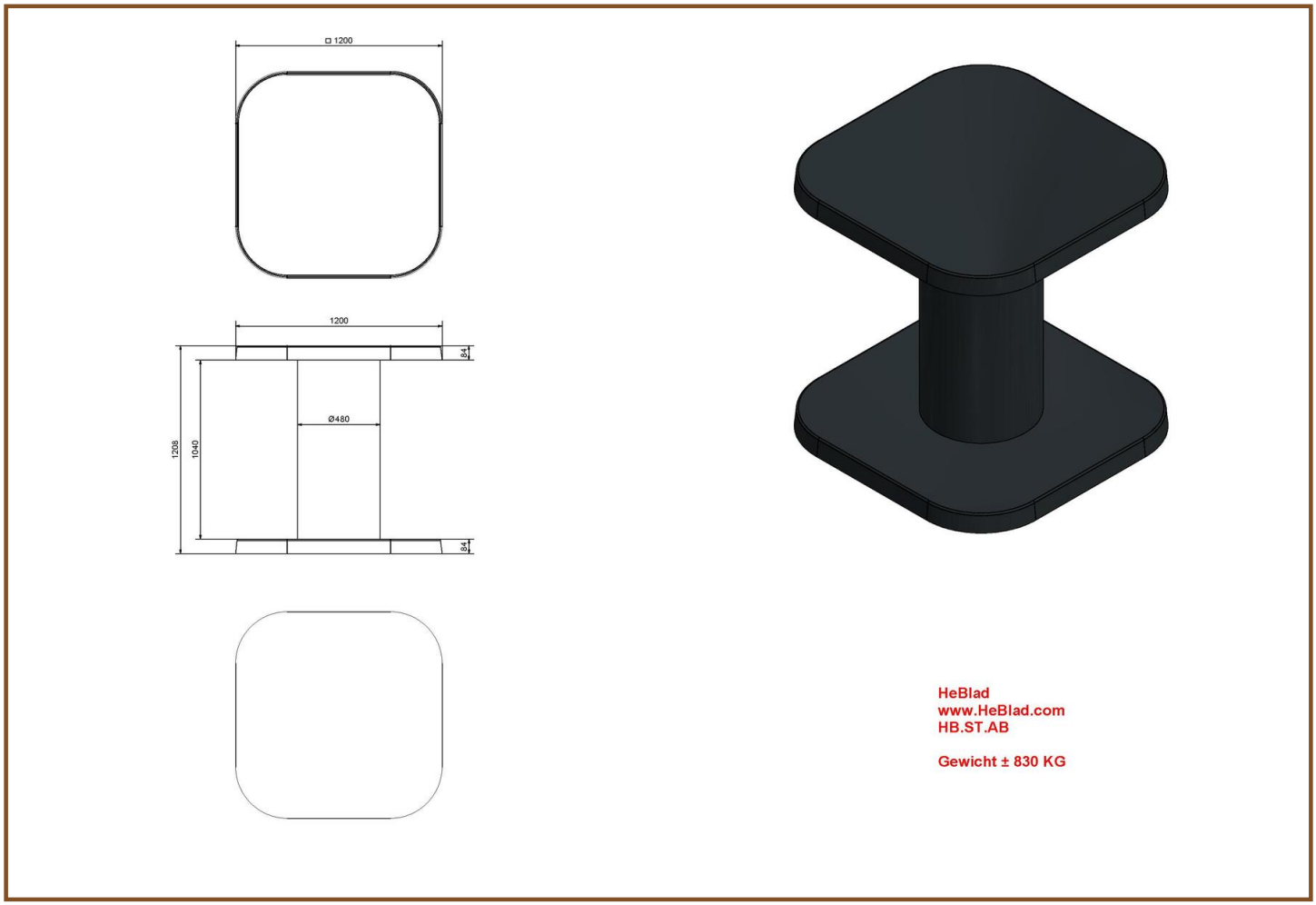

Specifikationer Ståbord Rå Antracit-Beton

Produktkode	HB.ST.AB	Bordpladens højde	113 cm
Farve	Anthracite concrete	Bordpladens tykkelse	8.4 cm
Mål (L x B x H)	120 x 120 x 113 cm	Vægt	985 kg
Bordpladens mål (L x B)	120 x 120 cm		

Relaterede produkter

HB.ST.A

HB.ST

Our products are delivered from our factory in the Netherlands.

HeBlad BV
Diamantweg 22
NL - 5527 LC Hapert
T. +31 497 - 36 08 08
info@bordtennisborde.dk
www.bordtennisborde.dk

HeBlad Ståbord Rå Antracit

Produktkode: HB.ST.A

DKK 13.600,00 Ekskl. moms
(DKK 17.000,00 Inkl. moms)

Dette beton ståbord fremstår smukt takket være antracitfarven. Det er perfekt til fortovscafeer og cafetariaer. Men også i en skolegård eller foran en idrætshal er det den perfekte vare. Det er let at gøre rent og meget modstandsdygtigt. Bordet er svært at løfte og vælte på grund af dets vægt. Vi kan kun løfte det direkte op fra lastbilen til dens endelige placering med kranen. Kranen har en rækkevidde på 5 meter, skulle der være forhindringer i vejen.

Our products are delivered from our factory in the Netherlands.

11 oktober 2024 - Priser kan ændres

HeBlad BV
Diamantweg 22
NL - 5527 LC Hapert
T. +31 497 - 36 08 08
info@bordtennisborde.dk
www.bordtennisborde.dk

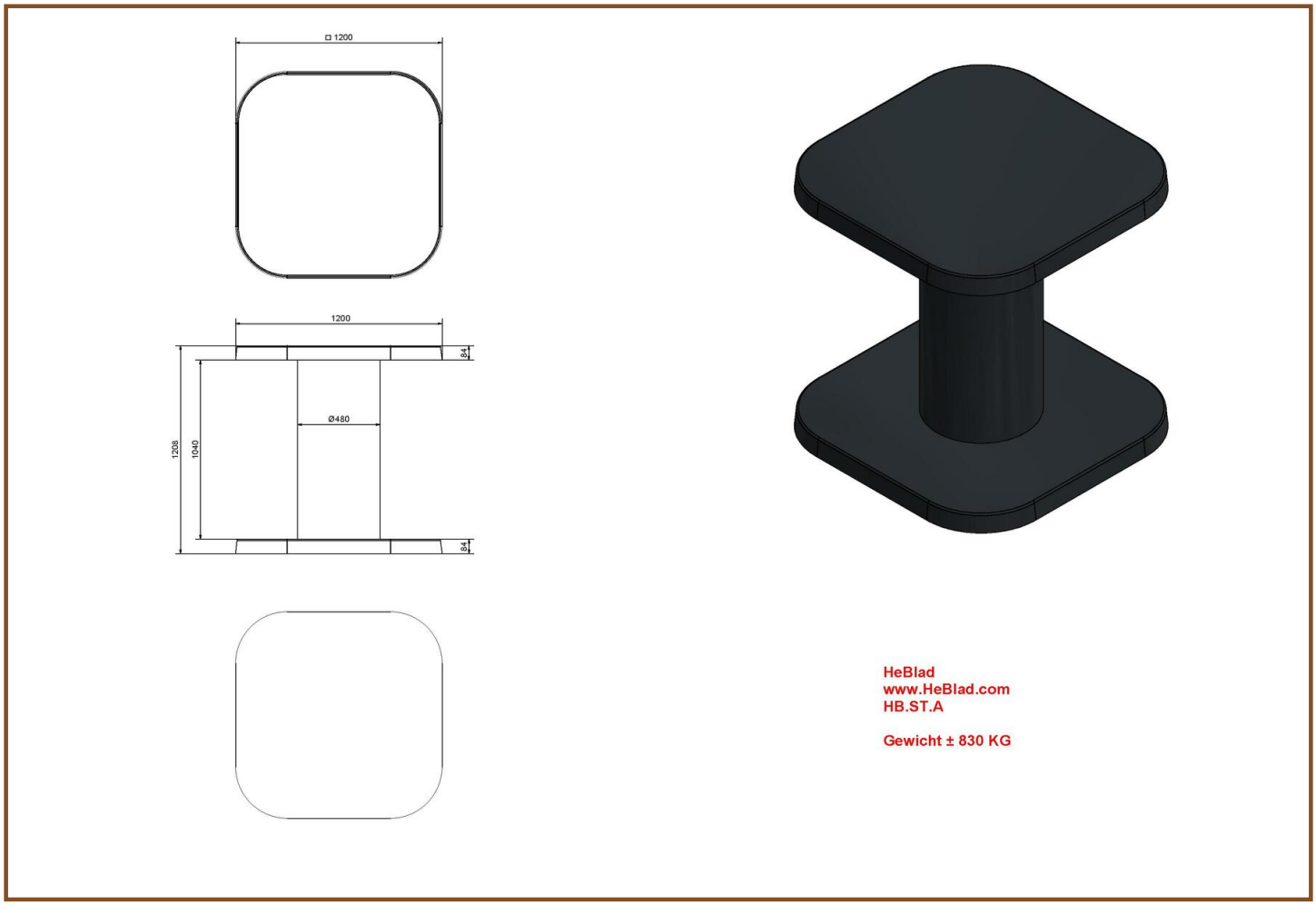

Specifikationer HeBlad Ståbord Rå Antracit

Produktkode	HB.ST.A	Bordpladens højde	113 cm
Farve	Antracitlakeret, RAL 7016	Bordpladens tykkelse	8.4 cm
Mål (L x B x H)	120 x 120 x 113 cm	Vægt	985 kg
Bordpladens mål (L x B)	120 x 120 cm		

Relaterede produkter

HB.ST.AB

HB.ST

Our products are delivered from our factory in the Netherlands.

HeBlad BV
Diamantweg 22
NL - 5527 LC Hapert
T. +31 497 - 36 08 08
info@bordtennisborde.dk
www.bordtennisborde.dk

Betonbænk Rå Beton Oval

Produktkode: BB.ST.OV

DKK 9.200,00 Ekskl. moms
(DKK 11.500,00 Inkl. moms)

En bænk i en flot, oval form. Bænken er velegnet til at opdele en plads i mindre rum, som fx en skolegård eller opstilling omkring en sandkasse.
Denne robuste bænk er fremstillet af C45/55 beton i høj kvalitet med høj trykstyrke. Bænken er utrolig modstandsdygtig!

Our products are delivered from our factory in the Netherlands.

11 oktober 2024 - Priser kan ændres

HeBlad BV
Diamantweg 22
NL - 5527 LC Hapert
T. +31 497 - 36 08 08
info@bordtennisborde.dk
www.bordtennisborde.dk

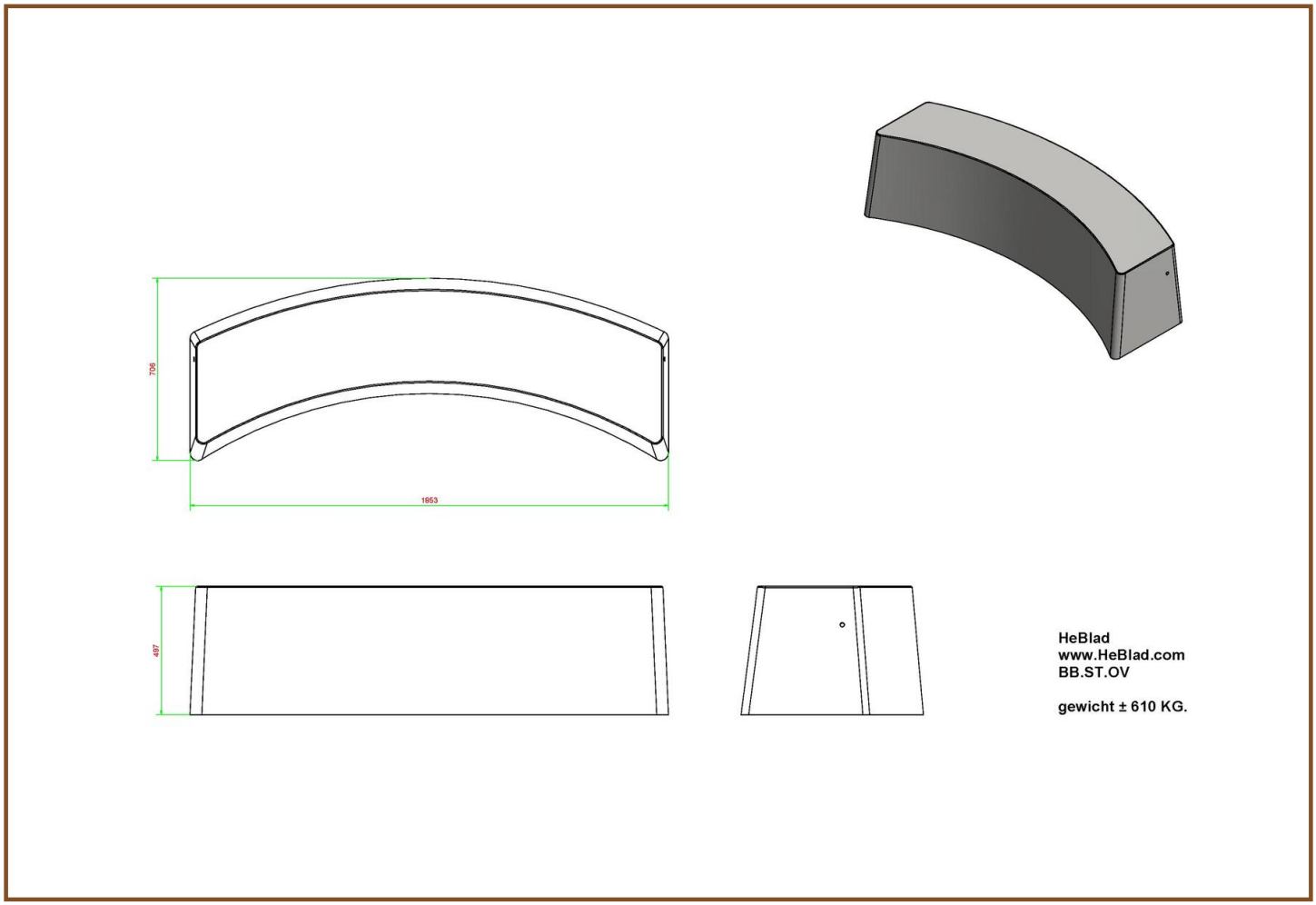

Specifikationer Betonbænk Rå Beton Oval

Produktkode	BB.ST.OV	Sædets materiale	Beton
Farve	Rå beton	Antal siddepladser	4
Mål (L x B x H)	185 x 70 x 50 cm	Vægt	900 kg
Siddehøjde	50 cm		

Relaterede produkter

BB.STAB.OV

PS.ST.OV

BB.ST

BB.ST.A

BB.ST.AB

Our products are delivered from our factory in the Netherlands.

HeBlad BV
Diamantweg 22
NL - 5527 LC Hapert
T. +31 497 - 36 08 08
info@bordtennisborde.dk
www.bordtennisborde.dk

Betonbænk Standard Oval i Antracit-Beton

Produktkode: BB.STAB.OV

DKK 9.800,00 Ekskl. moms
(DKK 12.250,00 Inkl. moms)

Med denne flotte koksgrå betonbænk kan man let og hurtigt hvor som helst danne et siddested eller -gruppe.
Betonbænken er ikke lakeret, men støbt i farvet beton, hvilket gør, at bænken også har denne farve indeni.
Takket være bænkens vægt er den velegnet til brug som opdeling af rummet.

Our products are delivered from our factory in the Netherlands.

11 oktober 2024 - Priser kan ændres

HeBlad BV
Diamantweg 22
NL - 5527 LC Hapert
T. +31 497 - 36 08 08
info@bordtennisborde.dk
www.bordtennisborde.dk

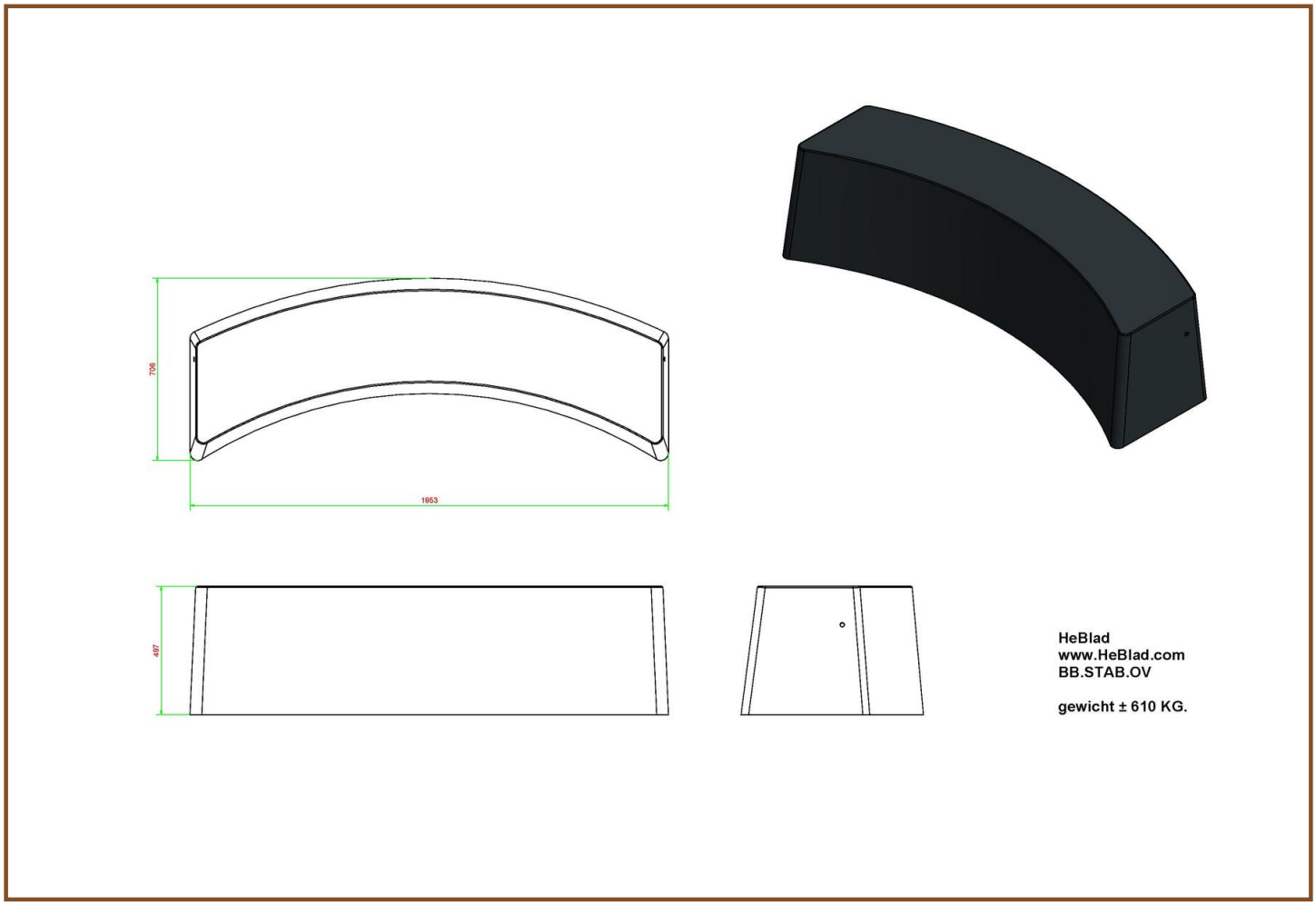

Specifikationer Betonbænk Standard Oval i Antracit-Beton

Produktkode	BB.STAB.OV	Sædets materiale	Beton
Farve	Anthracite concrete	Antal siddepladser	4
Mål (L x B x H)	185 x 70 x 50 cm	Vægt	900 kg
Siddehøjde	50 cm		

Relaterede produkter

BB.DLA.OV

PS.ST.OV

BB.ST

BB.ST.A

BB.ST.AB

Our products are delivered from our factory in the Netherlands.

HeBlad BV
Diamantweg 22
NL - 5527 LC Hapert
T. +31 497 - 36 08 08
info@bordtennisborde.dk
www.bordtennisborde.dk

Betonbænk Standard Oval i antracit

Produktkode: BB.STA.OV

DKK 10.400,00 Ekskl. moms
(DKK 13.000,00 Inkl. moms)

Denne betonbænk kan både bruges som opdeling af rummet og som siddeplads. Bænken skal ikke sikres og er derfor klar til brug umiddelbart efter levering. Den koksgrå farve (sprøjtelakering i førsteklasses kvalitet) giver betonbænken et varmere look. Velegnet til at afgrænse et område i skolegården. Formen giver utallige opstillingsmuligheder.

Our products are delivered from our factory in the Netherlands.

11 oktober 2024 - Priser kan ændres

HeBlad BV
Diamantweg 22
NL - 5527 LC Hapert
T. +31 497 - 36 08 08
info@bordtennisborde.dk
www.bordtennisborde.dk

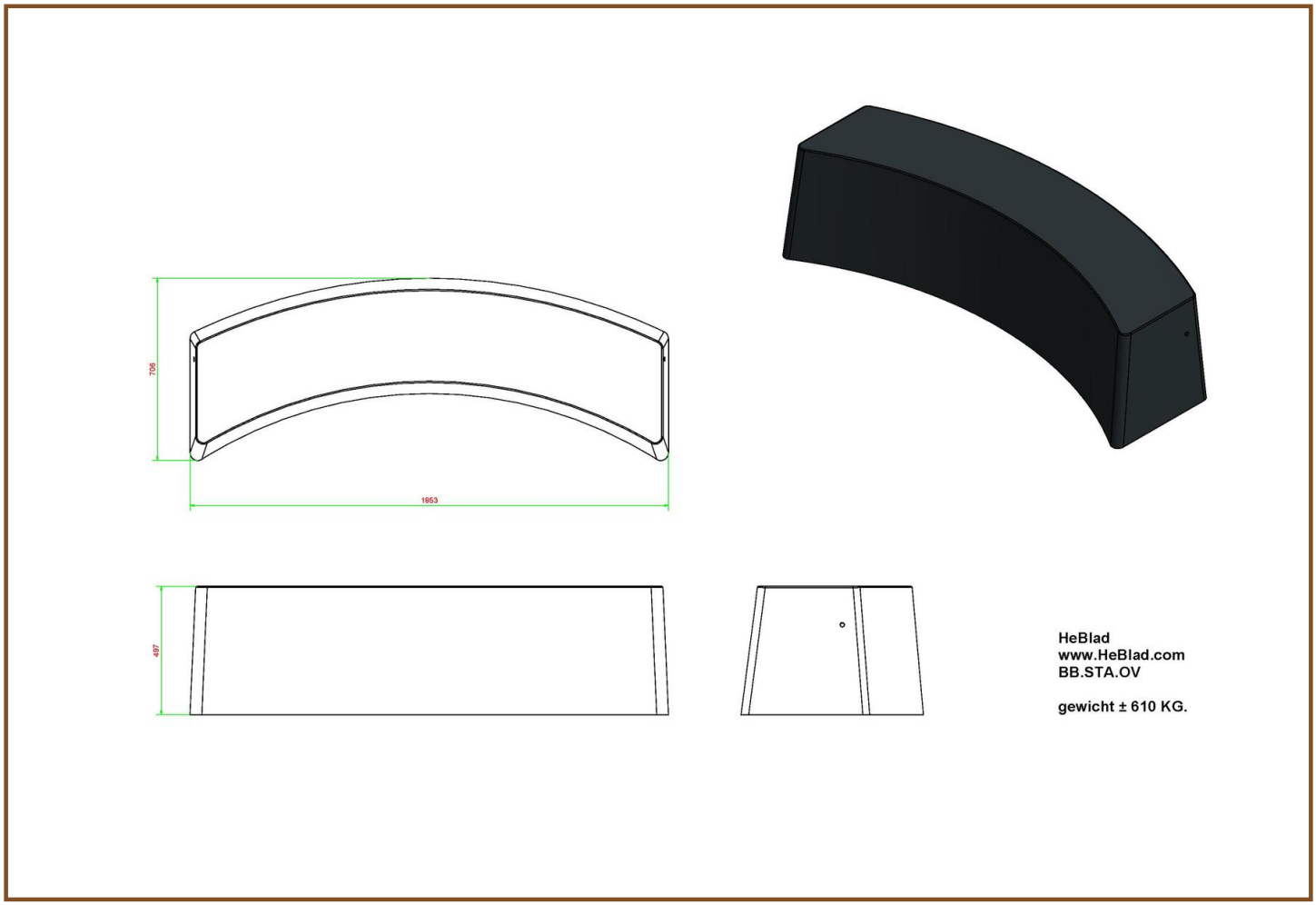

Specifikationer Betonbænk Standard Oval i antracit

Produktkode	BB.STA.OV	Sædets materiale	Beton
Farve	Antracit	Antal siddepladser	4
Mål (L x B x H)	185 x 70 x 50 cm	Vægt	900 kg
Siddehøjde	50 cm		

Relaterede produkter

BB.STA.OV

PS.DLA.OV

BB.DL.OV

BB.ST.A

BB.DL.AB

Our products are delivered from our factory in the Netherlands.

HeBlad BV
Diamantweg 22
NL - 5527 LC Hapert
T. +31 497 - 36 08 08
info@bordtennisborde.dk
www.bordtennisborde.dk

Luksus, Oval Betonbænk

Produktkode: BB.DL.OV

DKK 10.600,00 Ekskl. moms
(DKK 13.250,00 Inkl. moms)

Luksus, oval betonbænk
En bænk i en elegant, oval udførelse. Denne bænk kan formes i alle ønskelige faconer, som f.eks. en slange over legepladsen eller en rund opstilling om sandkassen.
Bænken er udført i rå beton og beklædt med bambus planker i høj kvalitet.

Our products are delivered from our factory in the Netherlands.

11 oktober 2024 - Priser kan ændres

HeBlad BV
Diamantweg 22
NL - 5527 LC Hapert
T. +31 497 - 36 08 08
info@bordtennisborde.dk
www.bordtennisborde.dk

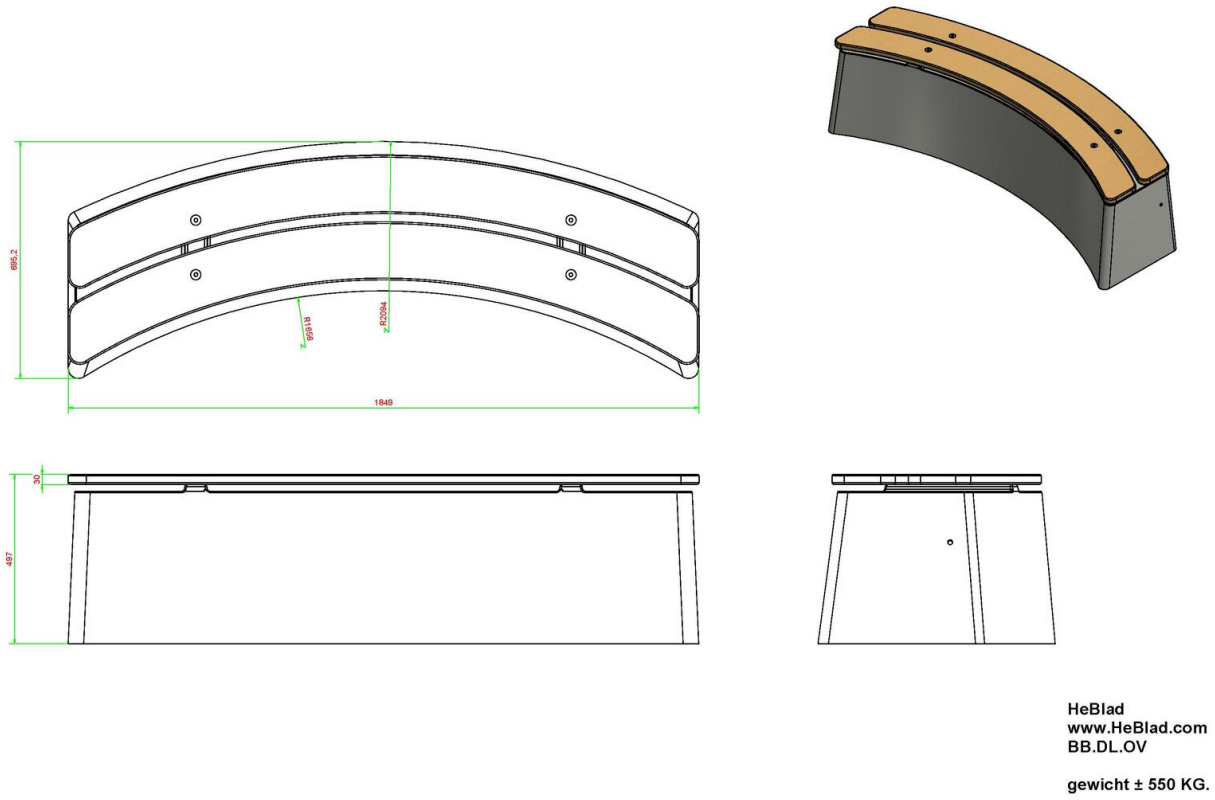

Specifikationer Luksus, Oval Betonbænk

Produktkode	BB.DL.OV	Sædets materiale	bambus
Farve	Rå beton	Antal siddepladser	4
Mål (L x B x H)	185 x 70 x 50 cm	Vægt	825 kg
Siddehøjde	50 cm		

Relaterede produkter

BB.DLAB.OV

BB.DL

PS.DL.OV

PS.ST.XL

BB.PB.OP

Our products are delivered from our factory in the Netherlands.

HeBlad BV
Diamantweg 22
NL - 5527 LC Hapert
T. +31 497 - 36 08 08
info@bordtennisborde.dk
www.bordtennisborde.dk

Luksus Oval Betonbænk Antracit Beton

Produktkode: BB.DLAB.OV

DKK 11.800,00 Ekskl. moms
(DKK 14.750,00 Inkl. moms)

Med denne flotte antracitfarvede ovale betonbænk får skolegården et blikfang.

Bænkene kan formes i alle ønskelige faconer på legepladsen, og kan f.eks. også placeres rundt om et træ. Tag et kig på referencebillederne af denne type bænk og bliv inspireret.
Betonbænken er ikke lakeret, men støbt i antracitfarvet beton, hvilket giver bænken dens farve, også indeni.
Dens vægt gør, at den er ideel til at opdele arealet i to. Bænkens betonlook gør den let anvendelig for have- og parkarkitekter.

Our products are delivered from our factory in the Netherlands.

11 oktober 2024 - Priser kan ændres

HeBlad BV
Diamantweg 22
NL - 5527 LC Hapert
T. +31 497 - 36 08 08
info@bordtennisborde.dk
www.bordtennisborde.dk

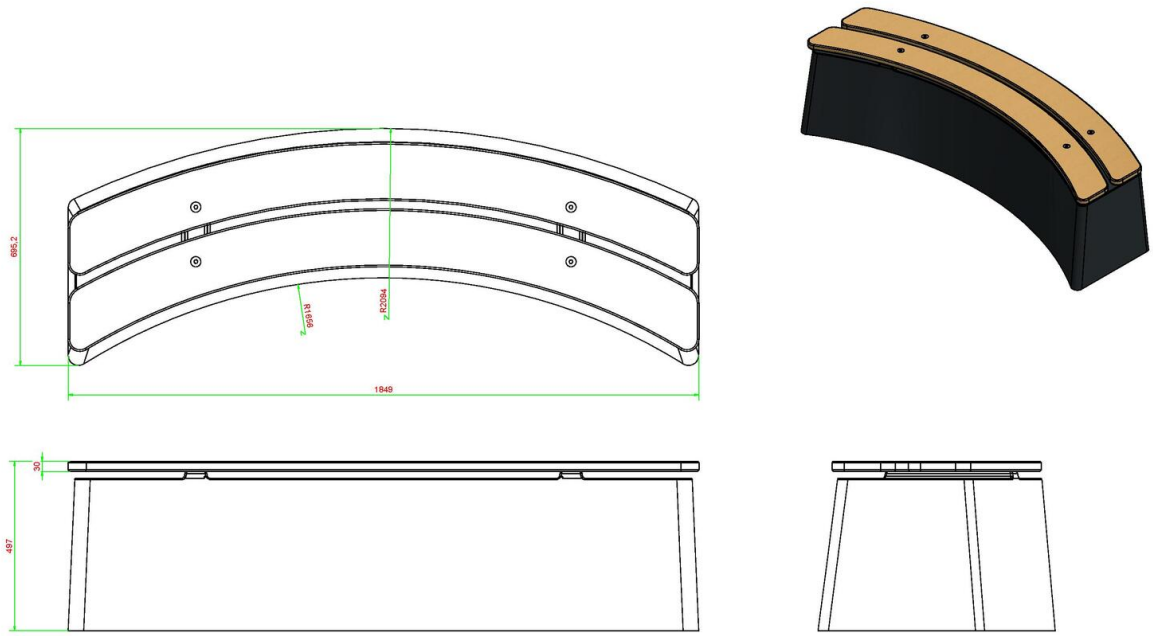

HeBlad
www.HeBlad.com
BB.DLAB.OV

gewicht ± 550 KG.

Specifikationer Luksus Oval Betonbænk Antracit Beton

Produktkode	BB.DLAB.OV	Sædets materiale	bambus
Farve	Anthracite concrete	Antal siddepladser	4
Mål (L x B x H)	185 x 70 x 50 cm	Vægt	825 kg
Siddehøjde	50 cm		

Relaterede produkter

BB.DL.OV

BB.DLA.OV

BB.PB.OP

BB.DL.AB

BB.ST.AB

Our products are delivered from our factory in the Netherlands.

HeBlad BV
Diamantweg 22
NL - 5527 LC Hapert
T. +31 497 - 36 08 08
info@bordtennisborde.dk
www.bordtennisborde.dk

Luksus Oval Betonbænk Antracit

Produktkode: BB.DLA.OV

DKK 11.200,00 Ekskl. moms
(DKK 14.000,00 Inkl. moms)

Luksus, oval betonbænk i antracit
Vores flotte, ovale bænk får en varm udstråling i denne antracitfarvede udførelse. Bambusplankerne er monteret med blind plugs, så de ikke hurtigt kan afmonteres. Både flot og praktisk! Udformingen gør, at man kan danne flotte opstillinger med den.

Our products are delivered from our factory in the Netherlands.

11 oktober 2024 - Priser kan ændres

HeBlad BV
Diamantweg 22
NL - 5527 LC Hapert
T. +31 497 - 36 08 08
info@bordtennisborde.dk
www.bordtennisborde.dk

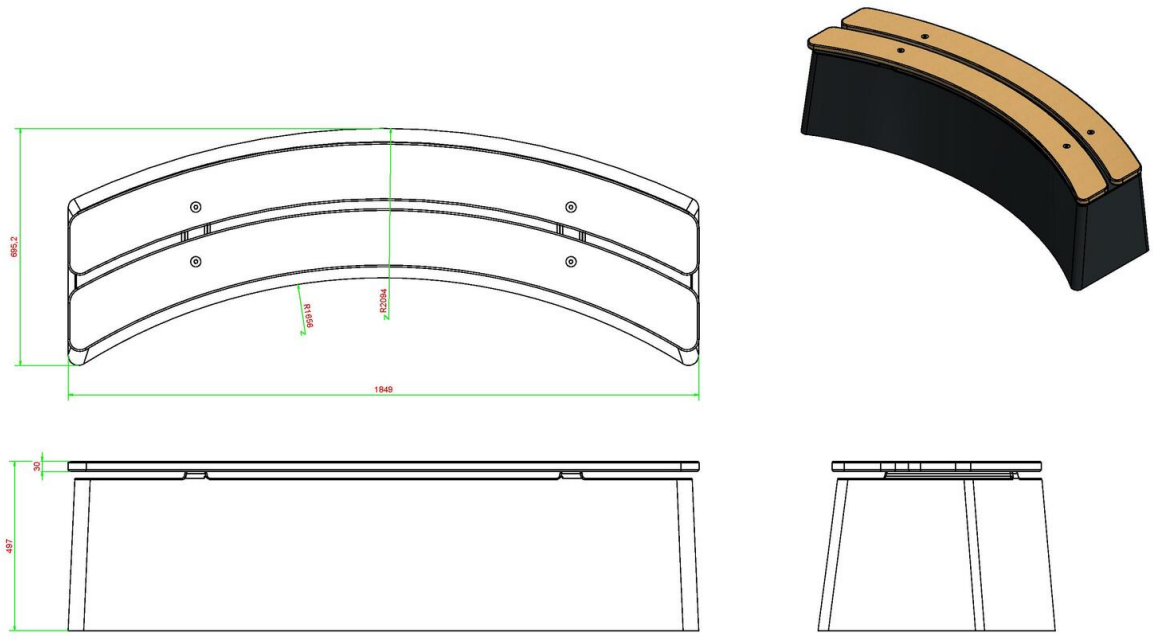

HeBlad
www.HeBlad.com
BB.DLA.OV

gewicht ± 550 KG.

Specifikationer Luksus Oval Betonbænk Antracit

Produktkode	BB.DLA.OV	Sædets materiale	bambus
Farve	Antracitlakeret, RAL 7016	Antal siddepladser	4
Mål (L x B x H)	185 x 70 x 50 cm	Vægt	825 kg
Siddehøjde	50 cm		

Relaterede produkter

BB.DL.A

PS.STA.OV

PP.AR.BL

HB.FB.A

GT.CK.G4

Our products are delivered from our factory in the Netherlands.

HeBlad BV
Diamantweg 22
NL - 5527 LC Hapert
T. +31 497 - 36 08 08
info@bordtennisborde.dk
www.bordtennisborde.dk

Betonbænk Standard

Produktkode: BB.ST

DKK 8.400,00 Ekskl. moms
(DKK 10.500,00 Inkl. moms)

Betonbænk i rå beton
Perfekt til at kombinere med et bordtennisbord eller bordbænkesæt. Også velegnet til brug som terrængrænse. Der findes forhandlere, der har fået placeret bænken foran deres forretning for at forhindre indbrud.
Denne robuste bænk er fremstillet af C45/55 beton i topkvalitet med høj trykstyrke. Bænken er næsten uforgængelig!

Our products are delivered from our factory in the Netherlands.

11 oktober 2024 - Priser kan ændres

HeBlad BV
Diamantweg 22
NL - 5527 LC Hapert
T. +31 497 - 36 08 08
info@bordtennisborde.dk
www.bordtennisborde.dk

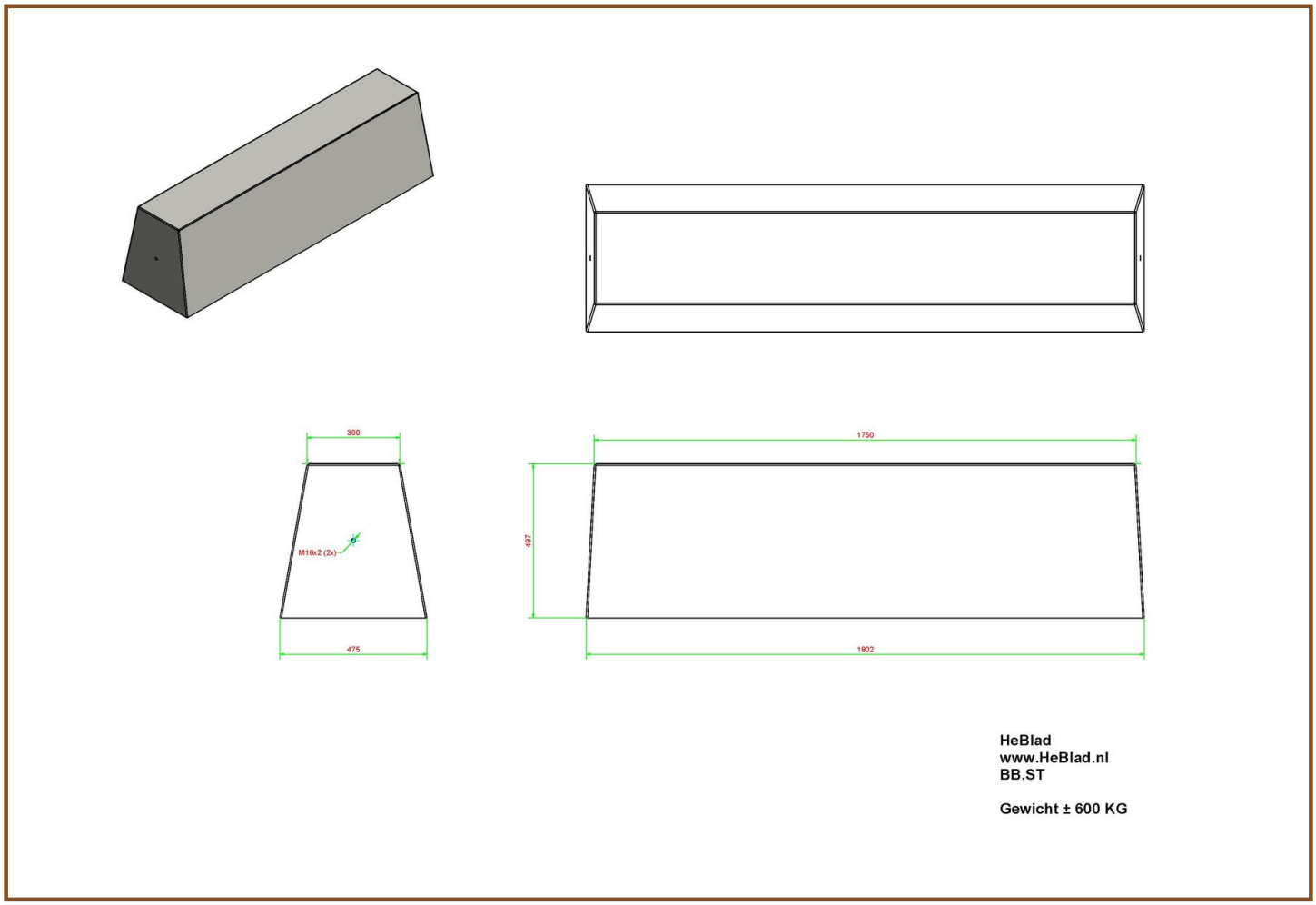

Specifikationer Betonbænk Standard

Produktkode	BB.ST	Siddehøjde	47,5 cm
Farve	Rå beton	Sædets materiale	Beton
Mål (L x B x H)	180 x 50 x 47,5 cm	Antal siddepladser	4
Siddefladens mål	175 x 30 cm	Vægt	800 kg

Relaterede produkter

BB.DL.OV

PS.ST

PP.AR.BL

HB.FB.A

OP.BB

Our products are delivered from our factory in the Netherlands.

HeBlad BV
Diamantweg 22
NL - 5527 LC Hapert
T. +31 497 - 36 08 08
info@bordtennisborde.dk
www.bordtennisborde.dk

Betonbænk Antracit-Beton

Produktkode: BB.ST.AB

DKK 8.800,00 Ekskl. moms
(DKK 11.000,00 Inkl. moms)

Med denne flotte antracitfarvede betonbænk kan man let og hurtigt sammensætte en hyggekrog over det hele.
Betonbænken er ikke lakeret, men støbt i farvet beton, hvilket giver bænken dens farve, også indeni.
Dens vægt gør, at den er ideel til at opdele arealet i to.

Our products are delivered from our factory in the Netherlands.

11 oktober 2024 - Priser kan ændres

HeBlad BV
Diamantweg 22
NL - 5527 LC Hapert
T. +31 497 - 36 08 08
info@bordtennisborde.dk
www.bordtennisborde.dk

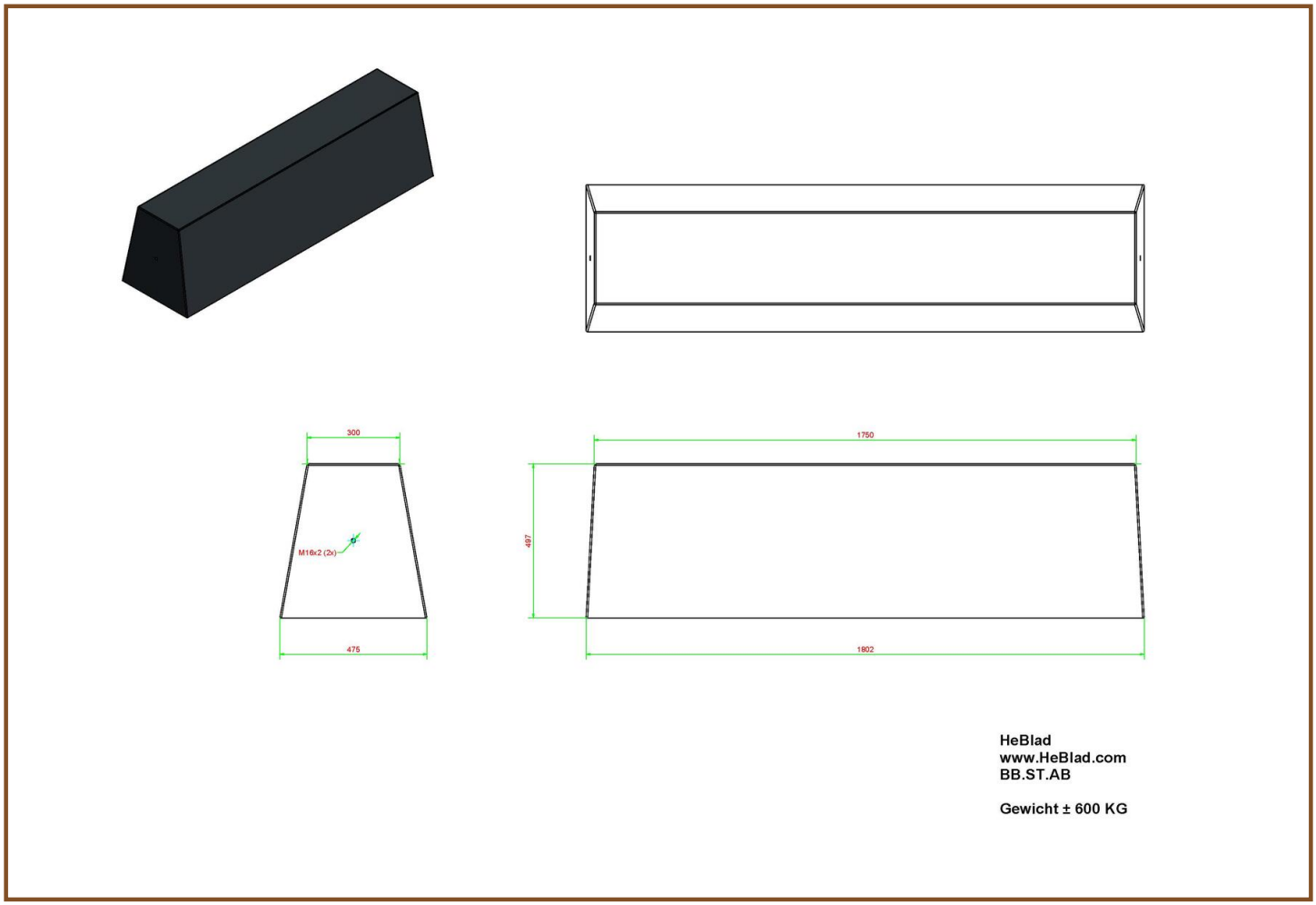

Specifikationer Betonbænk Antracit-Beton

Produktkode	BB.ST.AB	Siddehøjde	50 cm
Farve	Anthracite concrete	Sædets materiale	Beton
Mål (L x B x H)	180 x 47,5 x 50 cm	Antal siddepladser	4
Siddefladens mål	175 x 30 cm	Vægt	800 kg

Our products are delivered from our factory in the Netherlands.

HeBlad BV
Diamantweg 22
NL - 5527 LC Hapert
T. +31 497 - 36 08 08
info@bordtennisborde.dk
www.bordtennisborde.dk

Betonbænk Antracit

Produktkode: BB.ST.A

DKK 9.200,00 Ekskl. moms
(DKK 11.500,00 Inkl. moms)

Standard betonbænk i antracit udførelse
Det er let at danne en opstilling ved hjælp af denne enkle betonbænk. Da vores bænke ikke skal forankres i jorden, er de klar til brug direkte efter at de er leveret. Bænken har et varmt udseende takket være antracitfarven. Særdeles velegnet til terrængrænser eller midlertidige lukninger.

Our products are delivered from our factory in the Netherlands.

11 oktober 2024 - Priser kan ændres

HeBlad BV
Diamantweg 22
NL - 5527 LC Hapert
T. +31 497 - 36 08 08
info@bordtennisborde.dk
www.bordtennisborde.dk

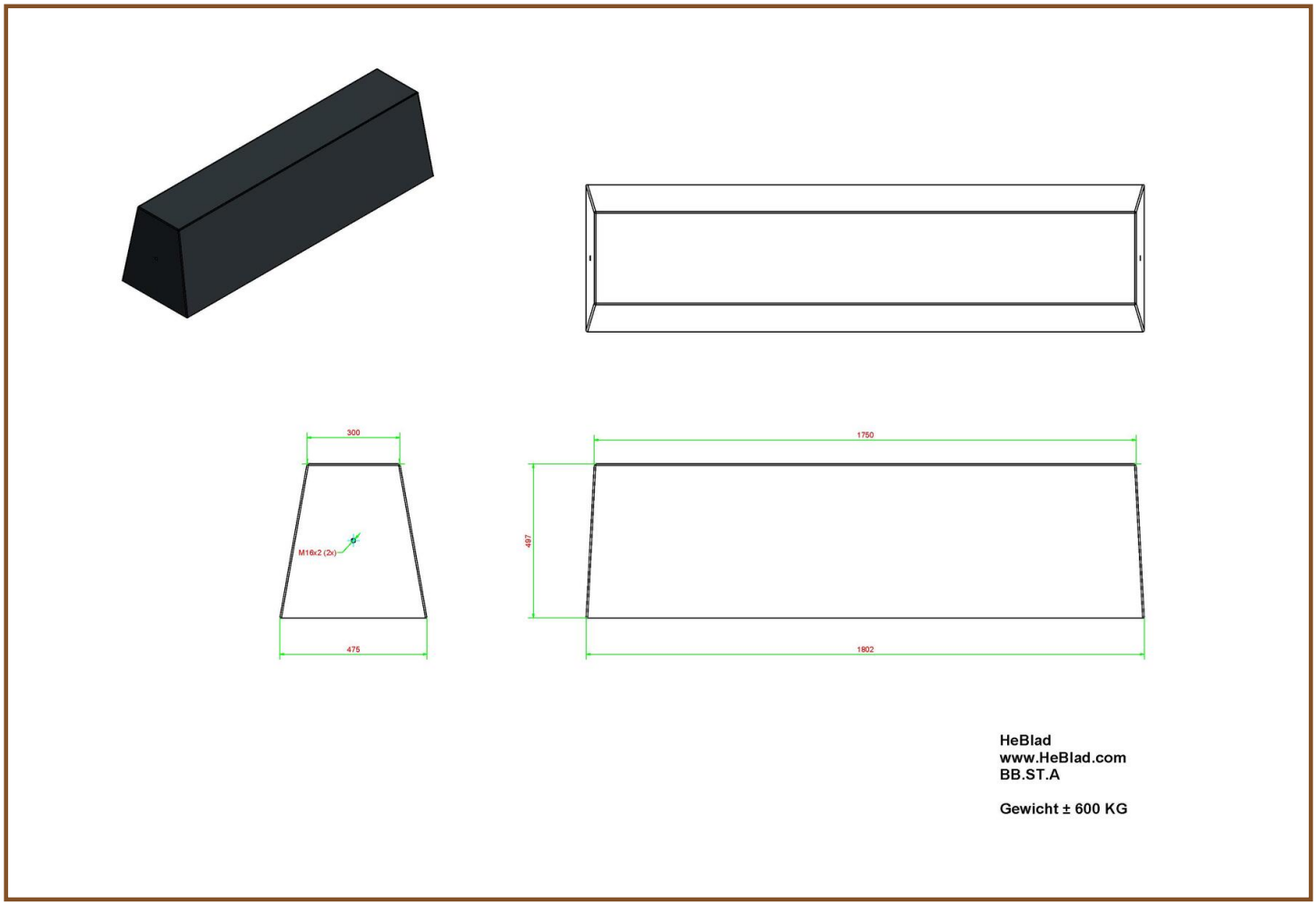

Specifikationer Betonbænk Antracit

Produktkode	BB.ST.A	Siddehøjde	50 cm
Farve	Antracitlakeret, RAL 7016	Sædets materiale	Beton
Mål (L x B x H)	180 x 47,5 x 50 cm	Antal siddepladser	4
Siddefladens mål	175 x 30 cm	Vægt	800 kg

Relaterede produkter

BB.DL.A

PS.ST.A

PP.AR.GR

HB.FB.A

OP.BB

Our products are delivered from our factory in the Netherlands.

HeBlad BV
Diamantweg 22
NL - 5527 LC Hapert
T. +31 497 - 36 08 08
info@bordtennisborde.dk
www.bordtennisborde.dk

Luksus Betonbænk

Produktkode: BB.DL

DKK 9.400,00 Ekskl. moms
(DKK 11.750,00 Inkl. moms)

Luksus betonbænk
Denne solide bænkt er fremstillet af C45/55 beton i højeste kvalitet, og forsynet med flotte bambus træplanker. Sæderne er varme og behagelige. Bænkene kan også perfekt bruges til at kombinere med et bordtennisbord eller bordbænkesæt for at skabe flere siddepladser.
Ved at opstille bænkene mellem fortov og kørebane i et butiksområde, kan man skabe et sikkert sted for forgængere. Herved kommer der masser af hvilepladser i gaden, og opstår der en solid sikring mod indbrud.

Our products are delivered from our factory in the Netherlands.

11 oktober 2024 - Priser kan ændres

HeBlad BV
Diamantweg 22
NL - 5527 LC Hapert
T. +31 497 - 36 08 08
info@bordtennisborde.dk
www.bordtennisborde.dk

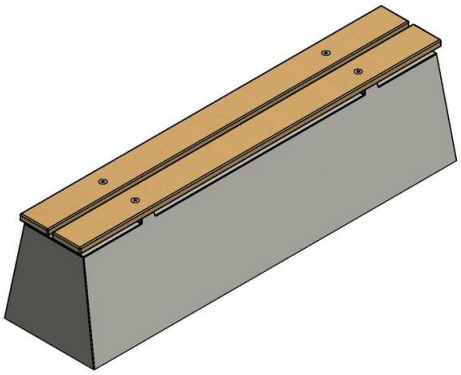

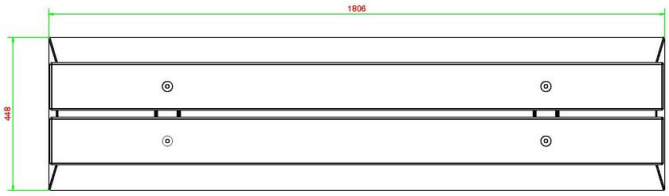

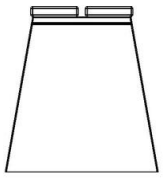

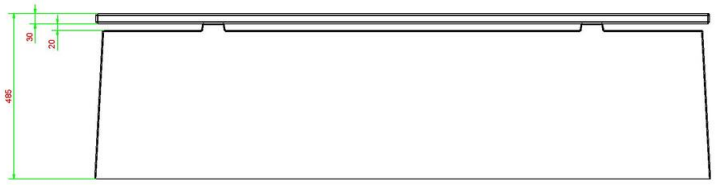

HeBlad
www.HeBlad.com
BB.DL

gewicht ± 475 KG.

Specifikationer Luksus Betonbænk

Produktkode	BB.DL	Siddehøjde	50 cm
Farve	Rå beton	Sædets materiale	bambus
Mål (L x B x H)	180 x 45 x 50 cm	Antal siddepladser	4
Siddefladens mål	180 x 30 cm	Vægt	700 kg

Relaterede produkter

BB.DL.ML

PS.DL

PP.R.BL

HB.FB.A

OP.BB

Our products are delivered from our factory in the Netherlands.

HeBlad BV
Diamantweg 22
NL - 5527 LC Hapert
T. +31 497 - 36 08 08
info@bordtennisborde.dk
www.bordtennisborde.dk

Luksus Betonbænk Antracit-Beton

Produktkode: BB.DL.AB

DKK 9.800,00 Ekskl. moms
(DKK 12.250,00 Inkl. moms)

Antracitfarvet betonbænk i beton. Betonbænken er ikke lakeret, men støbt i gennemfarvet antracit beton, hvorfor bænkens “betonlook” er en lyst for øjet. Ideel til det offentlige rum. Sæderne er fremstillet af bambus. Robuste, solide og bæredygtige.

Our products are delivered from our factory in the Netherlands.

11 oktober 2024 - Priser kan ændres

HeBlad BV
Diamantweg 22
NL - 5527 LC Hapert
T. +31 497 - 36 08 08
info@bordtennisborde.dk
www.bordtennisborde.dk

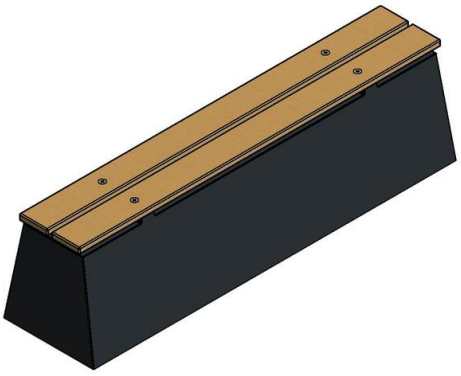

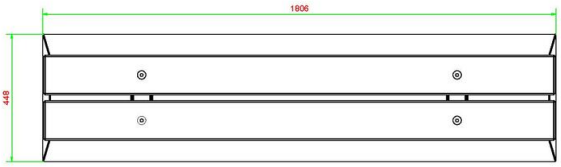

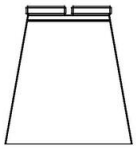

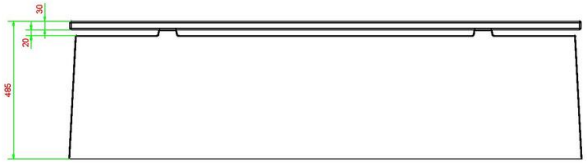

HeBlad
www.HeBlad.com
BB.DL.AB

gewicht ± 475 KG.

Specifikationer Luksus Betonbænk Antracit-Beton

Produktkode	BB.DL.AB	Siddehøjde	50 cm
Farve	Anthracite concrete	Sædets materiale	bambus
Mål (L x B x H)	180 x 45 x 50 cm	Antal siddepladser	4
Siddefladens mål	180 x 30 cm	Vægt	700 kg

Relaterede produkter

BB.DL

BB.DL.A

BB.DLAB.ML

BB.ST.AB

BB.PB.OP

Our products are delivered from our factory in the Netherlands.

HeBlad BV
Diamantweg 22
NL - 5527 LC Hapert
T. +31 497 - 36 08 08
info@bordtennisborde.dk
www.bordtennisborde.dk

Luksus Betonbænk Antracit

Produktkode: BB.DL.A

DKK 10.200,00 Ekskl. moms
(DKK 12.750,00 Inkl. moms)

Luksus betonbænk, antracit
Denne bænk er virkelig lavet af beton, selv om det ikke ser sådan ud på grund af den flotte antracitfarvede lak.
Perfekt til skolegården, svømmehallen eller som terrængrænse. Flot udførelse med bambus planker i førsteklasses kvalitet. De er monteret med blind plugs, og kan derfor ikke uden videre afmonteres.

Our products are delivered from our factory in the Netherlands.

11 oktober 2024 - Priser kan ændres

HeBlad BV
Diamantweg 22
NL - 5527 LC Hapert
T. +31 497 - 36 08 08
info@bordtennisborde.dk
www.bordtennisborde.dk

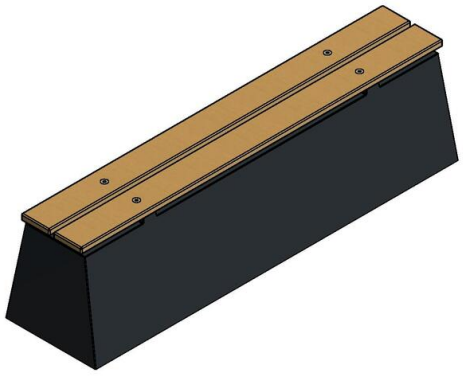

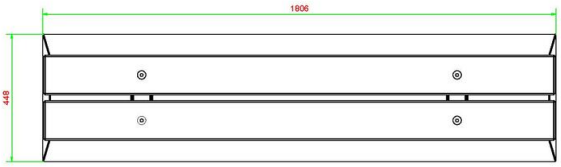

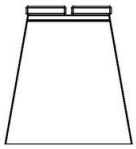

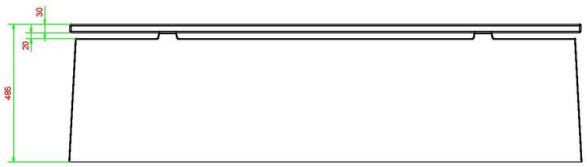

HeBlad
www.HeBlad.com
BB.DL.A

gewicht ± 475 KG.

Specifikationer Luksus Betonbænk Antracit

Produktkode	BB.DL.A	Siddehøjde	50 cm
Farve	Antracitlakeret, RAL 7016	Sædets materiale	bambus
Mål (L x B x H)	180 x 45 x 50 cm	Antal siddepladser	4
Siddefladens mål	180 x 30 cm	Vægt	700 kg

Relaterede produkter

BB.DLA.ML

PS.DL.A

BB.DL

BB.ST.A

BB.DLA.OV

Our products are delivered from our factory in the Netherlands.

HeBlad BV
Diamantweg 22
NL - 5527 LC Hapert
T. +31 497 - 36 08 08
info@bordtennisborde.dk
www.bordtennisborde.dk

Luksus Betonbænk med Ryglæn

Produktkode: BB.DL.ML

DKK 11.000,00 Ekskl. moms
(DKK 13.750,00 Inkl. moms)

Denne betonbænk er forsynet med bambus sæder OG et bambus ryglæn. Bænken ikke uden videre placeres, hvor man vil. Vores produkter plejer at være hærværkbestandige. Vandaler kan, hvis de er over 8 personer, vælte denne bænk så den falder bagover. Det kan være farligt hvis bænken vejer mere end 600 kg.
Vi sælger kun bænken under sikkerhedsforbehold. Bænken skal placeres med ryglænet mod en mur eller tæt op ad en mur. Den anden mulighed er, hvis man køber et sæt og placerer dem sammen med ryglænene mod hinanden.

Såfremt du ønsker at bestille disse bænke med ryglæn til et fritstående sted i parken eller andetsteds, vælger du Betonbænk med bundplade.

Our products are delivered from our factory in the Netherlands.

11 oktober 2024 - Priser kan ændres

HeBlad BV
Diamantweg 22
NL - 5527 LC Hapert
T. +31 497 - 36 08 08
info@bordtennisborde.dk
www.bordtennisborde.dk

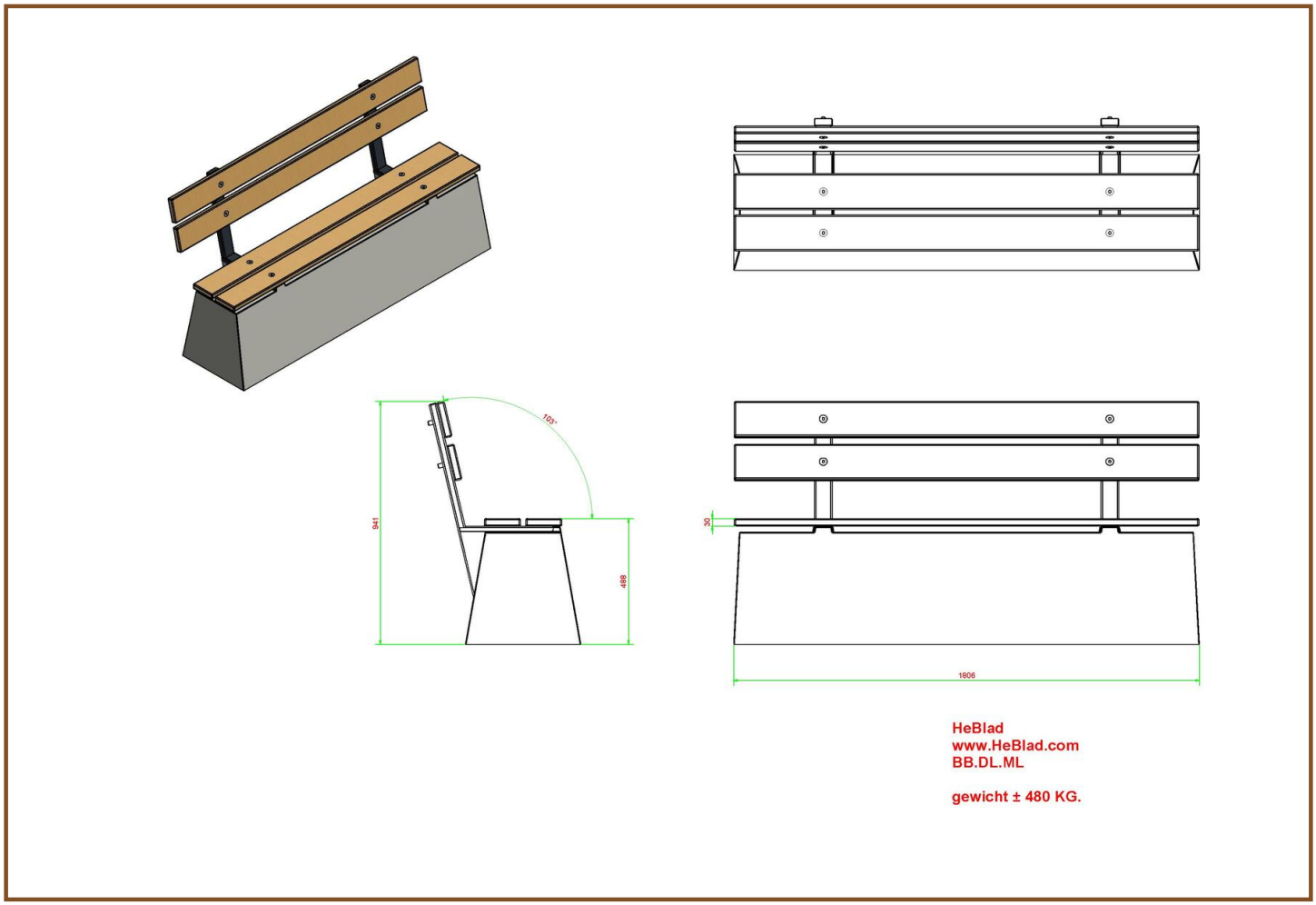

Specifikationer Luksus Betonbænk med Ryglæn

Produktkode	BB.DL.ML	Sædets materiale	bambus
Farve	Rå beton	Siddevinkel	103 grader
Mål (L x B x H)	180 x 45 x 95 cm	Antal siddepladser	4
Siddehøjde	48,5 cm	Vægt	630 kg
Siddefladens mål	180 x 30 cm		

Relaterede produkter

BB.PB.OP

BB.DLAB.ML

BB.PBT

BB.PBAB.OP

BB.DL.OV

Our products are delivered from our factory in the Netherlands.

HeBlad BV
Diamantweg 22
NL - 5527 LC Hapert
T. +31 497 - 36 08 08
info@bordtennisborde.dk
www.bordtennisborde.dk

Luksus Betonbænk Antracit-Beton med ryglæn

Produktkode: BB.DLAB.ML

DKK 11.400,00 Ekskl. moms
(DKK 14.250,00 Inkl. moms)

Denne antracitfarvede betonbænk er forsynet med ryglæn. Anvendelse af antracitfarvet beton gør at bænkens flotte “betonlook” altid er et blikfang. Sæderne er fremstillet af bæredygtig bambus.

Our products are delivered from our factory in the Netherlands.

11 oktober 2024 - Priser kan ændres

HeBlad BV
Diamantweg 22
NL - 5527 LC Hapert
T. +31 497 - 36 08 08
info@bordtennisborde.dk
www.bordtennisborde.dk

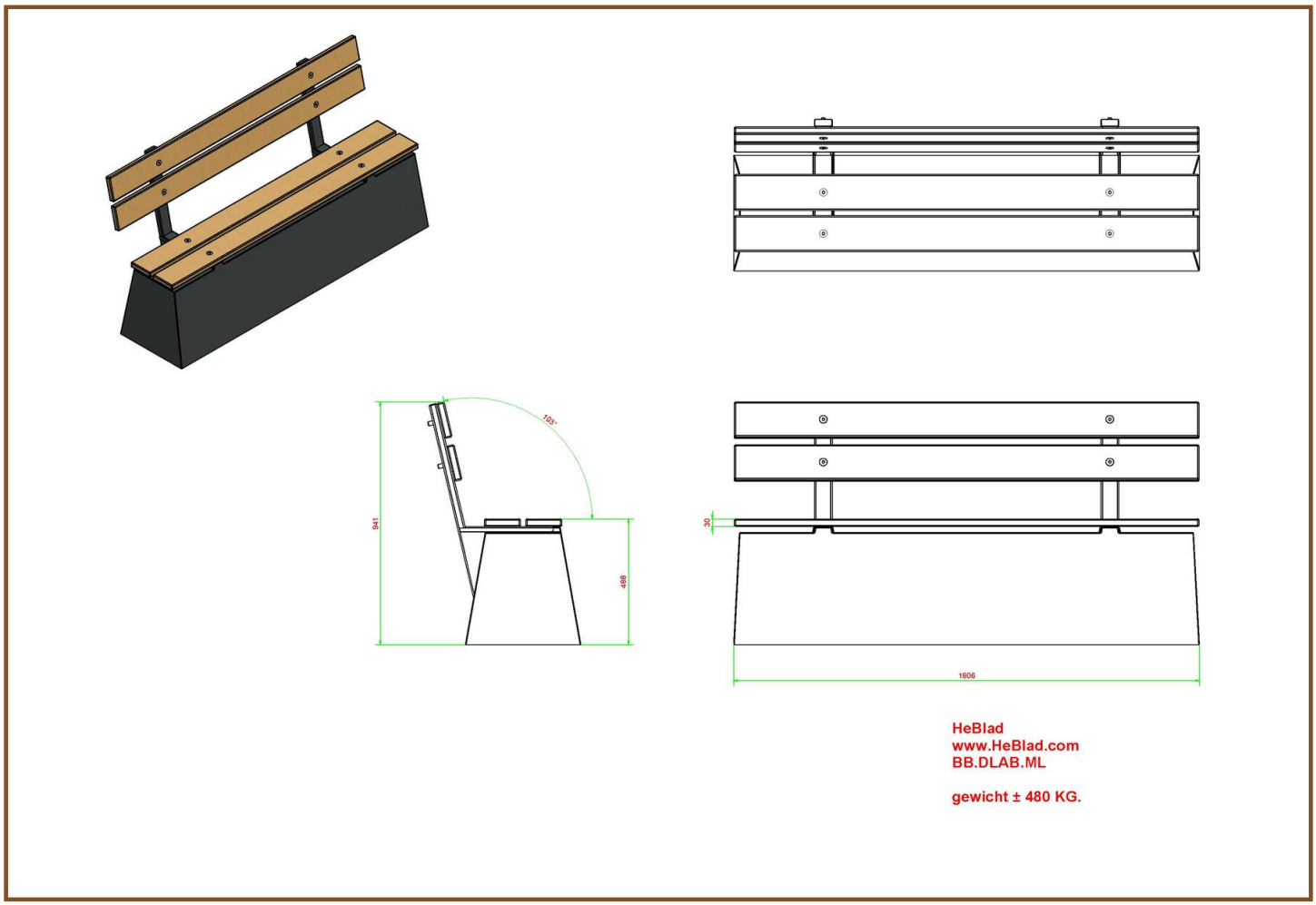

Specifikationer Luksus Betonbænk Antracit-Beton med ryglæn

Produktkode	BB.DLAB.ML	Sædets materiale	bambus
Farve	Anthracite concrete	Siddevinkel	103 grader
Mål (L x B x H)	180 x 45 x 95 cm	Antal siddepladser	4
Siddehøjde	48,5 cm	Vægt	630 kg
Siddefladens mål	180 x 30 cm		

Relaterede produkter

BB.PB.OP

BB.DLA.ML

BB.PBT.AB

BB.PBAB.OP

BB.DL.OV

Our products are delivered from our factory in the Netherlands.

HeBlad BV
Diamantweg 22
NL - 5527 LC Hapert
T. +31 497 - 36 08 08
info@bordtennisborde.dk
www.bordtennisborde.dk

Luksus Betonbænk Antracit med ryglæn

Produktkode: BB.DLA.ML

DKK 11.800,00 Ekskl. moms
(DKK 14.750,00 Inkl. moms)

Denne betonbænk er forsynet med bambus sæder OG et bambus ryglæn.
4-personers bænken er antracitlakeret.

Bænken ikke uden videre placeres, hvor man vil. Vores produkter plejer at være hærværkbestandige. Vandaler kan, hvis de er over 8 personer, vælte denne bænk så den falder bagover. Det kan være farligt hvis bænken vejer mere end 600 kg.
Vi sælger kun bænken under sikkerhedsforbehold. Bænken skal placeres med ryglænet mod en mur eller tæt op ad en mur. Den anden mulighed er, hvis man køber et sæt og placerer dem sammen med ryglænene mod hinanden.

Såfremt du ønsker at bestille disse bænke med ryglæn til et fritstående sted i parken eller andetsteds, vælger du Betonbænk med bundplade.

Our products are delivered from our factory in the Netherlands.

11 oktober 2024 - Priser kan ændres

HeBlad BV
Diamantweg 22
NL - 5527 LC Hapert
T. +31 497 - 36 08 08
info@bordtennisborde.dk
www.bordtennisborde.dk

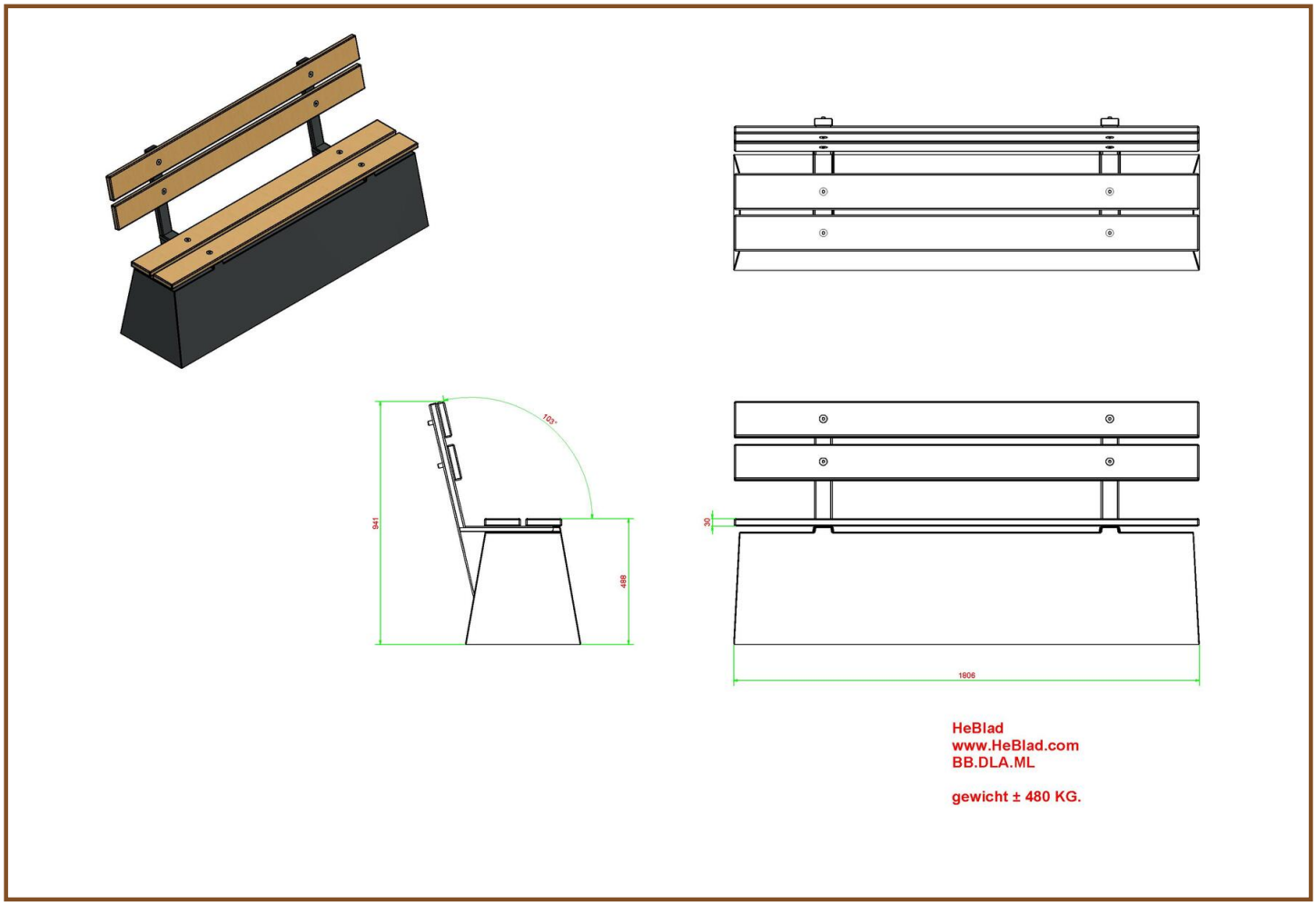

Specifikationer Luksus Betonbænk Antracit med ryglæn

Produktkode	BB.DLA.ML	Sædets materiale	bambus
Farve	Antracitlakeret, RAL 7016	Siddevinkel	103 grader
Mål (L x B x H)	180 x 45 x 95 cm	Antal siddepladser	4
Siddehøjde	48,5 cm	Vægt	630 kg
Siddefladens mål	180 x 30 cm		

Relaterede produkter

BB.DLAB.ML

BB.DL.ML

BB.PB.OP

BB.PBT.AB

BB.DL.OV

Our products are delivered from our factory in the Netherlands.

HeBlad BV
Diamantweg 22
NL - 5527 LC Hapert
T. +31 497 - 36 08 08
info@bordtennisborde.dk
www.bordtennisborde.dk

Betonbænk DL med Bundplade

Produktkode: BB.DL.OP

DKK 12.200,00 Ekskl. moms
(DKK 15.250,00 Inkl. moms)

Luksus betonbænk med bundplade og ryglæn
Bænk med ryglæn, leveres med en bundplade som underlag, som er støbt i et stykke. Både siddefladen og ryglænet er forsynet med bambus planker. Bænkens underplade sikrer, at den ikke kan rokkes af stedet.
Da bænken opstilles i niveau med koten, kan græsslåmaskinen let køre hen over kanten. Græskanten behøves ikke at slås manuelt, og fremstår således altid velplejet.

Our products are delivered from our factory in the Netherlands.

11 oktober 2024 - Priser kan ændres

HeBlad BV
Diamantweg 22
NL - 5527 LC Hapert
T. +31 497 - 36 08 08
info@bordtennisborde.dk
www.bordtennisborde.dk

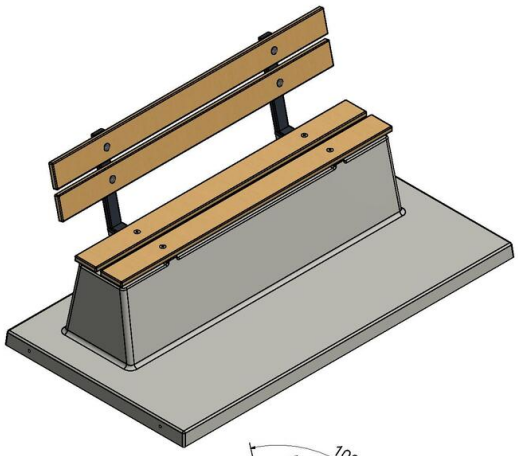

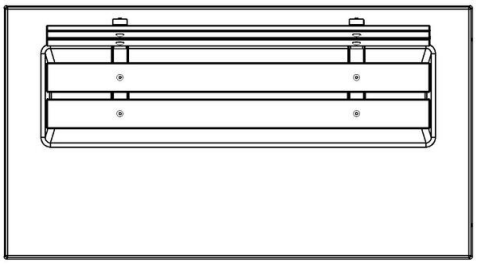

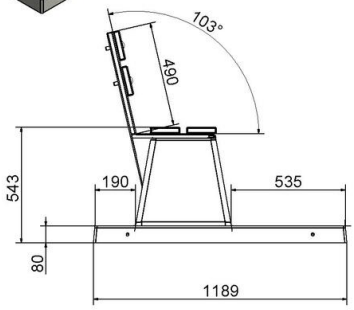

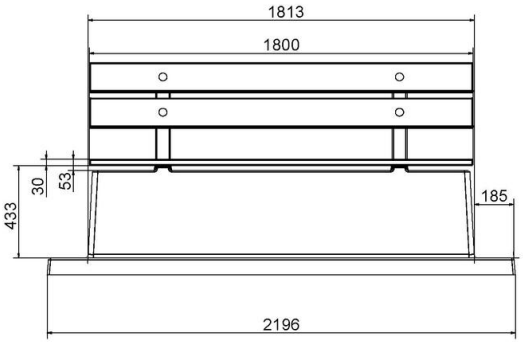

HeBlad
www.HeBlad.com
BB.DL.OP

gewicht ± 1200 KG.

Specifikationer Betonbænk DL med Bundplade

Produktkode	BB.DL.OP	Siddevinkel	103 grader
Farve	Rå beton	Antal siddepladser	4
Mål (L x B x H)	219,5 x 119 x 103 cm	Bundpladens mål (L x B x H)	219,5 x 119 x 8 cm
Siddehøjde	45 cm	Bundpladens overfladebehandling	Smooth concrete
Siddefladens mål	180 x 30 cm	Vægt	1230 kg
Sædets materiale	bambus		

Relaterede produkter

BB.DLA.OP

BB.DLAB.OP.ZL

BB.PBT

BB.PBAB.OP

BB.DL.OV

Our products are delivered from our factory in the Netherlands.

HeBlad BV
Diamantweg 22
NL - 5527 LC Hapert
T. +31 497 - 36 08 08
info@bordtennisborde.dk
www.bordtennisborde.dk

Luksus Betonbænk Antracit Beton med bundplade

Produktkode: BB.DLAB.OP

DKK 12.600,00 Ekskl. moms
(DKK 15.750,00 Inkl. moms)

Betonbænk med ryglæn og beton bundplade ud i ét. Fremstillet i gennemfarvet antracit beton. Bænkene kan opstilles på en græsplæne eller i en park. I modsætning til vores parkbænk er denne bænk lukket på undersiden, hvilket gør at bænken ikke let bliver tilsmudset.

Our products are delivered from our factory in the Netherlands.

11 oktober 2024 - Priser kan ændres

HeBlad BV
Diamantweg 22
NL - 5527 LC Hapert
T. +31 497 - 36 08 08
info@bordtennisborde.dk
www.bordtennisborde.dk

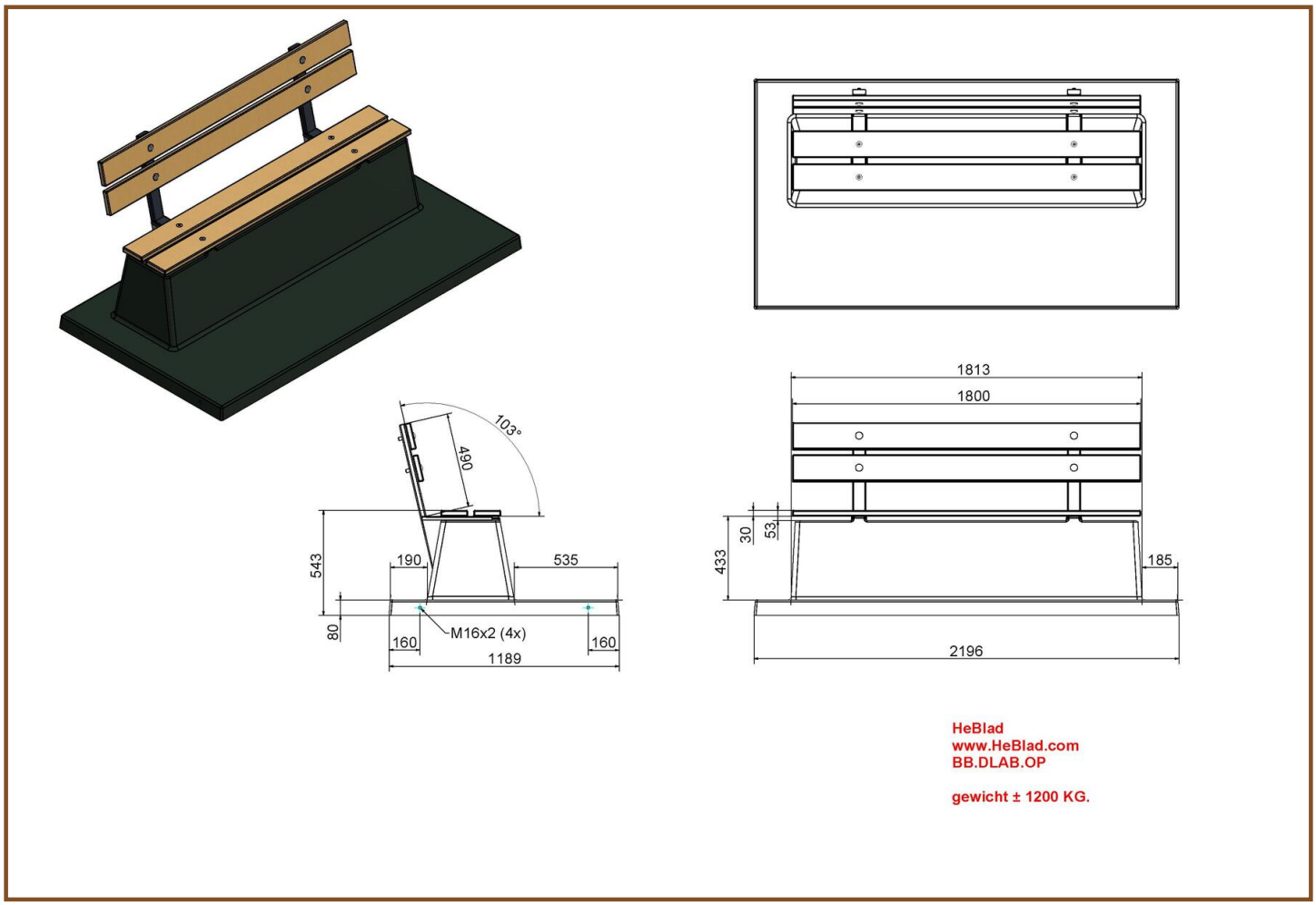

Specifikationer Luksus Betonbænk Antracit Beton med bundplade

Produktkode	BB.DLAB.OP	Siddevinkel	103 grader
Farve	Anthracite concrete	Antal siddepladser	4
Mål (L x B x H)	219,5 x 119 x 103 cm	Bundpladens mål (L x B x H)	219,5 x 119 x 8 cm
Siddehøjde	45 cm	Bundpladens overfladebehandling	Smooth concrete
Siddefladens mål	180 x 30 cm	Vægt	1230 kg
Sædets materiale	bambus		

Relaterede produkter

BB.DLA.OP

BB.PBT

BB.PB.OP

BB.PBAB.OP

Our products are delivered from our factory in the Netherlands.

HeBlad BV
Diamantweg 22
NL - 5527 LC Hapert
T. +31 497 - 36 08 08
info@bordtennisborde.dk
www.bordtennisborde.dk

Betonbænk med bundplade i Antracit

Produktkode: BB.DLA.OP

DKK 13.000,00 Ekskl. moms
(DKK 16.250,00 Inkl. moms)

Luksus bænk i antracit med bundplade og ryglæn
Denne bænk med sæder og ryglæn af bambus planker er meget komfortabel. Man glemmer næsten helt at bordene og bænkene er fremstillet af beton når man ser antracitfarven. Bænken er fremstillet med bundplade, dvs i ét stykke. Hermed har du altid et velplejet siddested, da der ikke længere kan gro græs under bænken. Området foran bænken vil heller ikke blive våd eller mudret takket være den "integrerede" belægning.

Our products are delivered from our factory in the Netherlands.

11 oktober 2024 - Priser kan ændres

HeBlad BV
Diamantweg 22
NL - 5527 LC Hapert
T. +31 497 - 36 08 08
info@bordtennisborde.dk
www.bordtennisborde.dk

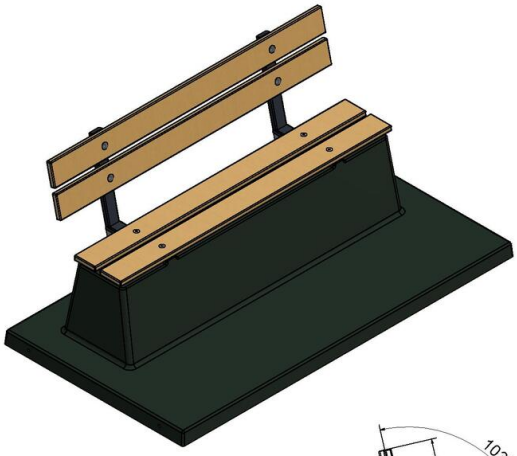

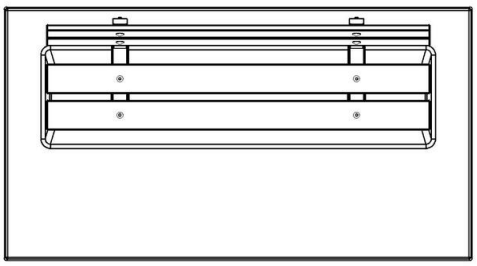

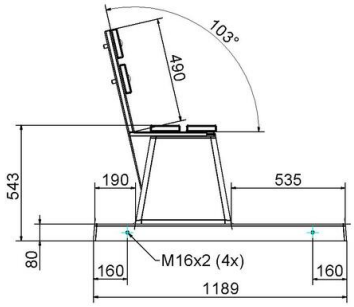

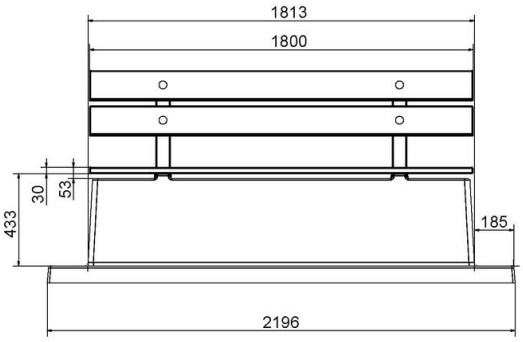

HeBlad
www.HeBlad.com
BB.DLA.OP

gewicht ± 1200 KG.

Specifikationer Betonbænk med bundplade i Antracit

Produktkode	BB.DLA.OP	Siddevinkel	103 grader
Farve	Antracitlakeret, RAL 7016	Antal siddepladser	4
Mål (L x B x H)	219,5 x 119 x 103 cm	Bundpladens mål (L x B x H)	219,5 x 119 x 8 cm
Siddehøjde	45 cm	Bundpladens overfladebehandling	Smooth concrete
Siddefladens mål	180 x 30 cm	Vægt	1230 kg
Sædets materiale	bambus		

Relaterede produkter

BB.DLAB.OP

BB.DL.OP

BB.PB.OP

BB.PBT.AB

BB.DL.OV

Our products are delivered from our factory in the Netherlands.

HeBlad BV
Diamantweg 22
NL - 5527 LC Hapert
T. +31 497 - 36 08 08
info@bordtennisborde.dk
www.bordtennisborde.dk

Luksus Betonbænk med Bundplade uden Ryglæn

Produktkode: BB.DL.OP.ZL

DKK 10.800,00 Ekskl. moms
(DKK 13.500,00 Inkl. moms)

Denne betonfarvede bænk med bambus planker er utrolig komfortabel. Bænken er fremstillet med bundplade, dvs i ét stykke. Modellen har INGEN ryglæn. Hermed har du altid et dejligt, velplejet siddested, da der ikke længere kan gro græs under bænken. Området foran bænken vil heller ikke blive våd eller mudret takket være den "integrerede" belægning.

Our products are delivered from our factory in the Netherlands.

11 oktober 2024 - Priser kan ændres

HeBlad BV
Diamantweg 22
NL - 5527 LC Hapert
T. +31 497 - 36 08 08
info@bordtennisborde.dk
www.bordtennisborde.dk

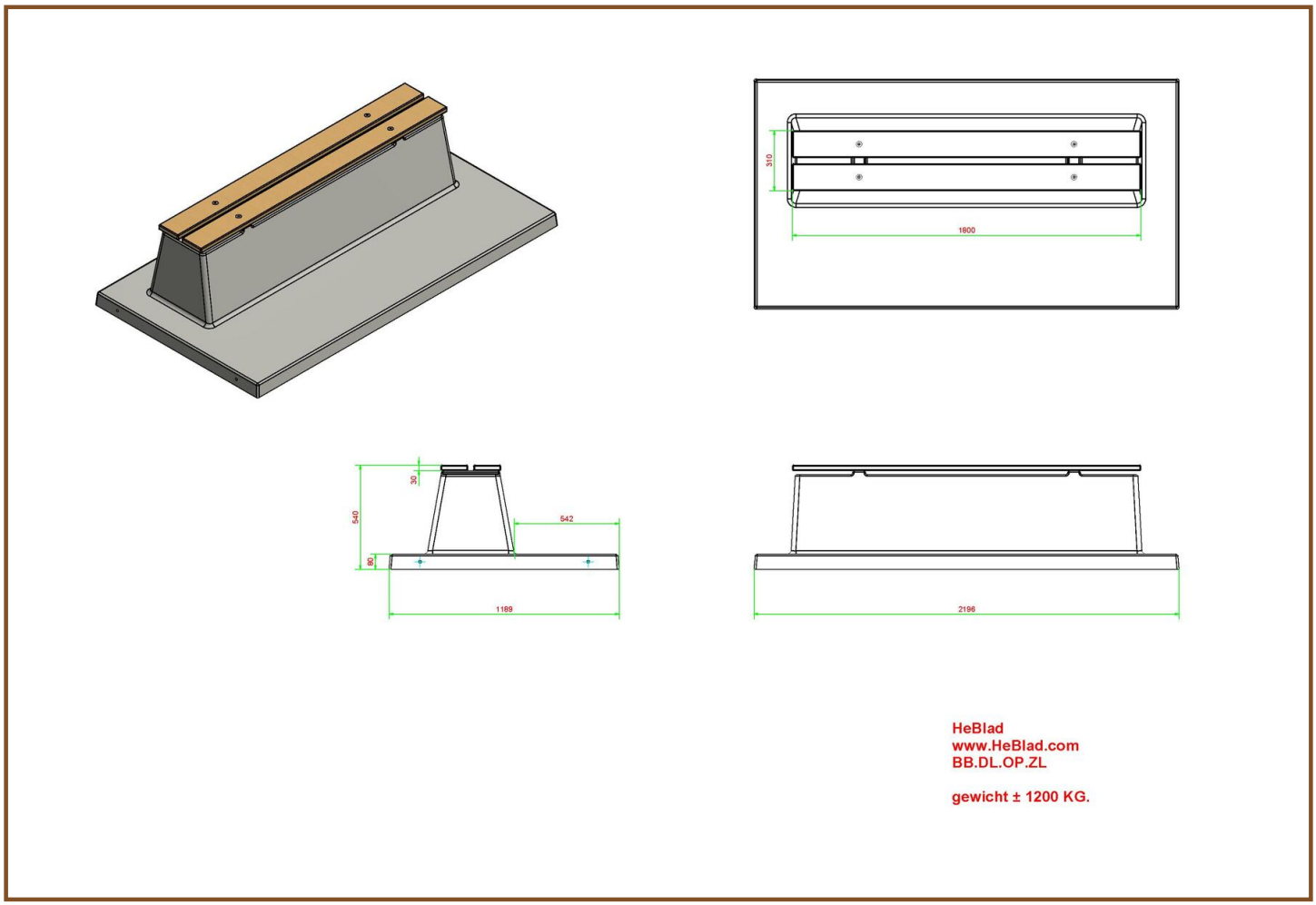

Specifikationer Luksus Betonbænk med Bundplade uden Ryglæn

Produktkode	BB.DL.OP.ZL	Sædets materiale	bambus
Farve	Rå beton	Antal siddepladser	4
Mål (L x B x H)	219,5 x 119 x 56,5 cm	Bundpladens mål (L x B x H)	219,5 x 119 x 8 cm
Siddehøjde	45 cm	Bundpladens overfladebehandling	Smooth concrete
Siddefladens mål	180 x 30 cm	Vægt	1200 kg

Relaterede produkter

BB.ST.A

PS.DL.RT

PP.AR.GR

HB.FB.A

BB.PB.OP

Our products are delivered from our factory in the Netherlands.

HeBlad BV
Diamantweg 22
NL - 5527 LC Hapert
T. +31 497 - 36 08 08
info@bordtennisborde.dk
www.bordtennisborde.dk

Luksus Betonbænk Antracit Beton med bundplade uden ryglæn

DKK 11.200,00 Ekskl. moms
(DKK 14.000,00 Inkl. moms)

Produktkode: BB.DLAB.OP.ZL

Betonbænk uden ryglæn og med beton bundplade ud i ét. Fremstillet i gennemfarvet antracit beton. På grund af manglende ryglæn er bænken mindre egnet til at sidde på for ældre.

Our products are delivered from our factory in the Netherlands.

11 oktober 2024 - Priser kan ændres

HeBlad BV
Diamantweg 22
NL - 5527 LC Hapert
T. +31 497 - 36 08 08
info@bordtennisborde.dk
www.bordtennisborde.dk

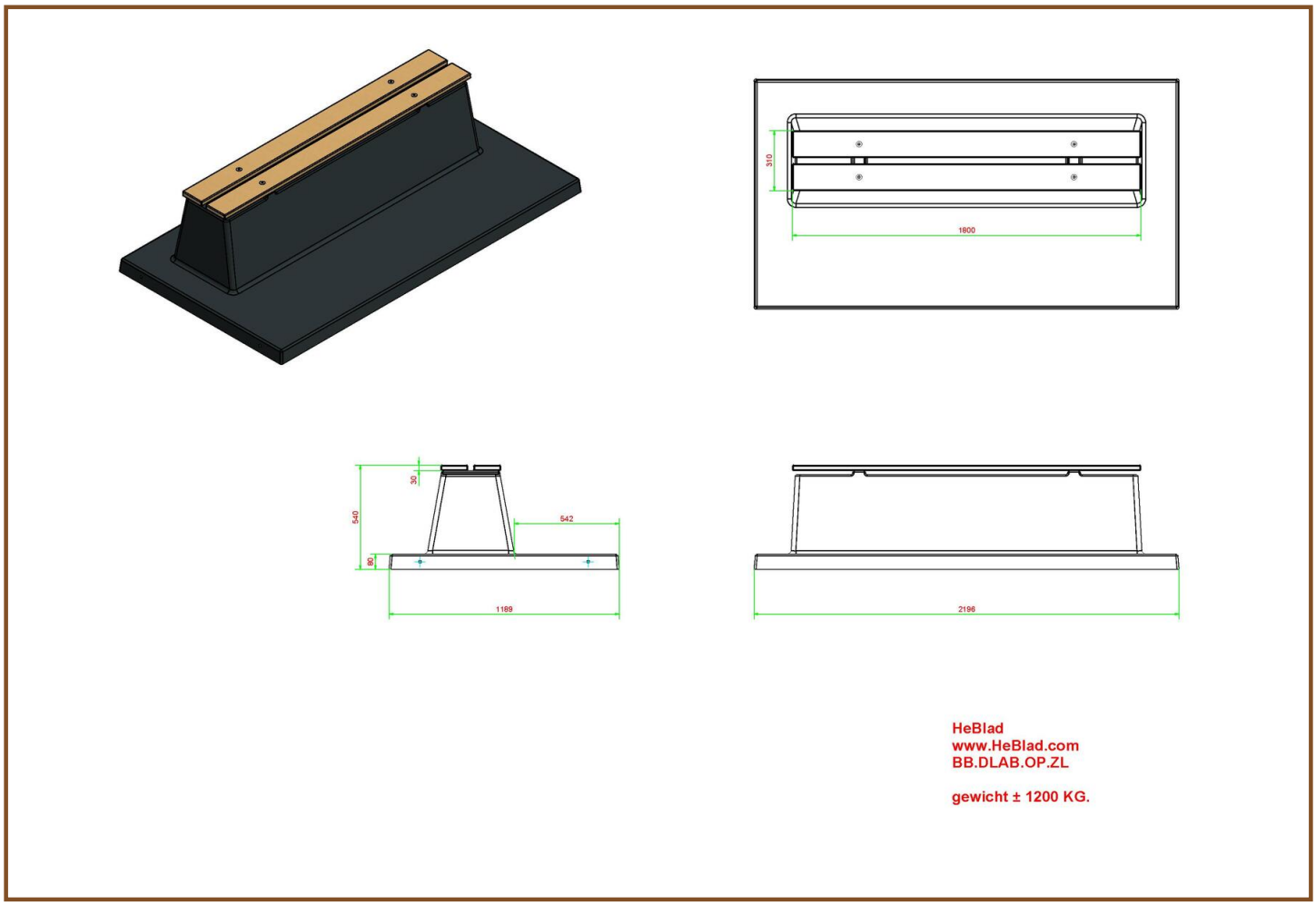

Specifikationer Luksus Betonbænk Antracit Beton med bundplade uden ryglæn

Produktkode	BB.DLAB.OP.ZL	Sædets materiale	bambus
Farve	Anthracite concrete	Antal siddepladser	4
Mål (L x B x H)	219,5 x 119 x 56,5 cm	Bundpladens mål (L x B x H)	219,5 x 119 x 8 cm
Siddehøjde	45 cm	Bundpladens overfladebehandling	Smooth concrete
Siddefladens mål	180 x 30 cm	Vægt	1200 kg

Relaterede produkter

BB.DL.OP.ZL

BB.DLAB.ML

BB.PB.OP

BB.DLA.OP

BB.DL.OV

Our products are delivered from our factory in the Netherlands.

HeBlad BV
Diamantweg 22
NL - 5527 LC Hapert
T. +31 497 - 36 08 08
info@bordtennisborde.dk
www.bordtennisborde.dk

Betonbænk med Bundplade Antracit uden Ryglæn

Produktkode: BB.DLA.OP.ZL

DKK 11.600,00 Ekskl. moms
(DKK 14.500,00 Inkl. moms)

Luksus bænk i antracit med bundplade uden ryglæn
Denne bænk med bambus planker er yderst komfortabel. Man glemmer næsten helt at bordene og bænkene er fremstillet af beton når man ser antracitfarven. Bænken er fremstillet med bundplade, dvs i ét stykke. Modellen har INGEN ryglæn.
Hermed har du altid et velplejet siddested, da der ikke længere kan gro græs under bænken. Foran bænken er den "integrerede" belægning 50 cm bred. Der er altså plads nok til at holde fødderne tørre og rene, også efter en regnbyge.

Our products are delivered from our factory in the Netherlands.

11 oktober 2024 - Priser kan ændres

HeBlad BV
Diamantweg 22
NL - 5527 LC Hapert
T. +31 497 - 36 08 08
info@bordtennisborde.dk
www.bordtennisborde.dk

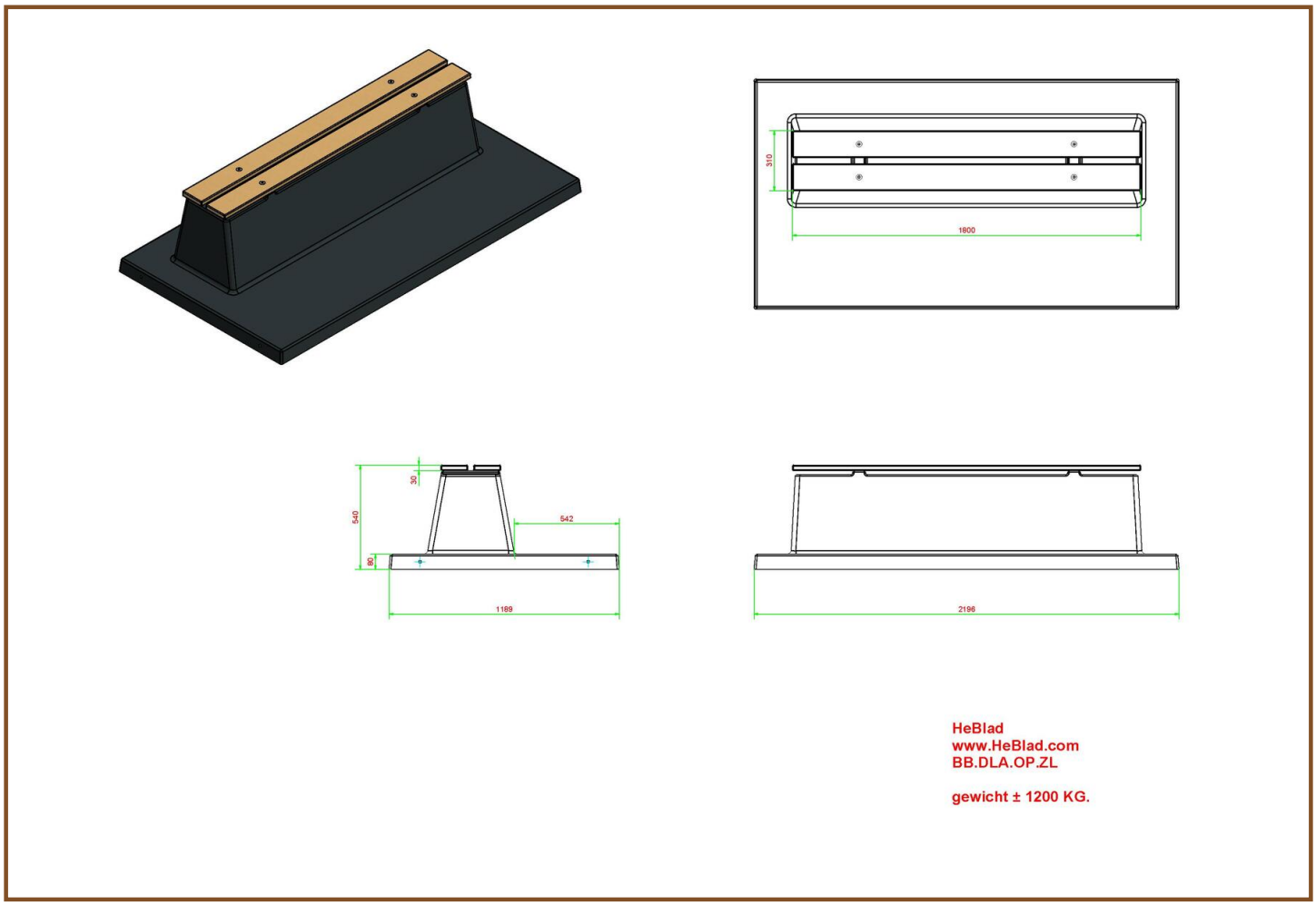

Specifikationer Betonbænk med Bundplade Antracit uden Ryglæn

Produktkode	BB.DLA.OP.ZL	Sædets materiale	bambus
Farve	Antracitlakeret, RAL 7016	Antal siddepladser	4
Mål (L x B x H)	219,5 x 119 x 56,5 cm	Bundpladens mål (L x B x H)	219,5 x 119 x 8 cm
Siddehøjde	45 cm	Bundpladens overfladebehandling	Smooth concrete
Siddefladens mål	180 x 30 cm	Vægt	1200 kg

Relaterede produkter

BB.DLA.OV

PS.DLA.RT

PP.AR.BL

HB.FB.A

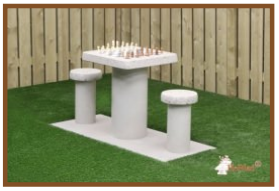
GT.CH.G2

Our products are delivered from our factory in the Netherlands.

HeBlad BV
Diamantweg 22
NL - 5527 LC Hapert
T. +31 497 - 36 08 08
info@bordtennisborde.dk
www.bordtennisborde.dk

Skakbænk Rå Beton

Produktkode: BB.CH

DKK 13.200,00 Ekskl. moms
(DKK 16.500,00 Inkl. moms)

Atter et smukt produkt i vores linje med spilleborde og bænke. Den perfekte bænk til en skolegård og det offentlige rum, hvor man kan sætte sig ned og spille et parti skak.
Den passer også fint i midtbyen, hvor den grundet sin vægt kan bruges som effektiv værn mod rambuktyveri.

* Ved køb af en skakbænk medleveres der 1 sæt skakbrikker.

Our products are delivered from our factory in the Netherlands.

11 oktober 2024 - Priser kan ændres

HeBlad BV
Diamantweg 22
NL - 5527 LC Hapert
T. +31 497 - 36 08 08
info@bordtennisborde.dk
www.bordtennisborde.dk

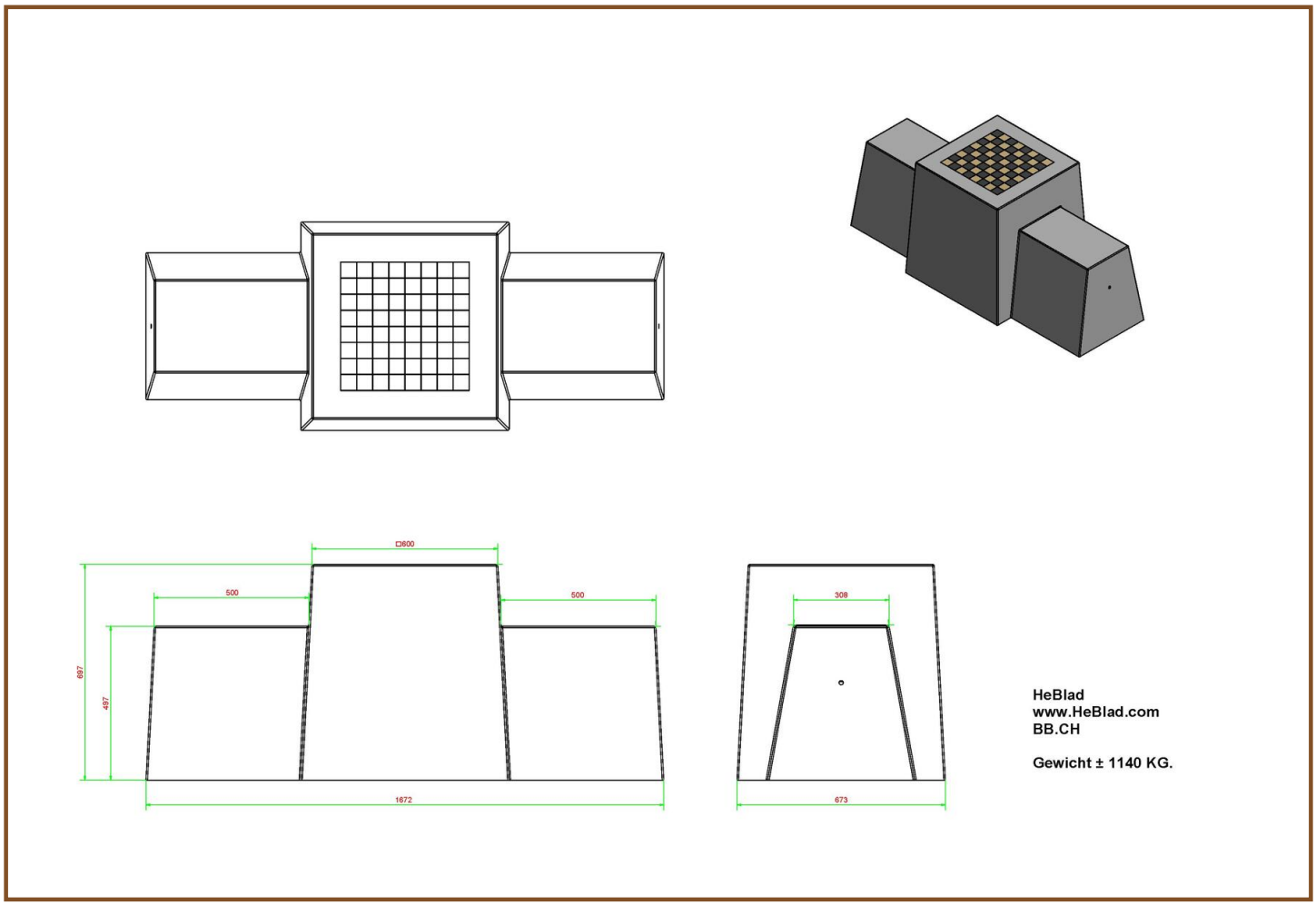

Specifikationer Skakbænk Rå Beton

Produktkode	BB.CH	Bordpladens højde	70 cm
Farve	Rå beton	Vægt	1140 kg
Mål (L x B x H)	167 x 67 x 70 cm	Antal siddepladser	2
Siddehøjde	50 cm		

Relaterede produkter

BB.CH.AB

BB.CK

GT.CH.2

GT.CH.Pieces

Our products are delivered from our factory in the Netherlands.

HeBlad BV
Diamantweg 22
NL - 5527 LC Hapert
T. +31 497 - 36 08 08
info@bordtennisborde.dk
www.bordtennisborde.dk

Dambænk Rå Beton

Produktkode: BB.CK

DKK 13.600,00 Ekskl. moms
(DKK 17.000,00 Inkl. moms)

En flot bænk med et damspil integreret i bordpladen. Specielt til udendørs brug, ligesom resten af HeBlads produkter.
Ideel til en skolegård, park eller i bycentret. Men den egner sig også som værn mod rambuktyveri.
Udført i Rå Beton.

* Ved køb af en skakbænk medleveres der 1 sæt dambrikker.

Our products are delivered from our factory in the Netherlands.

11 oktober 2024 - Priser kan ændres

HeBlad BV
Diamantweg 22
NL - 5527 LC Hapert
T. +31 497 - 36 08 08
info@bordtennisborde.dk
www.bordtennisborde.dk

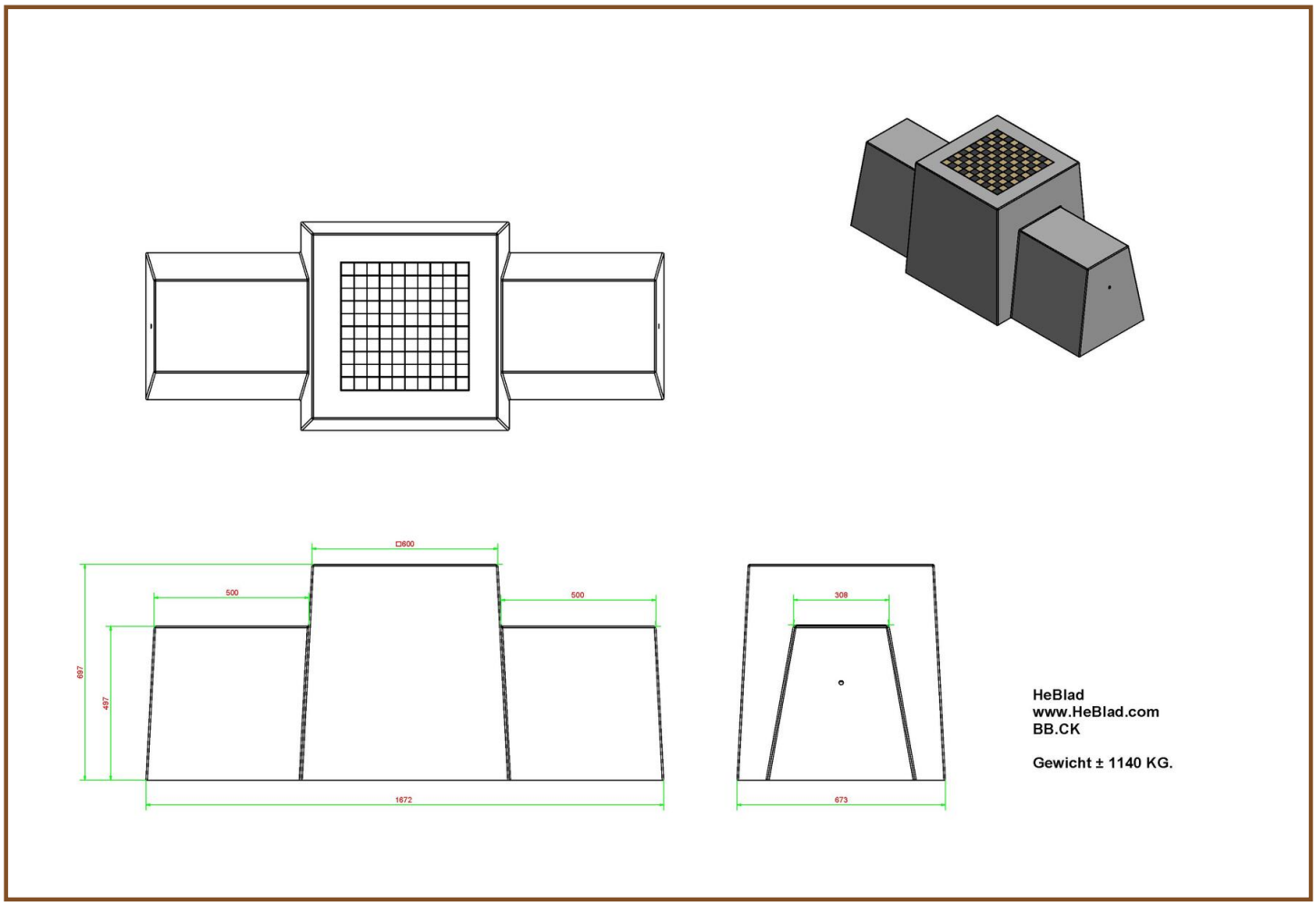

Specifikationer Dambænk Rå Beton

Produktkode	BB.CK	Bordpladens højde	70 cm
Farve	Rå beton	Vægt	1140 kg
Mål (L x B x H)	167 x 67 x 70 cm	Antal siddepladser	2
Siddehøjde	50 cm		

Relaterede produkter

BB.CK.AB

BB.CH

GT.CK.2

GT.CK.Pieces

GT.CH.4

Our products are delivered from our factory in the Netherlands.

HeBlad BV
Diamantweg 22
NL - 5527 LC Hapert
T. +31 497 - 36 08 08
info@bordtennisborde.dk
www.bordtennisborde.dk

Skakbænk Antracit Beton

Produktkode: BB.CH.AB

DKK 13.800,00 Ekskl. moms
(DKK 17.250,00 Inkl. moms)

Denne skakbænk i Antracit-Beton er virkelig en fryd for øjet. Et unikt design, velegnet alle de steder, hvor man kunne tænke sig et spillebord.
For eksempel skolegårde, parker, bycentre. Bænken kan også bruges som effektiv værn mod rambuktyveri.

* Ved køb af en skakbænk medleveres der 1 sæt skakbrikker.

Our products are delivered from our factory in the Netherlands.

11 oktober 2024 - Priser kan ændres

HeBlad BV
Diamantweg 22
NL - 5527 LC Hapert
T. +31 497 - 36 08 08
info@bordtennisborde.dk
www.bordtennisborde.dk

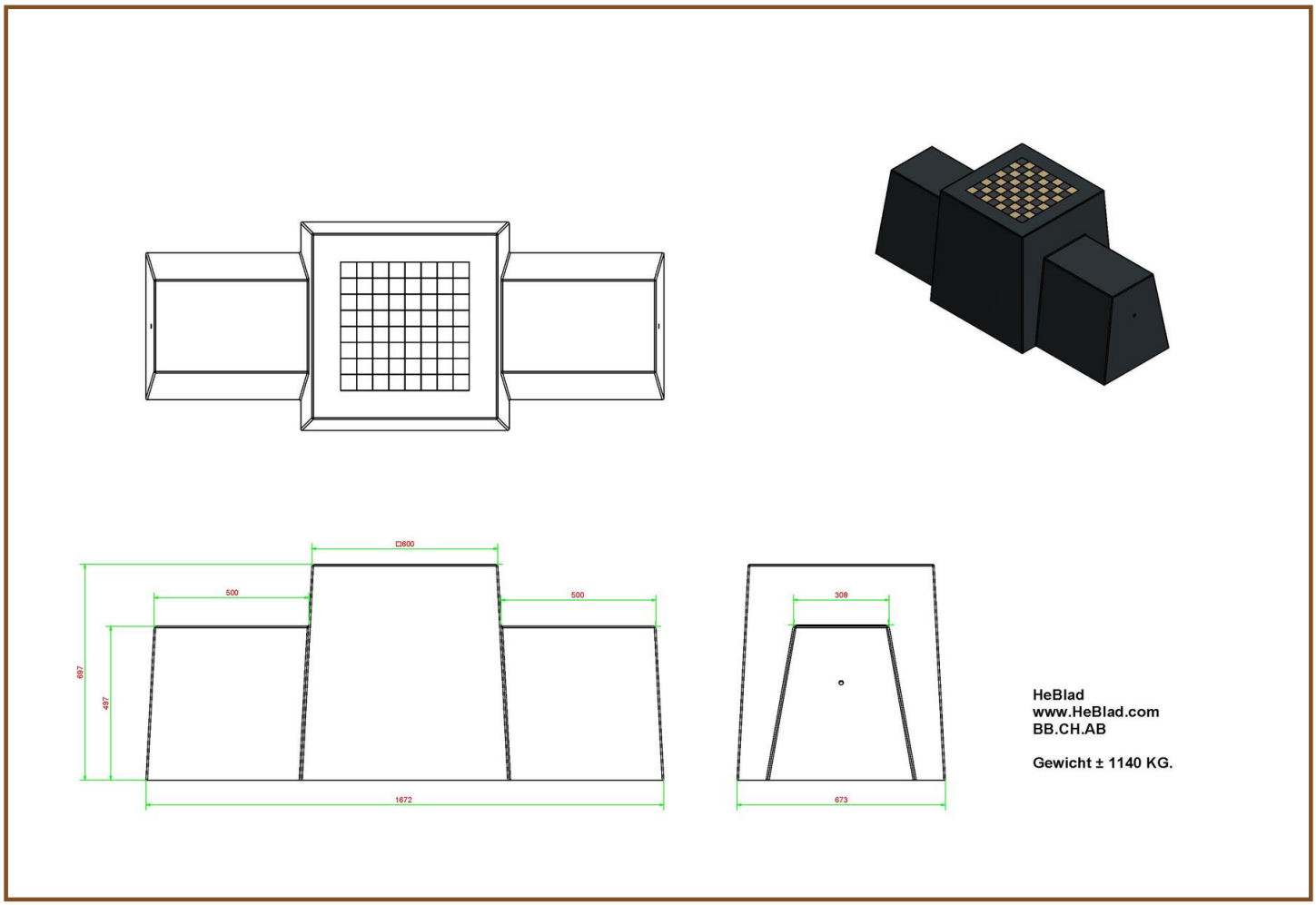

Specifikationer Skakbænk Antracit Beton

Produktkode	BB.CH.AB	Bordpladens højde	70 cm
Farve	Antraciet-beton	Vægt	1140 kg
Mål (L x B x H)	167 x 67 x 70 cm	Antal siddepladser	2
Siddehøjde	50 cm		

Relaterede produkter

BB.CH

BB.CK.AB

GT.CH.AB2

GT.CH.Pieces

Our products are delivered from our factory in the Netherlands.

HeBlad BV
Diamantweg 22
NL - 5527 LC Hapert
T. +31 497 - 36 08 08
info@bordtennisborde.dk
www.bordtennisborde.dk

Dambænk Antracit-Beton

Produktkode: BB.CK.AB

DKK 14.200,00 Ekskl. moms
(DKK 17.750,00 Inkl. moms)

En flot bænk med et damspil integreret i bordpladen. Specielt til udendørs brug, ligesom resten af HeBlads produkter.
Ideel til en skolegård, park eller i bycentret. Men den kan også bruges som beskyttelse mod rambuktyveri.
Udført i Antracit-Beton.

* Ved køb af en skakbænk medleveres der 1 sæt dambrikker.

Our products are delivered from our factory in the Netherlands.

11 oktober 2024 - Priser kan ændres

HeBlad BV
Diamantweg 22
NL - 5527 LC Hapert
T. +31 497 - 36 08 08
info@bordtennisborde.dk
www.bordtennisborde.dk

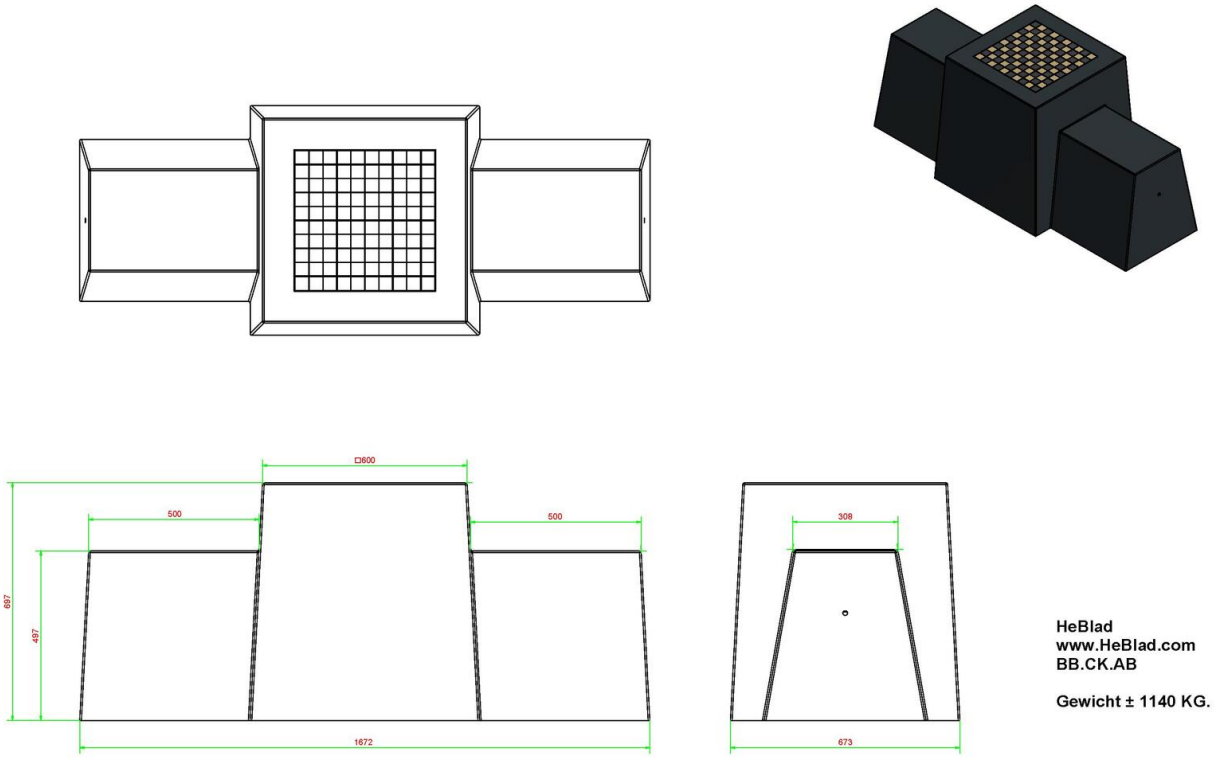

Specifikationer Dambænk Antracit-Beton

Produktkode	BB.CK.AB	Bordpladens højde	70 cm
Farve	Anthracite concrete	Vægt	1140 kg
Mål (L x B x H)	167 x 67 x 70 cm	Antal siddepladser	2
Siddehøjde	50 cm		

Relaterede produkter

BB.CK

BB.CH

GT.CK.AB2

GT.CK.Pieces

GT.CK.AB4

Our products are delivered from our factory in the Netherlands.

HeBlad BV
Diamantweg 22
NL - 5527 LC Hapert
T. +31 497 - 36 08 08
info@bordtennisborde.dk
www.bordtennisborde.dk

Beton Parkbænk Duo

Produktkode: BB.PB.DUO

DKK 11.600,00 Ekskl. moms
(DKK 14.500,00 Inkl. moms)

Bænkene er perfekt til alle slags skolegårde. Vælges der flere bænke, så kan de installeres med ryggen til hinanden som i et tog. Herved opstår der grupper på maks. 8 personer, som kan sidde og hygge sig.
Bænkene har ryglæn og kan opstilles på fortovet.

Valgmuligheder:

Ved opstilling af dobbeltbænke på steder, som er sårbare for hærværk, kan du vælge at montere et "Forankringssæt" (HB.VS) under dem, som støbes i. Ønsker du at anvende dette ankersæt ved eksisterende bænke i skolegården, skal du grave 2 huller i fortovet, fæstne ankerne og opfylde hullerne med lidt beton.
Ved opstilling af dobbeltbænkene på en græsplæne, anbefales det at anvende en betonplade. På billedet af produktet vises "Bundplade Bordbænk" (OP.PS). Den giver en stor og solid overflade i græsset, hvilket kan være nødvendigt ved opstilling af flere borde tæt ved hinanden.
Denne dobbeltbænk passer også på et "Sæt Betonfod" (OV.PP.SET). Ved brug af denne betonfod ses der mere græs, hvilket gør en park visuelt mindre betonagtig. Betonpladen er ca. 5 cm bredere end bordets fod, hvilket gør det meget lettere at slå græsset under bordet.

Our products are delivered from our factory in the Netherlands.

11 oktober 2024 - Priser kan ændres

HeBlad BV
Diamantweg 22
NL - 5527 LC Hapert
T. +31 497 - 36 08 08
info@bordtennisborde.dk
www.bordtennisborde.dk

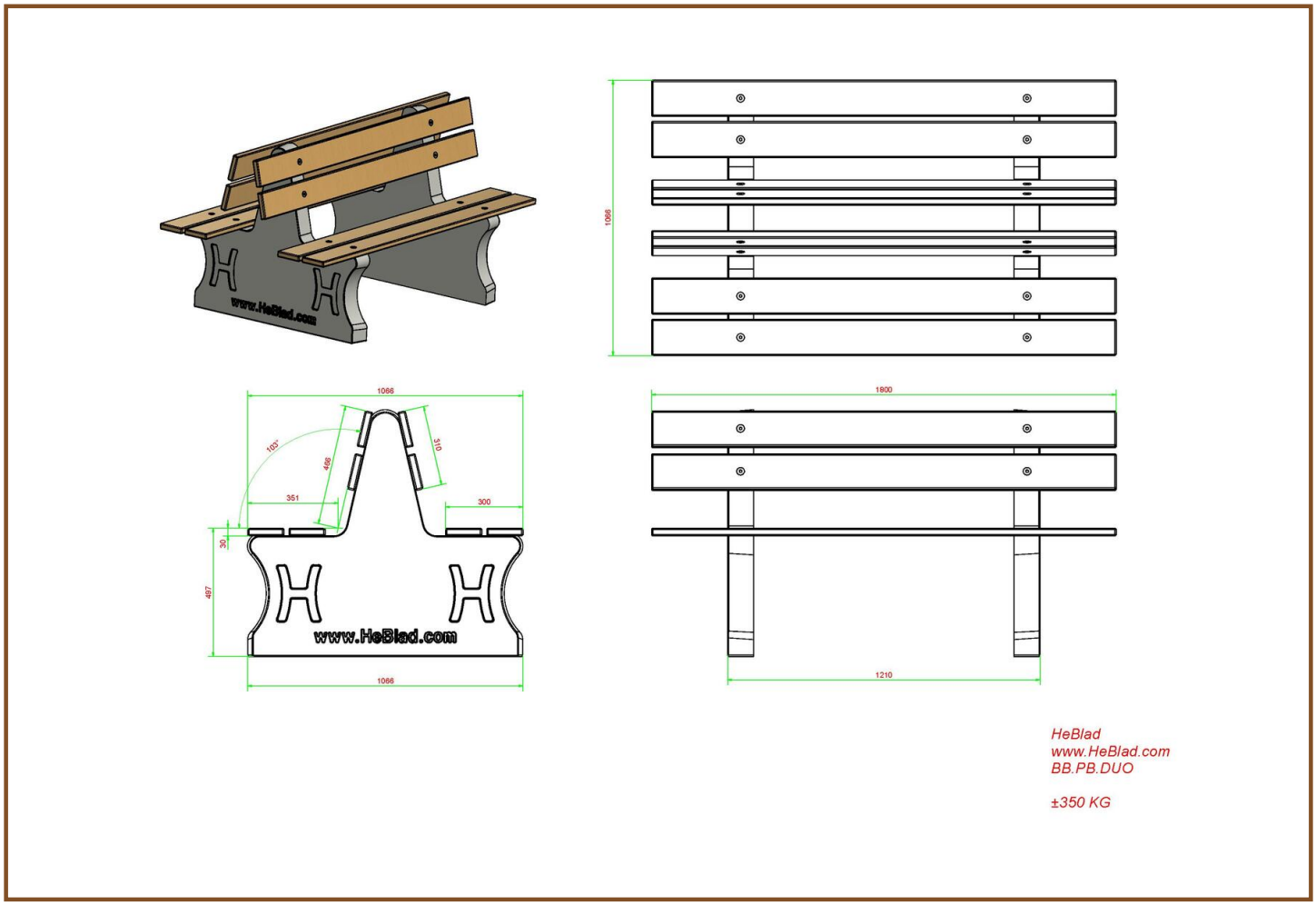

Specifikationer Beton Parkbænk Duo

Produktkode	BB.PB.DUO	Sædets materiale	bambus
Farve	Rå beton	Siddevinkel	103 grader
Mål (L x B x H)	180 x 106 x 94 cm	Antal siddepladser	8
Siddehøjde	50 cm	Vægt	350 kg
Siddefladens mål	180 x 30 cm	Understellets mål	111 cm (center-til-center)

Our products are delivered from our factory in the Netherlands.

HeBlad BV
Diamantweg 22
NL - 5527 LC Hapert
T. +31 497 - 36 08 08
info@bordtennisborde.dk
www.bordtennisborde.dk

Park Bænk med Bundplade

Produktkode: BB.PB.OP

DKK 12.800,00 Ekskl. moms
(DKK 16.000,00 Inkl. moms)

Denne parkbænk i beton er perfekt til kommunale områder og parker. Den er en lyst for øjet, og samtidig meget solid på grund af dens robuste form.
Den nederste del er støbt ud i et stykke beton sammen med bundpladen, hvilket samtidig sørger for et jævnt underlag når parkbænken er blevet installeret.

Our products are delivered from our factory in the Netherlands.

11 oktober 2024 - Priser kan ændres

HeBlad BV
Diamantweg 22
NL - 5527 LC Hapert
T. +31 497 - 36 08 08
info@bordtennisborde.dk
www.bordtennisborde.dk

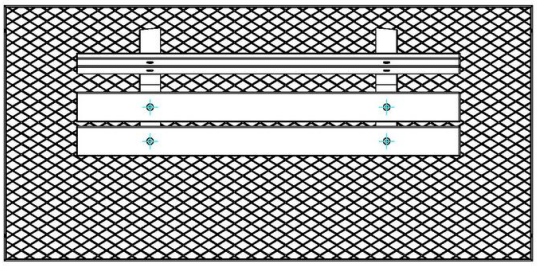

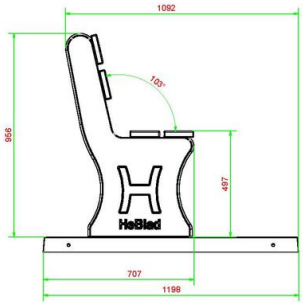

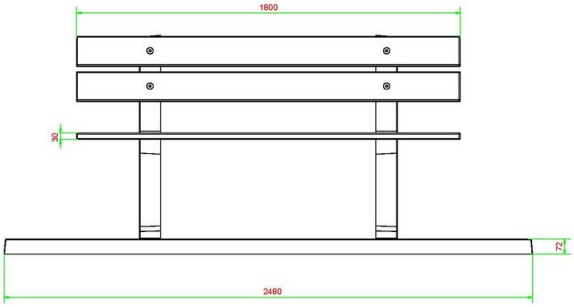

HeBlad
www.HeBlad.com
BB.PB.OP

gewicht ± 700 KG.

Specifikationer Park Bænk med Bundplade

Produktkode	BB.PB.OP	Sædets materiale	bambus
Farve	Rå beton	Antal siddepladser	4
Mål (L x B x H)	248 x 120 x 103 cm	Bundpladens mål (L x B x H)	248 x 120 x 7 cm
Siddefladens mål	180 x 30 cm	Bundpladens overfladebehandling	Skridsikker rudeprofil
Siddehøjde	49 cm	Vægt	700 kg
Siddevinkel	103 grader		

Relaterede produkter

BB.PBAB.OP

BB.PBT

BB.DLA.OP.ZL

BB.DLAB.OP

BB.DLAB.OV

Our products are delivered from our factory in the Netherlands.

HeBlad BV
Diamantweg 22
NL - 5527 LC Hapert
T. +31 497 - 36 08 08
info@bordtennisborde.dk
www.bordtennisborde.dk

Bundplade Betonbænk

Produktkode: OP.BB

DKK 8.400,00 Ekskl. moms
(DKK 10.500,00 Inkl. moms)

Denne beton bundplade (246 x 118) kan anvendes under enhver type bænk i det offentlige rum.
Bundpladen er 72 mm tyk.

Pladerne placeres i niveau med koten, hvilket gør det let for en græsslåmaskine at vedligeholde plænen omkring bænken.
Bænkens brugere har således altid et rent stykke plads foran, langs med og bagved bænkene i det offentlige rum.

Our products are delivered from our factory in the Netherlands.

11 oktober 2024 - Priser kan ændres

HeBlad BV
Diamantweg 22
NL - 5527 LC Hapert
T. +31 497 - 36 08 08
info@bordtennisborde.dk
www.bordtennisborde.dk

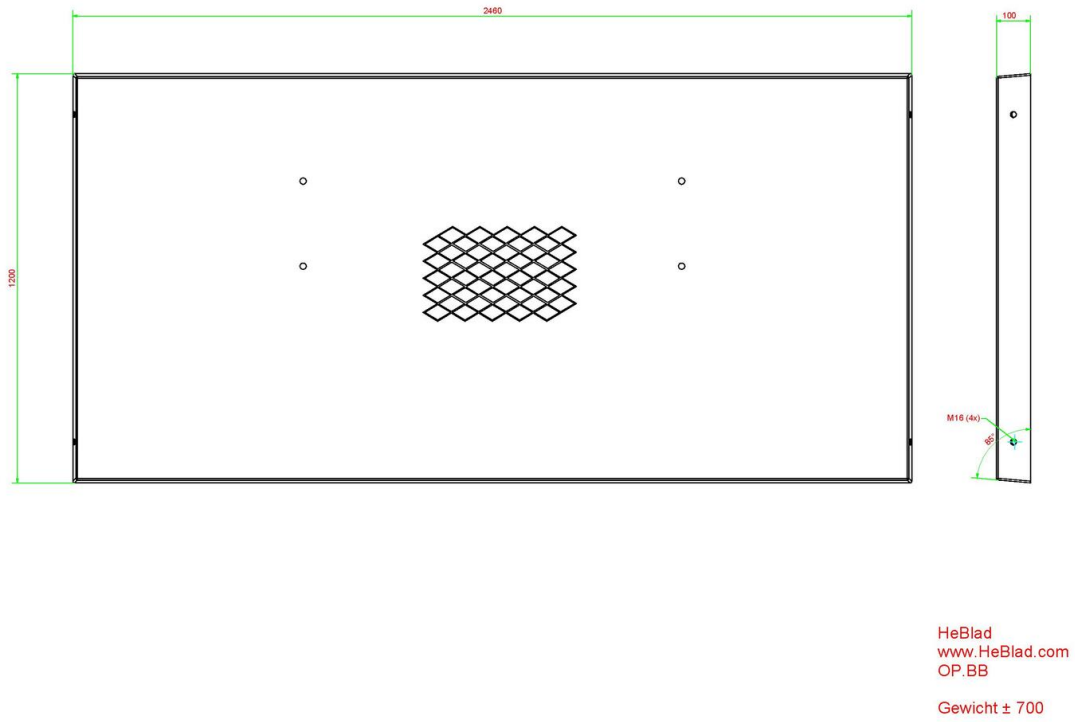

Specifikationer Bundplade Betonbænk

Produktkode	OP.BB	Vægt	525 kg
Farve	Naturel beton	Bundpladens overfladebehandling	Skridsikker rudeprofil
Mål (L x B x H)	248 x 120 x 7 cm	Løfteanordning	Betonanker M16 på 4 sider

Relaterede produkter

BB.DL.A

BB.DL.OV

PS.DL.A

HB.FB.A

PP.AR.GR

Our products are delivered from our factory in the Netherlands.

HeBlad BV
Diamantweg 22
NL - 5527 LC Hapert
T. +31 497 - 36 08 08
info@bordtennisborde.dk
www.bordtennisborde.dk

Beton Parkbænk Duo Antracit-Beton

DKK 12.400,00 Ekskl. moms
(DKK 15.500,00 Inkl. moms)

Produktkode: BB.PBAB.DUO

Bænkene er perfekt til alle slags skolegårde. Vælges der flere bænke, så kan de installeres med ryggen til hinanden som i et tog. Herved opstår der grupper på maks. 8 personer, som kan sidde og hygge sig.
Bænkene har ryglæn og kan opstilles på fortovet.

Valgmuligheder:

Ved opstilling af dobbeltbænke på steder, som er sårbare for hærværk, kan du vælge at montere et "Forankringssæt" (HB.VS) under dem, som støbes i. Ønsker du at anvende dette ankersæt ved eksisterende bænke i skolegården, skal du grave 2 huller i fortovet, fæstne ankerne og opfylde hullerne med lidt beton.
Ved opstilling af dobbeltbænkene på en græsplæne, anbefales det at anvende en betonplade. På billedet af produktet vises "Bundplade Bordbænk" (OP.PS). Den giver en stor og solid overflade i græsset, hvilket kan være nødvendigt ved opstilling af flere borde tæt ved hinanden.
Denne dobbeltbænk passer også på et "Sæt Betonfod" (OV.PP.SET). Ved brug af denne betonfod ses der mere græs, hvilket gør en park visuelt mindre betonagtig. Betonpladen er ca. 5 cm bredere end bordets fod, hvilket gør det meget lettere at slå græsset under bordet.

Our products are delivered from our factory in the Netherlands.

11 oktober 2024 - Priser kan ændres

HeBlad BV
Diamantweg 22
NL - 5527 LC Hapert
T. +31 497 - 36 08 08
info@bordtennisborde.dk
www.bordtennisborde.dk

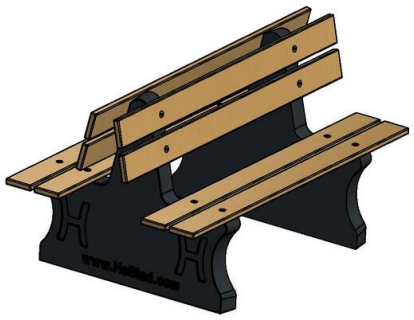

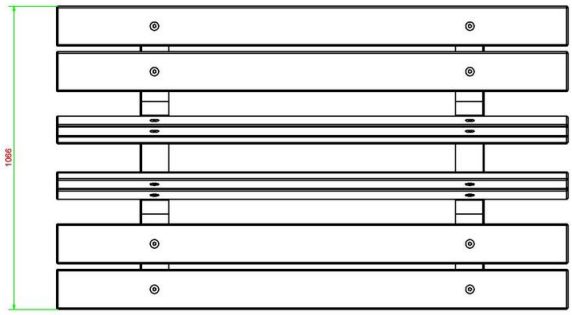

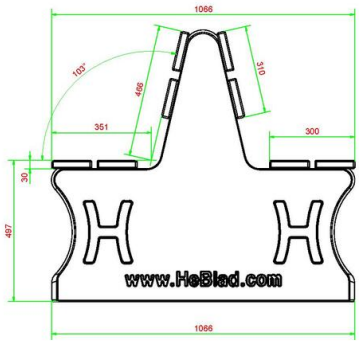

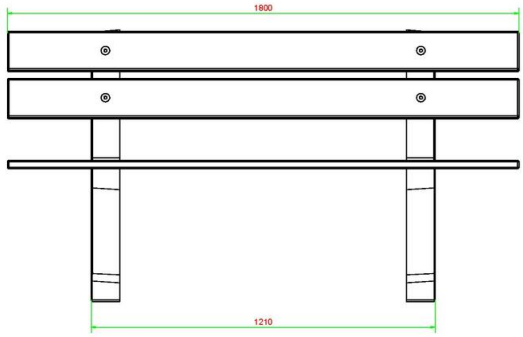

HeBlad
www.HeBlad.com
BB.PBAB.DUO

±350 KG

Specifikationer Beton Parkbænk Duo Antracit-Beton

Produktkode	BB.PBAB.DUO	Sædets materiale	bambus
Farve	Anthracite concrete	Siddevinkel	103 grader
Mål (L x B x H)	180 x 106 x 94 cm	Antal siddepladser	8
Siddehøjde	50 cm	Vægt	350 kg
Siddefladens mål	180 x 30 cm	Understellets mål	111 cm (center-til-center)

Our products are delivered from our factory in the Netherlands.

HeBlad BV
Diamantweg 22
NL - 5527 LC Hapert
T. +31 497 - 36 08 08
info@bordtennisborde.dk
www.bordtennisborde.dk

Parkbænk med Bundplade Antracit-Beton

Produktkode: BB.PBAB.OP

DKK 13.600,00 Ekskl. moms
(DKK 17.000,00 Inkl. moms)

Denne parkbænk i gennemfarvet antracit beton er perfekt til kommunale områder og parker. Den er en lyst for øjet, og samtidig meget solid på grund af dens robuste form.
Den nederste del er støbt ud i et stykke beton sammen med bundpladen, hvilket samtidig sørger for et jævnt underlag når parkbænken er blevet installeret.

Our products are delivered from our factory in the Netherlands.

11 oktober 2024 - Priser kan ændres

HeBlad BV
Diamantweg 22
NL - 5527 LC Hapert
T. +31 497 - 36 08 08
info@bordtennisborde.dk
www.bordtennisborde.dk

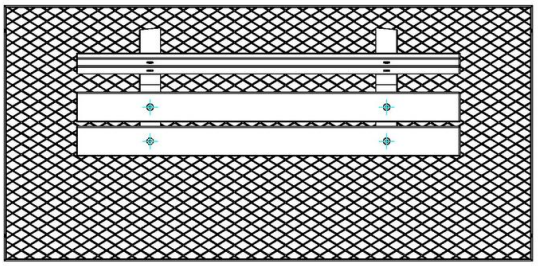

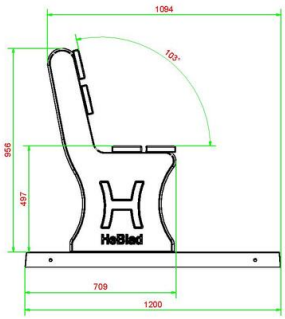

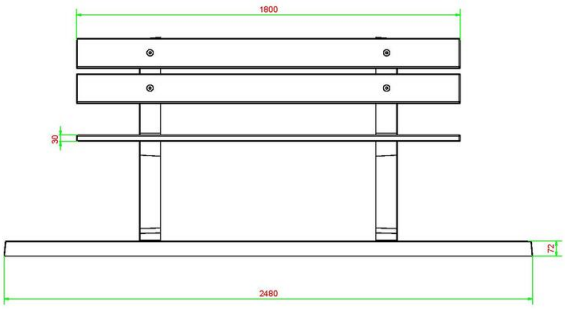

HeBlad
www.HeBlad.com
BB.PBAB.OP

gewicht ± 700 KG.

Specifikationer Parkbænk med Bundplade Antracit-Beton

Produktkode	BB.PBAB.OP	Sædets materiale	bambus
Farve	Anthracite concrete	Antal siddepladser	4
Mål (L x B x H)	248 x 120 x 103 cm	Bundpladens mål (L x B x H)	248 x 120 x 7 cm
Siddefladens mål	180 x 30 cm	Bundpladens overfladebehandling	Skridsikker rudeprofil
Siddehøjde	49 cm	Vægt	700 kg
Siddevinkel	103 grader		

Relaterede produkter

BB.PB.OP

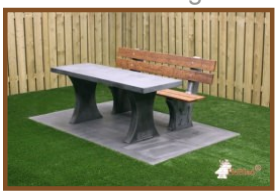
BB.PBT.AB

BB.DL.OP.ZL

BB.DLAB.OP

BB.DL.OV

Our products are delivered from our factory in the Netherlands.

HeBlad BV
Diamantweg 22
NL - 5527 LC Hapert
T. +31 497 - 36 08 08
info@bordtennisborde.dk
www.bordtennisborde.dk

Bundplade til Betonbænk Antracit Beton

Produktkode: OP.BB.AB

DKK 8.800,00 Ekskl. moms
(DKK 11.000,00 Inkl. moms)

Denne bundplade i beton (248 x 120) er egnet til at placere under alle bænke i det offentlige rum.
Bundpladens tykkelse er 72 mm. Bundpladen er støbt i antracitfarvet beton.

Også meget egnet som bundplade til brug under et beton bordtennisbord.

Our products are delivered from our factory in the Netherlands.

11 oktober 2024 - Priser kan ændres

HeBlad BV
Diamantweg 22
NL - 5527 LC Hapert
T. +31 497 - 36 08 08
info@bordtennisborde.dk
www.bordtennisborde.dk

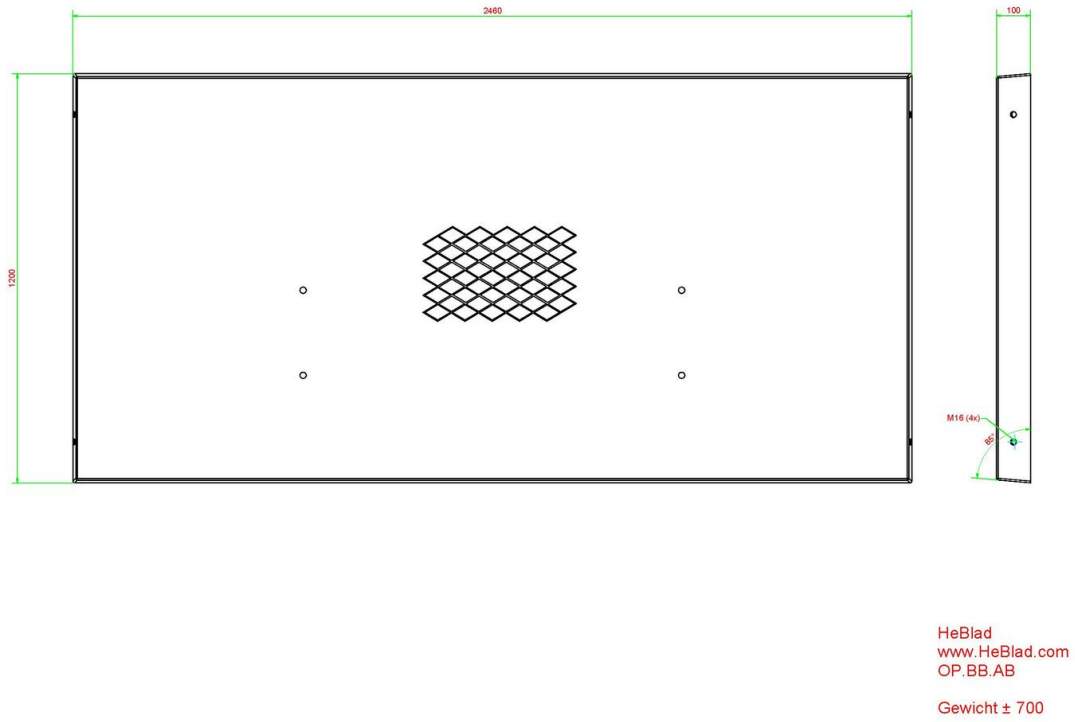

Specifikationer Bundplade til Betonbænk Antracit Beton

Produktkode	OP.BB.AB	Vægt	525 kg
Farve	Anthracite concrete	Bundpladens overfladebehandling	Skridsikker rudeprofil
Mål (L x B x H)	248 x 120 x 7,2 cm	Løfteanordning	Betonanker M16 på 4 sider

Relaterede produkter

OP.BB

OP.PS.AB

BB.ST.A

BB.DLA.ML

BB.DLA.OV

Our products are delivered from our factory in the Netherlands.

HeBlad BV
Diamantweg 22
NL - 5527 LC Hapert
T. +31 497 - 36 08 08
info@bordtennisborde.dk
www.bordtennisborde.dk

Plastic bordtennisbat, 4 stk

Produktkode: B.S1

DKK 120,00 Ekskl. moms
(DKK 150,00 Inkl. moms)

Plastic bordtennisbat i 4 farver til al slags vejr
Disse plastic bat er velegnede til offentlig brug. De er særdeles slidstærke og tåler vand.
Pakken indeholder 4 forskellige farver, nemlig rød, gul, blå og grøn, samt 2 bolde.
Ved bestilling af flere produkter beregnes rabatten automatisk i det citat eller den ordre, du laver i indkøbskurven.

Hvis du bestiller dette produkt separat, sender vi det indenfor 2 arbejdsdage pr. Mail.

I kombination med et bordtennisbord leveres disse sæt samtidigt. I så fald modtager du automatisk rabat på dette produkt.

Our products are delivered from our factory in the Netherlands.

11 oktober 2024 - Priser kan ændres

HeBlad BV
Diamantweg 22
NL - 5527 LC Hapert
T. +31 497 - 36 08 08
info@bordtennisborde.dk
www.bordtennisborde.dk

Specifikationer Plastic bordtennisbat, 4 stk

Produktkode	B.S1
Materiale	Kunststof

Relaterede produkter

PP.AR.GR

HB.FB.A

B.DS.SP

GT.CH.Pieces

HB.FB.Ball6

Our products are delivered from our factory in the Netherlands.

HeBlad BV
Diamantweg 22
NL - 5527 LC Hapert
T. +31 497 - 36 08 08
info@bordtennisborde.dk
www.bordtennisborde.dk

Startpakke Bat & Bolde

Produktkode: B.DS.SP

DKK 576,00 Ekskl. moms
(DKK 720,00 Inkl. moms)

Startpakke Bat & bolde
Pakke med 100 bordtennisbolde og 10 bordtennisbat, blandet i farverne rød, gul, blå og grøn.
Battene er udført i vejrbestandigt plastic. Perfekt til langvarig brug. Farverne gør, at de er meget populære hos børn.
Med denne startpakke er du altid spilleklar!

Ved bestilling af flere produkter beregnes rabatten automatisk i det citat eller den ordre, du foretager via indkøbskurven.

Hvis du bestiller dette produkt separat, sender vi det indenfor 2 arbejdsdage pr. Mail.
I kombination med et bordtennisbord leveres disse sæt samtidigt. I så fald modtager du automatisk rabat på dette produkt.

Our products are delivered from our factory in the Netherlands.

11 oktober 2024 - Priser kan ændres

HeBlad BV
Diamantweg 22
NL - 5527 LC Hapert
T. +31 497 - 36 08 08
info@bordtennisborde.dk
www.bordtennisborde.dk

Specifikationer Startpakke Bat & Bolde

Produktkode	B.DS.SP
Materiale	Kunststof

Relaterede produkter

PP.AR.BL

HB.FB.A

B.DS10

HB.FB.Ball6

Our products are delivered from our factory in the Netherlands.

HeBlad BV
Diamantweg 22
NL - 5527 LC Hapert
T. +31 497 - 36 08 08
info@bordtennisborde.dk
www.bordtennisborde.dk

Bordtennisbolde 6 stk

Produktkode: B.Z6

DKK 64,00 Ekskl. moms
(DKK 80,00 Inkl. moms)

Pose med 6 bordtennisbolde
Pose med 6 bordtennisbolde.
Boldene er af førsteklasses kvalitet og bruges af foreninger som træningsbolde.
Fås kun i farven hvid.
Ved bestilling af flere produkter beregnes rabatten automatisk i det citat eller den ordre, du foretager via indkøbskurven.

Hvis du bestiller dette produkt separat, sender vi det indenfor 2 arbejdsdage pr. Mail.

I kombination med et bordtennisbord leveres disse sæt samtidigt. I så fald modtager du automatisk rabat på dette produkt.

Our products are delivered from our factory in the Netherlands.

11 oktober 2024 - Priser kan ændres

HeBlad BV
Diamantweg 22
NL - 5527 LC Hapert
T. +31 497 - 36 08 08
info@bordtennisborde.dk
www.bordtennisborde.dk

Specifikationer Bordtennisbolde 6 stk

Produktkode	B.Z6
Materiale	Kunststof

Relaterede produkter

PP.R.GR

HB.FB.A

B.S1

HB.FB.Ball6

Our products are delivered from our factory in the Netherlands.

HeBlad BV
Diamantweg 22
NL - 5527 LC Hapert
T. +31 497 - 36 08 08
info@bordtennisborde.dk
www.bordtennisborde.dk

Bordtennisbat Pastel sæt med 4 stk

Produktkode: B.S1.pastel

DKK 144,00 Ekskl. moms
(DKK 180,00 Inkl. moms)

Our products are delivered from our factory in the Netherlands.

11 oktober 2024 - Priser kan ændres

HeBlad BV
Diamantweg 22
NL - 5527 LC Hapert
T. +31 497 - 36 08 08
info@bordtennisborde.dk
www.bordtennisborde.dk

Specifikationer Bordtennisbat Pastel sæt med 4 stk

Produktkode	B.S1.pastel
Materiale	Kunststof

Relaterede produkter

PP.AR.LOW.GR

PP.AR.LOW.BL

PP.AR.LOW.A

B.S1

B.DS10

Our products are delivered from our factory in the Netherlands.

HeBlad BV
Diamantweg 22
NL - 5527 LC Hapert
T. +31 497 - 36 08 08
info@bordtennisborde.dk
www.bordtennisborde.dk

Kasse med 10 sæt bordtennisbat

Produktkode: B.DS10

DKK 1.000,00 Ekskl. moms
(DKK 1.250,00 Inkl. moms)

10 sæt med 4 bordtennisbat samt bolde i æske
Dette sæt indeholder 10 bordtennisbat. Du får i alt 10 x 4 farvede bat, pakket pr. 4, samt 2 bolde pr. sæt.
Udført i vejrbestandigt plastic. Perfekt til langvarig brug. Farverne gør, at de er meget populære hos børn.

Særdeles velegnet til videresalg på i en campingforretning.

Ved bestilling af flere produkter beregnes rabatten automatisk i det citat eller den ordre, du foretager via indkøbskurven.

Hvis du bestiller dette produkt separat, sender vi det indenfor 2 arbejdsdage pr. Mail.
I kombination med et bordtennisbord leveres disse sæt samtidigt. I så fald modtager du automatisk rabat på dette produkt.

Our products are delivered from our factory in the Netherlands.

11 oktober 2024 - Priser kan ændres

HeBlad BV
Diamantweg 22
NL - 5527 LC Hapert
T. +31 497 - 36 08 08
info@bordtennisborde.dk
www.bordtennisborde.dk

Specifikationer Kasse med 10 sæt bordtennisbat

Produktkode	B.DS10
Materiale	Kunststof

Relaterede produkter

PP.R.BL

HB.FB.A

HB.FB.Ball6

Our products are delivered from our factory in the Netherlands.

HeBlad BV
Diamantweg 22
NL - 5527 LC Hapert
T. +31 497 - 36 08 08
info@bordtennisborde.dk
www.bordtennisborde.dk

Bordtennisbolde kasse 100 stk.

Produktkode: B.DS100

DKK 400,00 Ekskl. moms
(DKK 500,00 Inkl. moms)

Kasse med bordtennisbolde, 100 stk.
Kasse med 100 bordtennisbolde.
Boldene er af førsteklasses kvalitet og bruges af foreninger som træningsbolde.
Perfekt til storforbrugere.
Hvis du kun bestiller dette produkt, tillægges der forsendelsesomkostninger.
Kassen med boldene kan også leveres franko i kombination med 1 eller flere bordtennisborde, som leveres samtidig. Ved en separat bestilling forsendes battene og boldene altid pr. post inden for 2 arbejdsdage.

Our products are delivered from our factory in the Netherlands.

11 oktober 2024 - Priser kan ændres

HeBlad BV
Diamantweg 22
NL - 5527 LC Hapert
T. +31 497 - 36 08 08
info@bordtennisborde.dk
www.bordtennisborde.dk

Specifikationer Bordtennisbolde kasse 100 stk.

Produktkode	B.DS100
Materiale	Kunststof

Relaterede produkter

PP.AR.AB

PP.BL

B.S1

B.DS.SP

Our products are delivered from our factory in the Netherlands.

HeBlad BV
Diamantweg 22
NL - 5527 LC Hapert
T. +31 497 - 36 08 08
info@bordtennisborde.dk
www.bordtennisborde.dk

Skakbrikker

Produktkode: GT.CH.Pieces

DKK 152,00 Ekskl. moms
(DKK 190,00 Inkl. moms)

Dette sæt med 2 x 16 brikker er fremstillet af træ i farverne hvid og brun.
Skaksættet medleveres gratis ved køb af et beton HeBlad skakbord.
Kongens højde er 3,5 inch, næsten 9 cm.
Der er sat filt på undersiden.

Der beregnes fragtomkostninger for tilsendelse af denne vare.

Our products are delivered from our factory in the Netherlands.

11 oktober 2024 - Priser kan ændres

HeBlad BV
Diamantweg 22
NL - 5527 LC Hapert
T. +31 497 - 36 08 08
info@bordtennisborde.dk
www.bordtennisborde.dk

Specifikationer Skakbrikker

Produktkode	GT.CH.Pieces
Materiale	Hout
Kongens højde	7,7 cm

Relaterede produkter

GT.CH.G4

HB.FB.A

BB.CH

GT.CH.AB2

Our products are delivered from our factory in the Netherlands.

HeBlad BV
Diamantweg 22
NL - 5527 LC Hapert
T. +31 497 - 36 08 08
info@bordtennisborde.dk
www.bordtennisborde.dk

Sæt brikker med terning

Produktkode: GT.LD.Pieces

DKK 80,00 Ekskl. moms
(DKK 100,00 Inkl. moms)

Our products are delivered from our factory in the Netherlands.

11 oktober 2024 - Priser kan ændres

HeBlad BV
Diamantweg 22
NL - 5527 LC Hapert
T. +31 497 - 36 08 08
info@bordtennisborde.dk
www.bordtennisborde.dk

Specifikationer Sæt brikker med terning

Produktkode	GT.LD.Pieces
Materiale	Hout
Brikkens højde	3 cm

Our products are delivered from our factory in the Netherlands.

HeBlad BV
Diamantweg 22
NL - 5527 LC Hapert
T. +31 497 - 36 08 08
info@bordtennisborde.dk
www.bordtennisborde.dk

Backgammon sten og terninger

Produktkode: GT.BG.pieces

DKK 96,00 Ekskl. moms
(DKK 120,00 Inkl. moms)

Our products are delivered from our factory in the Netherlands.

11 oktober 2024 - Priser kan ændres

HeBlad BV
Diamantweg 22
NL - 5527 LC Hapert
T. +31 497 - 36 08 08
info@bordtennisborde.dk
www.bordtennisborde.dk

Specifikationer Backgammon sten og terninger

Produktkode	GT.BG.pieces
Materiale	Kunststof

Our products are delivered from our factory in the Netherlands.

HeBlad BV
Diamantweg 22
NL - 5527 LC Hapert
T. +31 497 - 36 08 08
info@bordtennisborde.dk
www.bordtennisborde.dk

Dambrikker

Produktkode: GT.CK.Pieces

DKK 96,00 Ekskl. moms
(DKK 120,00 Inkl. moms)

Sæt dambrikker i træ i farverne hvid og sort. Der medleveres 2 sæt ved køb af et HeBlad dambord.
Ved separat bestilling sendes varerne afsted inden to arbejdsdage efter modtagelse af din ordre.

Our products are delivered from our factory in the Netherlands.

11 oktober 2024 - Priser kan ændres

HeBlad BV
Diamantweg 22
NL - 5527 LC Hapert
T. +31 497 - 36 08 08
info@bordtennisborde.dk
www.bordtennisborde.dk

Specifikationer Dambrikker

Produktkode	GT.CK.Pieces
Materiale	Hout

Relaterede produkter

GT.CK.AB2

GT.CK.AB4

HB.FB.A

BB.CK

Our products are delivered from our factory in the Netherlands.

HeBlad BV
Diamantweg 22
NL - 5527 LC Hapert
T. +31 497 - 36 08 08
info@bordtennisborde.dk
www.bordtennisborde.dk

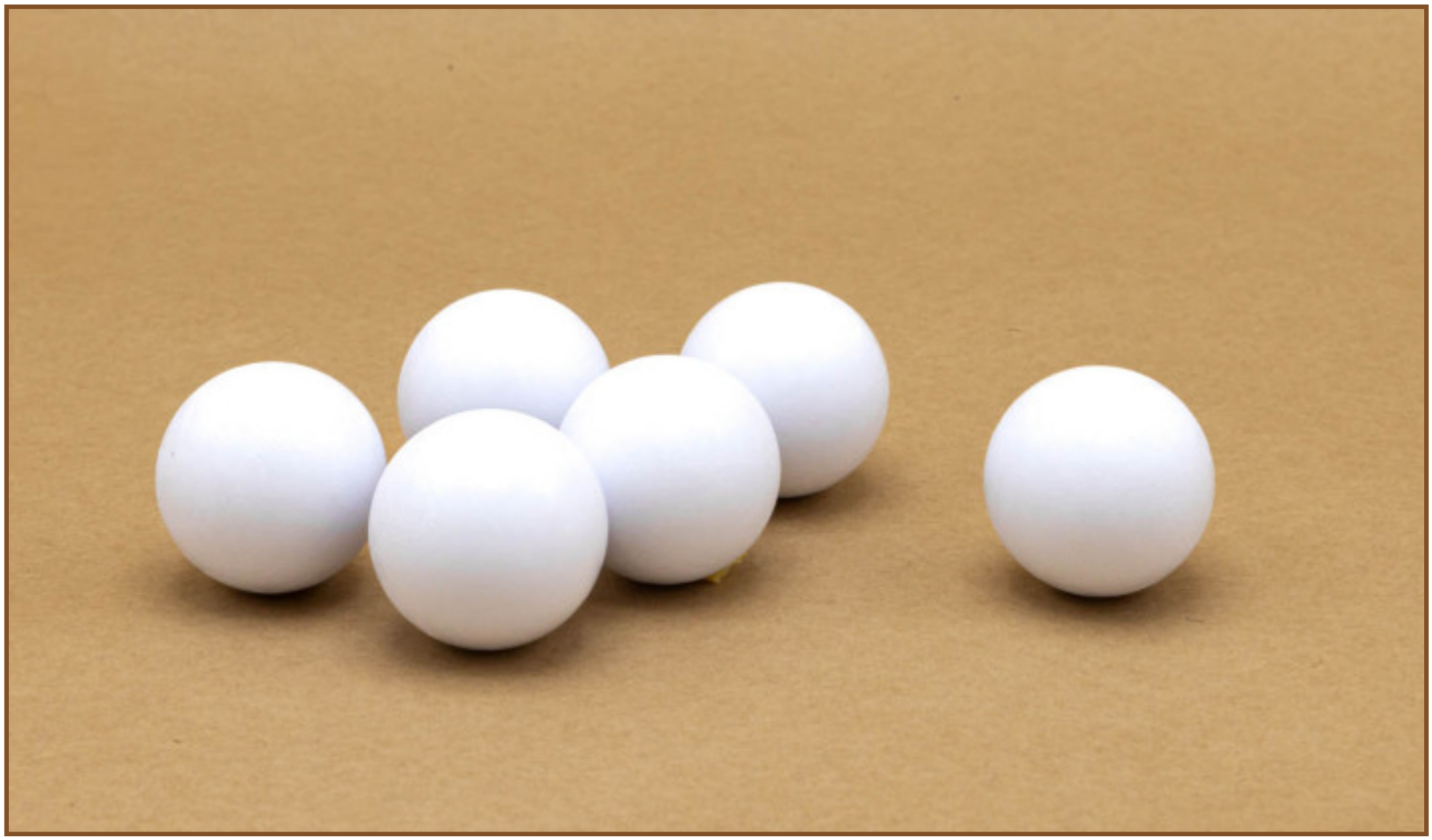

Sæt med 6 bordfodbolde standard hvid

Produktkode: HB.FB.6White

DKK 64,00 Ekskl. moms
(DKK 80,00 Inkl. moms)

Pose med 6 bordfodboldbolde. Hårde, hvide bolde. Meget velegnet til begyndere. Bolden kommer ikke let til at sidde fast under figuren. Det gør, at bolden ofte ligger fri i spillet og kan bevæge sig frem og tilbage.

Our products are delivered from our factory in the Netherlands.

11 oktober 2024 - Priser kan ændres

HeBlad BV
Diamantweg 22
NL - 5527 LC Hapert
T. +31 497 - 36 08 08
info@bordtennisborde.dk
www.bordtennisborde.dk

Specifikationer Sæt med 6 bordfodbolde standard hvid

Produktkode	HB.FB.6White
Materiale	Kunststof

Relaterede produkter

HB.FB.25White

HB.FB.A

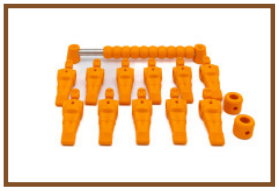
HB.FBSC.Orange

Our products are delivered from our factory in the Netherlands.

HeBlad BV
Diamantweg 22
NL - 5527 LC Hapert
T. +31 497 - 36 08 08
info@bordtennisborde.dk
www.bordtennisborde.dk

Øjenbeskytter

Produktkode: HB.FB.eye

DKK 40,00 Ekskl. moms
(DKK 50,00 Inkl. moms)

Our products are delivered from our factory in the Netherlands.

11 oktober 2024 - Priser kan ændres

HeBlad BV
Diamantweg 22
NL - 5527 LC Hapert
T. +31 497 - 36 08 08
info@bordtennisborde.dk
www.bordtennisborde.dk

Specifikationer Øjenbeskytter

Produktkode	HB.FB.eye
Materiale	Rubber

Relaterede produkter

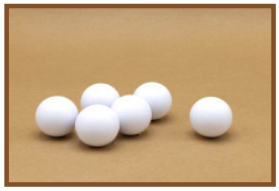
HB.FB.6White

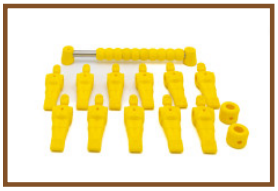
HB.FBSC.Yellow

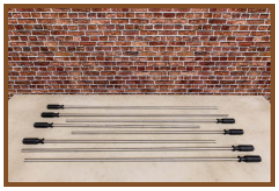
HB.FB.Rodset

HB.FBP.Blue

HB.FB.DOLL.Purp

Our products are delivered from our factory in the Netherlands.

HeBlad BV
Diamantweg 22
NL - 5527 LC Hapert
T. +31 497 - 36 08 08
info@bordtennisborde.dk
www.bordtennisborde.dk

Gummistop

Produktkode: HB.FB.bumper

DKK 22,00 Ekskl. moms
(DKK 27,50 Inkl. moms)

Gummistopperne sidder på spillestængernes yderside mellem figurerne og spillebakken. Hullerne i gummiet er 15 mm, så de sidder tæt om spillestangen som er 16 mm.

Vi har valgt at bruge gummi i stedet for fjeder stoppe, idet vores borde anvendes udenfor. Gummi tåler al slags vejr og hertil kommer ydermere at det giver mindre støj at spille med et HeBlad fodboldbord takke være disse gummistoppere.

Dette produkt kan også fås som komplet sæt med 16 stk. Praktisk, hvis du ønsker at udskifte alle gummierne på en gang.

Bemærk: Fjern fodboldfigurerne før du skubber gummistopperne på stængerne. Du skal bruge en unbrakonøgle størrelse 2,5 mm. Dette produkt kan også bestilles gennem hjemmesiden.

Our products are delivered from our factory in the Netherlands.

11 oktober 2024 - Priser kan ændres

HeBlad BV
Diamantweg 22
NL - 5527 LC Hapert
T. +31 497 - 36 08 08
info@bordtennisborde.dk
www.bordtennisborde.dk

Specifikationer Gummistop

Produktkode	HB.FB.bumper
Materiale	Rubber

Relaterede produkter

HB.FB.A

PP.AR.GR

HB.FB.Ball6

HB.FB.DOLL

Our products are delivered from our factory in the Netherlands.

HeBlad BV
Diamantweg 22
NL - 5527 LC Hapert
T. +31 497 - 36 08 08
info@bordtennisborde.dk
www.bordtennisborde.dk

Pose med 25 bordfodboldbolde standard hvid

Produktkode: HB.FB.25White

DKK 224,00 Ekskl. moms
(DKK 280,00 Inkl. moms)

Stor pakke med 25 bordfodboldbolde. Hårde, hvide bolde. Meget velegnet til begyndere. Bolden kommer ikke let til at sidde fast under figuren. Det gør, at bolden ofte ligger fri i spillet og kan bevæge sig frem og tilbage.

Our products are delivered from our factory in the Netherlands.

11 oktober 2024 - Priser kan ændres

HeBlad BV
Diamantweg 22
NL - 5527 LC Hapert
T. +31 497 - 36 08 08
info@bordtennisborde.dk
www.bordtennisborde.dk

Specifikationer Pose med 25 bordfodboldbolde standard hvid

Produktkode	HB.FB.25White
Materiale	Kunststof

Relaterede produkter

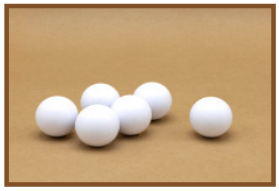
HB.FB.6White

HB.FB.Handle

HB.FB.Eye.set8

HB.FB.A

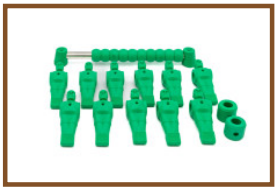
HB.FBSC.Green

Our products are delivered from our factory in the Netherlands.

HeBlad BV
Diamantweg 22
NL - 5527 LC Hapert
T. +31 497 - 36 08 08
info@bordtennisborde.dk
www.bordtennisborde.dk

Øjenværn, sæt med 8 stk

Produktkode: HB.FB.Eye.set8

DKK 280,00 Ekskl. moms
(DKK 350,00 Inkl. moms)

Our products are delivered from our factory in the Netherlands.

11 oktober 2024 - Priser kan ændres

HeBlad BV
Diamantweg 22
NL - 5527 LC Hapert
T. +31 497 - 36 08 08
info@bordtennisborde.dk
www.bordtennisborde.dk

Specifikationer Øjenværn, sæt med 8 stk

Produktkode	HB.FB.Eye.set8
Materiale	Rubber

Relaterede produkter

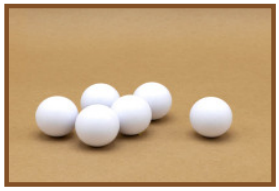
HB.FB.6White

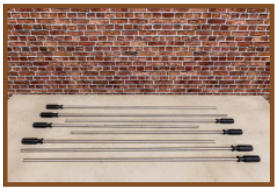
HB.FB.Rodset

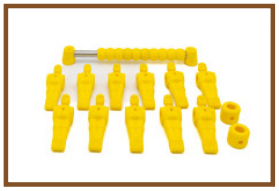
HB.FBSC.Yellow

HB.FB.DOLL.Purp

HB.FBP.Blue

Our products are delivered from our factory in the Netherlands.

HeBlad BV
Diamantweg 22
NL - 5527 LC Hapert
T. +31 497 - 36 08 08
info@bordtennisborde.dk
www.bordtennisborde.dk

Sæt med gummistop fodboldbord

Produktkode: HB.FB.Bumperset

DKK 280,00 Ekskl. moms
(DKK 350,00 Inkl. moms)

Erstatningssættet med gummistop til et fodboldbord er egnet til fodboldstænger med en diameter på 16 mm. HeBlad bruger disse stoppere i stedet for fjedre til vores udendørs beton fodboldborde.

Bemærk: Fjern fodboldfigurerne før du skubber gummistopperne på stængerne. Du skal bruge en unbrakonøgle størrelse 2,5 mm. Nøglen kan også bestilles gennem hjemmesiden.

Our products are delivered from our factory in the Netherlands.

11 oktober 2024 - Priser kan ændres

HeBlad BV
Diamantweg 22
NL - 5527 LC Hapert
T. +31 497 - 36 08 08
info@bordtennisborde.dk
www.bordtennisborde.dk

Specifikationer Sæt med gummistop fodboldbord

Produktkode	HB.FB.Bumperset
Materiale	Rubber

Relaterede produkter

HB.FB.A

PP.AR.BL

GT.CK.G4

HB.FB.Ball6

HB.FB.DOLL

Our products are delivered from our factory in the Netherlands.

HeBlad BV
Diamantweg 22
NL - 5527 LC Hapert
T. +31 497 - 36 08 08
info@bordtennisborde.dk
www.bordtennisborde.dk

Håndtag til bordfodboldspil

Produktkode: HB.FB.Handle

DKK 24,00 Ekskl. moms
(DKK 30,00 Inkl. moms)

Håndtag til HeBlad fodboldbord, men også egnet til ethvert andet fodboldbord med spillestænger med en diameter på 16 mm.

Our products are delivered from our factory in the Netherlands.

11 oktober 2024 - Priser kan ændres

HeBlad BV
Diamantweg 22
NL - 5527 LC Hapert
T. +31 497 - 36 08 08
info@bordtennisborde.dk
www.bordtennisborde.dk

Specifikationer Håndtag til bordfodboldspil

Produktkode	HB.FB.Handle
Materiale	Rubber

Relaterede produkter

HB.FB.A

PP.AR.BL

HB.FB.Ball6

HB.FB.DOLL

Our products are delivered from our factory in the Netherlands.

HeBlad BV
Diamantweg 22
NL - 5527 LC Hapert
T. +31 497 - 36 08 08
info@bordtennisborde.dk
www.bordtennisborde.dk

Fodboldstang

Produktkode: HB.FB.Rod

DKK 400,00 Ekskl. moms
(DKK 500,00 Inkl. moms)

Fodboldstang i rustfrit stål. Udført i massivt rustfrit stål 316L. Stangen er forsynet med huller. Kontroller om du har valgt den rigtige størrelse, idet stængerne ikke er lige lange og ikke har lige mange huller.
Du kan også bestille et komplet sæt med 8 stk.

Our products are delivered from our factory in the Netherlands.

11 oktober 2024 - Priser kan ændres

HeBlad BV
Diamantweg 22
NL - 5527 LC Hapert
T. +31 497 - 36 08 08
info@bordtennisborde.dk
www.bordtennisborde.dk

Specifikationer Fodboldstang

Produktkode	HB.FB.Rod
Materiale	Roestvrij staal, rubber

Relaterede produkter

HB.FB.A

PP.R.BL

GT.CK.G4

HB.FB.Ball6

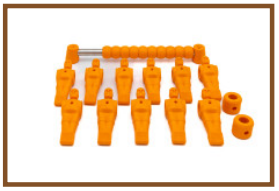
HB.FBSC.set

Our products are delivered from our factory in the Netherlands.

HeBlad BV
Diamantweg 22
NL - 5527 LC Hapert
T. +31 497 - 36 08 08
info@bordtennisborde.dk
www.bordtennisborde.dk

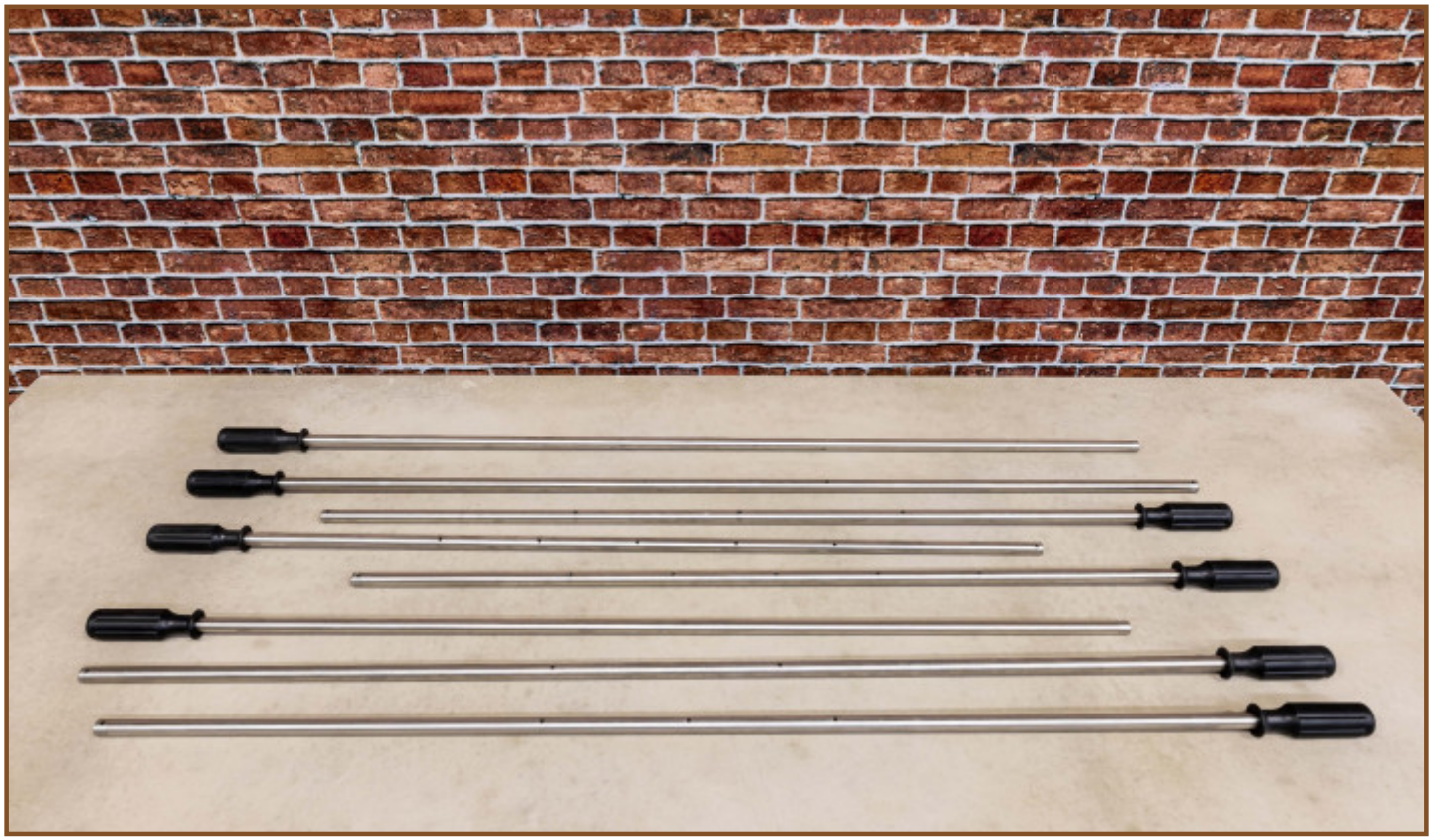

Rustfri stål spillestænger til fodboldspil, sæt med 8 stk.

DKK 3.000,00 Ekskl. moms
(DKK 3.750,00 Inkl. moms)

Produktkode: HB.FB.Rodset

Hvis du ønsker at erstatte spillestængerne i dit HeBlad bordfodboldspil kan du bestille et helt nyt sæt massive rustfrit stål stænger. Sættet inderholder 8 stænger med en diameter på 16 mm: 2 stænger med 2 huller (egnet til forsvarerne), 4 stænger med 3 huller (egnet til angriberne og målmanden), 2 stænger med 5 huller (egnet til midtbanen).
Stængerne har en diameter på 16 mm, massiv rustfrit stål og tåler salt.

Our products are delivered from our factory in the Netherlands.

11 oktober 2024 - Priser kan ændres

HeBlad BV
Diamantweg 22
NL - 5527 LC Hapert
T. +31 497 - 36 08 08
info@bordtennisborde.dk
www.bordtennisborde.dk

Specifikationer Rustfri stål spillestænger til fodboldspil, sæt med 8 stk.

Produktkode	HB.FB.Rodset
Materiale	Roestvrij staal, rubber

Relaterede produkter

HB.FB.A

PP.R.GR

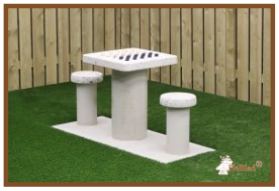
GT.CK.G2

HB.FB.Ball6

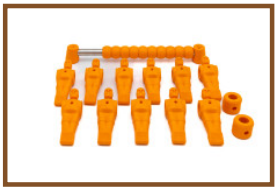
HB.FBSC.set

Our products are delivered from our factory in the Netherlands.

HeBlad BV
Diamantweg 22
NL - 5527 LC Hapert
T. +31 497 - 36 08 08
info@bordtennisborde.dk
www.bordtennisborde.dk

Fodboldfigur stykket

Produktkode: HB.FB.DOLL

DKK 48,00 Ekskl. moms
(DKK 60,00 Inkl. moms)

Fodboldfiguren kan befæstnes på et rør eller en stang med en diameter på 16 mm. Figurerne er fremstillet i brudsikkert plastik, som også er brudsikkert ved minusgrader.

Kan fås i 8 forskellige farver. Fodboldfigurerne kan også fås samlet som fodboldhold. Sættet består af 11 fodboldfigurer med befæstningsmateriale, som selvfølgelig også er i 8 farver.

Hvis du allerede ejer et HeBlad bordfodboldspil, så kan du også give det et helt andet udseende ved at udskifte et fodboldhold eller begge hold og scoretavlen med en anden farve. Fedt at bruge dit eget holds farver. Få mere inspiration på vores hjemmeside.

Klik her for at se fodboldfigurens robusthed.

Our products are delivered from our factory in the Netherlands.

11 oktober 2024 - Priser kan ændres

HeBlad BV
Diamantweg 22
NL - 5527 LC Hapert
T. +31 497 - 36 08 08
info@bordtennisborde.dk
www.bordtennisborde.dk

Specifikationer Fodboldfigur stykket

Produktkode	HB.FB.DOLL
Materiale	Kunststof

Relaterede produkter

HB.FB.A

PP.AR.GR

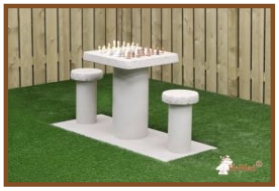
GT.CH.G2

HB.FB.Ball6

HB.FBP.Set

Our products are delivered from our factory in the Netherlands.

HeBlad BV
Diamantweg 22
NL - 5527 LC Hapert
T. +31 497 - 36 08 08
info@bordtennisborde.dk
www.bordtennisborde.dk

Sæt med fodboldfigurer

Produktkode: HB.FBP.Set

DKK 440,00 Ekskl. moms
(DKK 550,00 Inkl. moms)

Komplet sæt med fodboldfigurer. Bestående af 11 fodboldfigurer og to gummistop som monteres på begge sider af af målmanden. Sættet med fodboldspillerne leveres med befæstelsesmateriale.

Sættet med fodboldfigurerne er egnet til ethvert bodfodboldspil med spillestænger med en diameter på 16 mm.

Det anvendte materiale er af førsteklasses kvalitet, både figurerne og befæstelsesmaterialet tåler salte omgivelser.

Fodboldspillerne er lavet af brudsikkert plastik, som også er brudsikkert ved minusgrader.

Klik her for at se testen vedrørende figurens robusthed.

Our products are delivered from our factory in the Netherlands.

11 oktober 2024 - Priser kan ændres

HeBlad BV
Diamantweg 22
NL - 5527 LC Hapert
T. +31 497 - 36 08 08
info@bordtennisborde.dk
www.bordtennisborde.dk

Specifikationer Sæt med fodboldfigurer

Produktkode	HB.FBP.Set
Materiale	Kunststof

Relaterede produkter

HB.FB.A

PP.AR.BL

HB.FB.Ball6

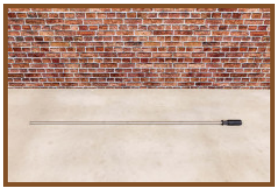
HB.FB.Rod

Our products are delivered from our factory in the Netherlands.

HeBlad BV
Diamantweg 22
NL - 5527 LC Hapert
T. +31 497 - 36 08 08
info@bordtennisborde.dk
www.bordtennisborde.dk

Sæt fodboldfigurer og scoretavle

Produktkode: HB.FBSC.set

DKK 632,00 Ekskl. moms
(DKK 790,00 Inkl. moms)

Hvis du allerede ejer et HeBlad bordfodboldspil, så kan du også give det et helt andet udseende ved at udskifte fodboldfigurerne og scoretavlen med en anden farve.

Det er for eksempel en god ide, at bruge dit hjemmeholds farver. Du kan vælge mellem 8 forskellige farver.

Sættene leveres med befæstningsmateriale. Figurerne og scoretavlen udskiftes let ved hjælp af den medleverede unbrakonøgle.

Hvis du ønsker at udskifte figurer fra en anden leverandør med vores fodboldfigurer, skal du kontrollere, om spillestængerne måler 16 mm i diameter. Stangen til tællerammens ringe skal også være 16 mm.

Our products are delivered from our factory in the Netherlands.

11 oktober 2024 - Priser kan ændres

HeBlad BV
Diamantweg 22
NL - 5527 LC Hapert
T. +31 497 - 36 08 08
info@bordtennisborde.dk
www.bordtennisborde.dk

Specifikationer Sæt fodboldfigurer og scoretavle

Produktkode	HB.FBSC.set
Materiale	Kunststof

Relaterede produkter

HB.FB.A

PP.AR.GR

HB.FB.Ball6

HB.FB.DOLL

Our products are delivered from our factory in the Netherlands.

HeBlad BV
Diamantweg 22
NL - 5527 LC Hapert
T. +31 497 - 36 08 08
info@bordtennisborde.dk
www.bordtennisborde.dk

Unbrakonøgle 2,5 mm

Produktkode: HB.FB.Inbus25

DKK 24,00 Ekskl. moms
(DKK 30,00 Inkl. moms)

Du skal bruge denne unbrakonøgle, når du udskifter fodboldfigurerne. Nøglen medleveres gratis ved køb af et nyt fodboldbord.
Nøglen medleveres også gratis ved køb af et sæt med fodboldfigurer (11 figurer + 2 stødfangere).

Hvis du ønsker at udskifte gummistop skal fodboldfigurerne også løsnes før du skubber gummistoppene på spillestangen. Hvis du ikke kan finde din unbrakonøgle, kan du bestille en sammen med stoppene.

Our products are delivered from our factory in the Netherlands.

11 oktober 2024 - Priser kan ændres

HeBlad BV
Diamantweg 22
NL - 5527 LC Hapert
T. +31 497 - 36 08 08
info@bordtennisborde.dk
www.bordtennisborde.dk

Specifikationer Unbrakonøgle 2,5 mm

Produktkode	HB.FB.Inbus25

Relaterede produkter

HB.FB.A

PP.AR.GR

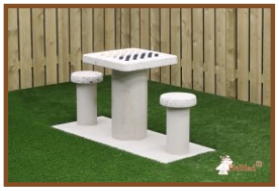
GT.CK.G2

HB.FB.Ball6

HB.FB.DOLL

Our products are delivered from our factory in the Netherlands.

HeBlad BV
Diamantweg 22
NL - 5527 LC Hapert
T. +31 497 - 36 08 08
info@bordtennisborde.dk
www.bordtennisborde.dk

Unbrakonøgle 4 mm

Produktkode: HB.FB.Inbus40

DKK 32,00 Ekskl. moms
(DKK 40,00 Inkl. moms)

Du skal bruge denne unbrakonøgle, når du udskifter scoretavlen på fodboldbordet. Nøglen medleveres gratis ved køb af et nyt fodboldbord. Nøglen medleveres også gratis ved køb af en ny scoretavle eller et sæt med figurer sammen met en scoretavle.

Our products are delivered from our factory in the Netherlands.

11 oktober 2024 - Priser kan ændres

HeBlad BV
Diamantweg 22
NL - 5527 LC Hapert
T. +31 497 - 36 08 08
info@bordtennisborde.dk
www.bordtennisborde.dk

Specifikationer Unbrakonøgle 4 mm

Produktkode	HB.FB.Inbus40

Relaterede produkter

HB.FB.A

PP.R.BL

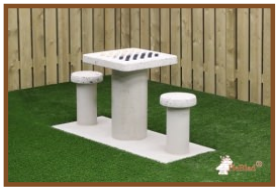
GT.CK.G2

HB.FB.Ball6

HB.FB.DOLL

Our products are delivered from our factory in the Netherlands.

HeBlad BV
Diamantweg 22
NL - 5527 LC Hapert
T. +31 497 - 36 08 08
info@bordtennisborde.dk
www.bordtennisborde.dk

DKK 800,00 Ekskl. moms
(DKK 1.000,00 Inkl. moms)

Produktkode: HB.VS

Our products are delivered from our factory in the Netherlands.

11 oktober 2024 - Priser kan ændres

HeBlad BV
Diamantweg 22
NL - 5527 LC Hapert
T. +31 497 - 36 08 08
info@bordtennisborde.dk
www.bordtennisborde.dk

Specifikationer

Produktkode	HB.VS

Relaterede produkter

PP.AR.BL

PS.DLA.OV

HB.FB.A

PS.ST

PP.R.NT

Our products are delivered from our factory in the Netherlands.